EPSON®

EB-810E
EB-815E
ELPMB75

Manual de instalação

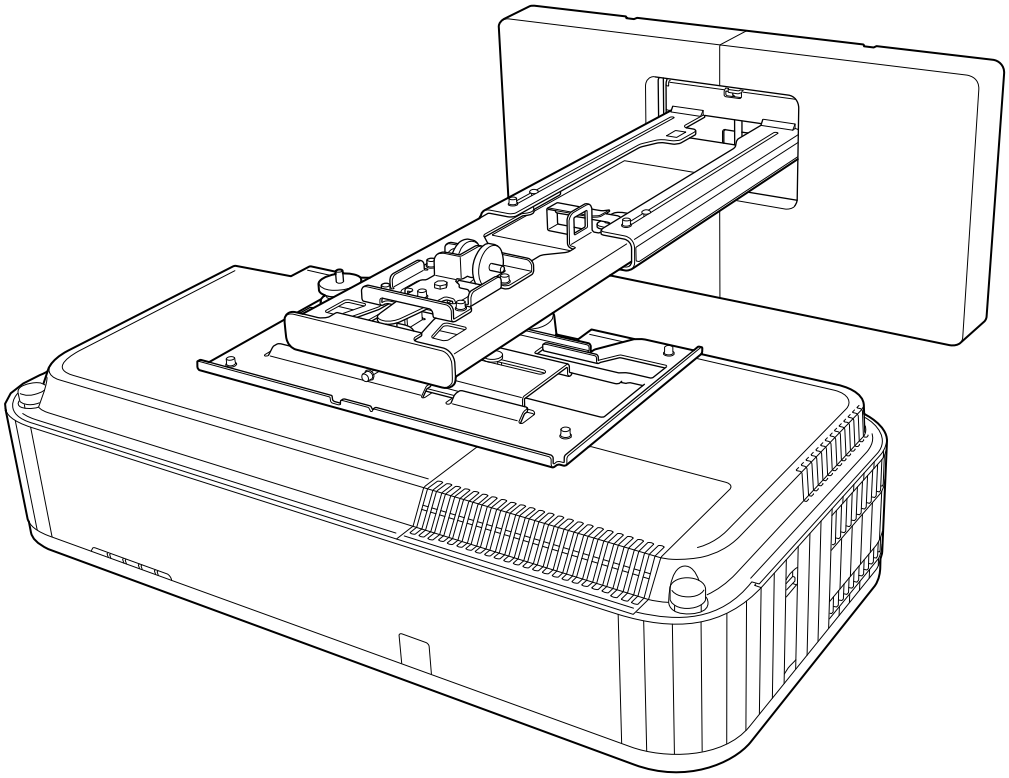

Conteúdo deste manual

Este guia explica como instalar um projetor de ultracurta distância (EB-810E/EB-815E) utilizando a placa de montagem (ELPMB75).

Binários de aperto dos parafusos

A tabela seguinte fornece o binário de aperto para cada parafuso.

Tamanho do parafuso	Binário de aperto recomendado N/m
M4	1,1 ± 0,1
M5	2,2 ± 0,2
M6	3,8 ± 0,3
M8	9,3 ± 0,8
M10	18,4 ± 1,7

Sobre o Manual de instalação

Conteúdo deste manual 1

Binários de aperto dos parafusos 1

Introdução

Utilizar o Produto em Segurança 3

Indicações de segurança 3

Explicação dos Símbolos 3

Conteúdos da Embalagem 4

Placa de montagem 4

Suporte de montagem principal 4

Acessórios 5

Itens necessários 6

Figuras das Dimensões das Instalações 7

Ilustração das ligações 9

Ligar vários projectores 9

Instalar a placa de montagem

Notas sobre a instalação da placa de montagem 10

Advertências sobre o local de instalação da placa de montagem 14

Características da placa de montagem 16

Dimensões externas 17

Capacidade de ajuste 19

Calha de ajuste vertical 19

Calha de ajuste horizontal 20

Calha de ajuste para trás/frente 20

Placa de instalação de Mini PC 21

Instalar a placa de montagem 22

Encaixar o suporte 23

Determinar a posição de instalação (tabelas de distância de projecção) 23

Fixar a unidade de ajuste no projector 35

Instalar a plataforma de placa na parede 36

Instale a unidade do braço na placa de parede 38

Fixe a unidade de ajuste na unidade do braço 43

Fixar dispositivos periféricos 44

Ajustar a posição da imagem projetada 46

Preparações antes de ajustar 48

Executar o ajuste mecânico utilizando o Guia de Instalação da placa de montagem 48

Ajustar utilizando os menus do projector 52

Encaixar as tampas 57

Fixar um Cabo de Segurança 59

Fixar o cabo de segurança 60

Configurar o projector

Função de Configuração em Lote 62

Configurar através de uma unidade flash USB 62

Guardar as configurações na unidade flash USB 62

Copiar as configurações guardadas para outros videoprojectores 63

Configurar ligando o computador e o videoprojector através de um cabo USB 64

Guardar as configurações num computador 64

Copiar as configurações guardadas para outros videoprojectores 65

Quando a configuração falha 66

Instalar vários projetores lado a lado 67

Definir a ID do videoprojector 67

Definições de Ligação HDMI 69

Anexos

Lista de Símbolos de Segurança 71

Aviso Geral 75

Utilizar o Produto em Segurança

Para sua segurança, leia todas as instruções presentes neste manual antes de utilizar este produto. Um manuseamento incorrecto que ignore as instruções contidas neste manual poderá danificar este produto ou poderá resultar em lesões pessoais ou danos de propriedade. Mantenha este manual de instalação disponível para futura referência.

Leia o *Manual do Utilizador* e as *Instruções de Segurança* do seu videoprojector e siga as instruções apresentadas nestes documentos.

Indicações de segurança

A documentação e este produto utilizam símbolos gráficos para demonstrar como utilizar o produto correctamente.

As indicações e o respectivo significado são apresentados em seguida. Certifique-se de que os compreende correctamente antes de ler o manual.

Símbolo	Explicação
Aviso	Este símbolo indica a informação que, se for ignorada, poderá resultar em lesões pessoais ou mesmo morte devido ao manuseamento incorrecto.
Atenção	Este símbolo indica a informação que, se for ignorada, poderá resultar em lesões pessoais ou danos físicos devido ao manuseamento incorrecto.

Explicação dos Símbolos

Símbolos	Explicação
	Símbolo que indica uma acção que não deve ser efectuada
	Símbolo que indica uma acção que deve ser efectuada
	Este símbolo indica informações relacionadas ou úteis

Conteúdos da Embalagem

Confirme que possui todos os itens necessários antes de iniciar a instalação.

Placa de montagem

Suporte de montagem principal

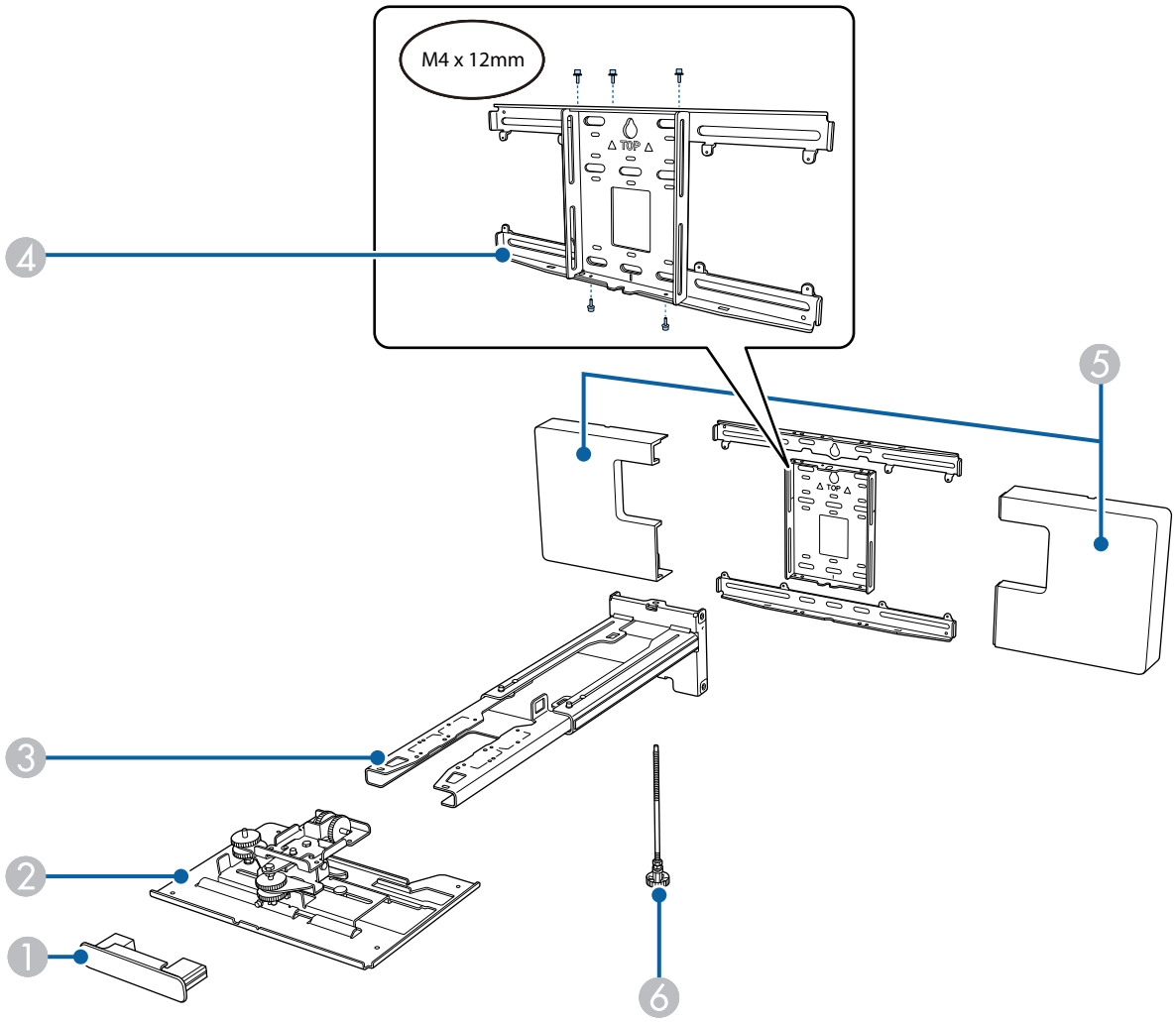

Nº	Nome da peça
1	Protecção da extremidade
2	Unidade de ajuste
3	Unidade do braço
4	Placa de parede
5	Tampa da placa de parede
6	Eixo sextavado

Acessórios

Peça	Nome	Aplicação
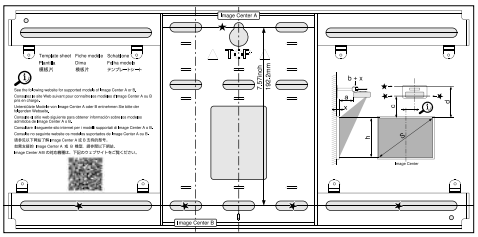	Folha modelo	Coloque o modelo na parede antes de fixar a placa de parede e utilize-o para perfurar os orifícios necessários.
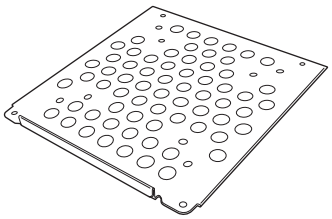	Placa Mini PC	Fixar na placa de parede quando instalar um Mini PC ou Stick PC.
	Correia para Mini PC	Fixar o PC na placa quando instalar um mini PC ou stick PC que não pode ser fixado com parafusos.
	Correia para fixação de cabos	Prender o cabos em excesso depois de efectuar as ligações.
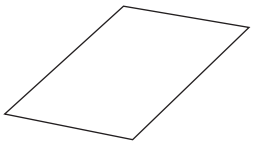	Autocolante de ocultação	Cole o autocolante sobre a unidade do braço da placa de montagem para a revestir após a instalação.
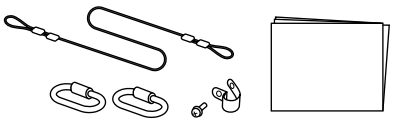	Conjunto de cabo de segurança	Ligue à placa de montagem e ao projetor para impedir a queda do projetor. Consulte o manual do utilizador fornecido com o conjunto de cabo de segurança para obter mais detalhes.
	Chave sextavada (para M4)	-
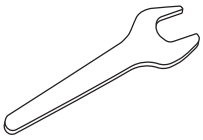	Chave inglesa (N.º 13 para M6)	-
	Parafuso de cabeça cilíndrica sextavado M4 x 12 mm com anilha/mola de pressão (x13)	• Instalar a placa de parede como ilustrado na figura na Pág.4 (x5) • Fixar a unidade de ajuste no projector (x4) • Fixe a unidade de ajuste na unidade do braço (x4)
	Tampas de borracha	Fixe aos suportes na secção dos pés.

Peça	Nome	Aplicação
	Parafuso de ombro com cabeça sextavada M6 x 20 mm com anilha/mola de pressão (x1)	Fixe a unidade do braço na placa de parede.
	Parafusos de ombro com cabeça com cruz rebaixada M6 x 20 mm com anilhas de plástico (x3)	
	Parafuso de ombro com cabeça com cruz M3 x 6 mm (x4)	Fixar a placa de mini PC na placa de parede.

Itens necessários

Além dos itens fornecidos, é necessário também preparar os seguintes parafusos e ferramentas.

Peças aplicáveis	Itens necessários
	Para a placa de montagem • Parafusos com bucha M10 ou 3/8 polegadas x 60 mm (para fixar a placa na parede: pelo menos x4) • Parafuso M10 (para fixar temporariamente a placa na parede: x1) • Chave de roquete de 17 mm (para ajustar o eixo hexagonal) • Cabos para ligar ao projetor • Dispositivos, tais como, Mini PC

Figuras das Dimensões das Instalações

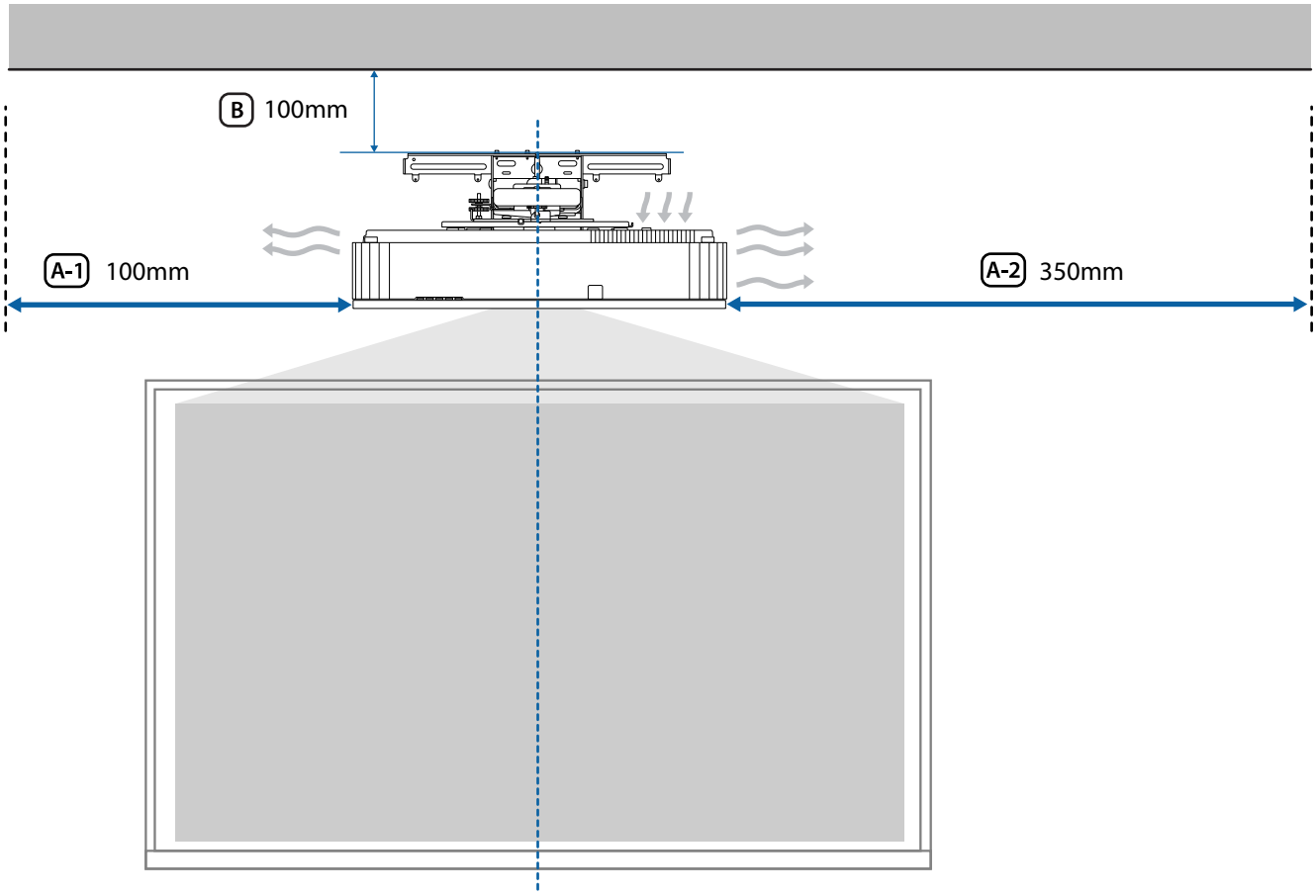

Atenção

Quando instalar o projetor, certifique-se de que existe um espaço entre a parede e as aberturas de entrada e saída de ar do projetor. (Ver imagens A-1 e A-2 acima)

Ao deixar um espaço de aproximadamente 100 mm entre o teto e o topo da placa de parede irá facilitar a instalação e a remoção do projetor. (Ver figura B acima)

Quando projetar uma imagem horizontal longa colocando vários projetores lado a lado, utilize a função Mesclar Bordas para tornar as bordas das imagens menos percetíveis. Quando projetar um ecrã com uma proporção de 3:1, defina a **Área Mesclada** de **Mesclar Bordas** para **600**.

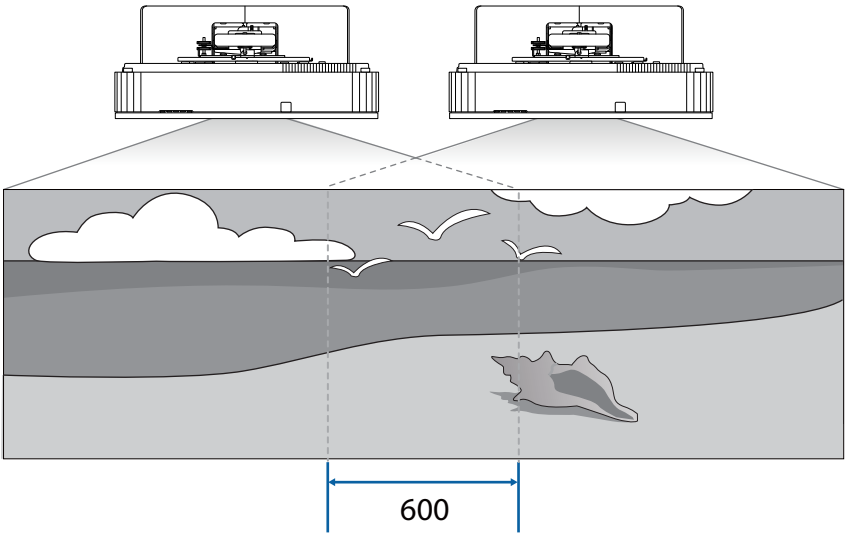

Se não conseguir definir a Área Mesclada para 600, pode defini-la para um valor inferior a 600.

Se definir para um valor inferior a 600, poderão aparecer barras pretas dos lados esquerdo e direito da imagem.

Ilustração das ligações

Ligar vários projectores

Serão necessários os seguintes cabos quando instalar vários projectores.

Se tiver de usar outros cabos, consulte o *Manual do Utilizador*.

É possível instalar dois a quatro projetores lado a lado.

A imagem seguinte apresenta um exemplo de ligação de três projectores.

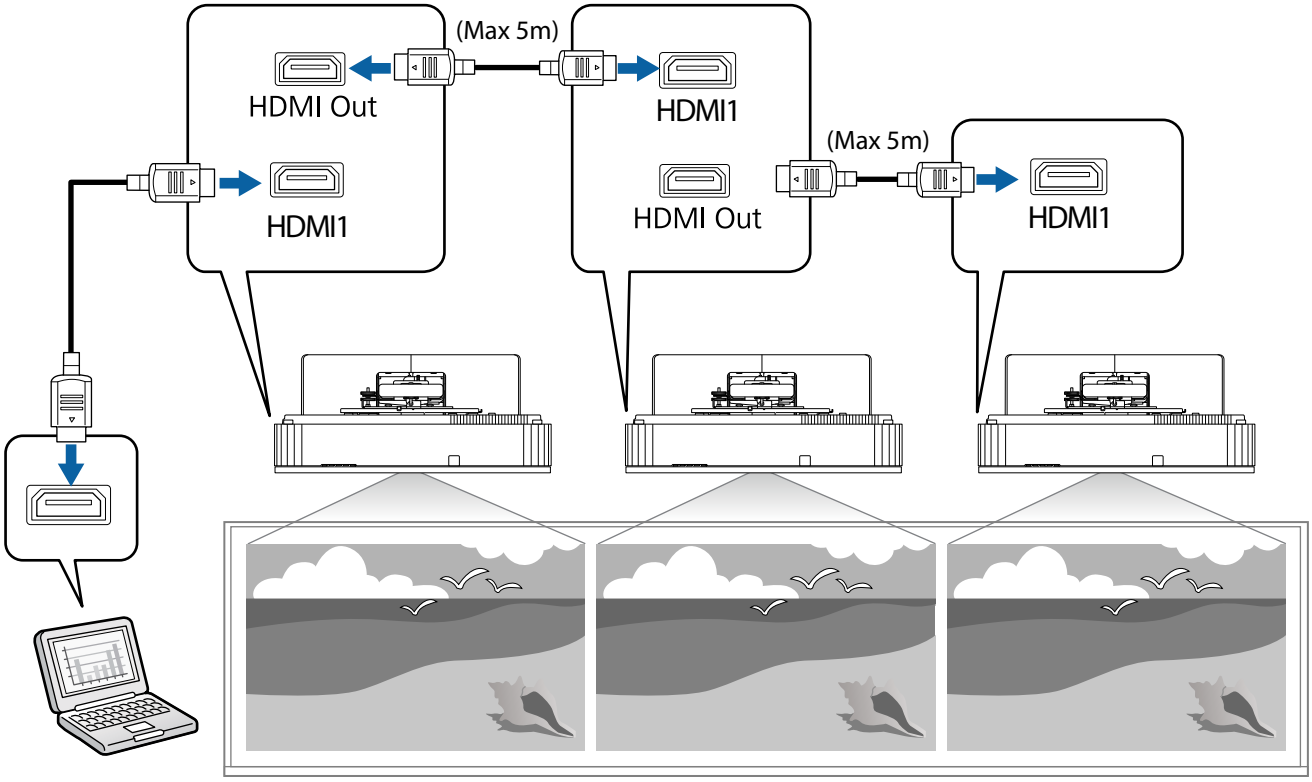

Notas sobre a instalação da placa de montagem

Aviso	
A placa de montagem destina-se exclusivamente à montagem do projetor numa parede. Se for montado outro elemento que não um videoprojector, o peso poderá resultar em danos. Se este produto cair, poderá causar a morte ou lesões pessoais.	
O trabalho de instalação (montagem na parede) deverá ser efectuado por especialistas que têm conhecimento técnico e habilidade. Uma instalação incompleta ou incorrecta poderá dar origem à queda do produto e causar lesões pessoais ou danos de propriedade.	
Siga os passos indicados neste manual para instalar o suporte de montagem na parede e utilize os parafusos especificados neste manual. Se não seguir as instruções, este produto poderá cair, resultando em lesões pessoais ou num acidente.	
Manuseie o cabo de corrente com cuidado. Um manuseamento incorrecto poderá causar um incêndio ou choque eléctrico. Observe as precauções apresentadas em seguida durante o manuseamento: • Não manuseie a tomada de corrente com as mãos molhadas. • Não utilize um cabo de corrente danificado ou alterado. • Não puxe o cabo de corrente com demasiada força ao encaminhar o cabo através da unidade do braço.	
Não instale a placa de montagem num local onde possa ficar sujeita a vibrações ou choques. Estas poderão resultar em danos no videoprojector ou superfície de montagem. Se este produto cair, poderá causar a morte ou lesões pessoais.	
Quando instalar numa parede, certifique-se de que a mesma suporta o peso do projetor e da placa de montagem na parede e resiste a qualquer vibração horizontal. Utilize porcas e parafusos M10 ou 3/8 polegadas x 60 mm. Porcas e parafusos inferiores a M10 ou 3/8 polegadas x 60 mm poderão provocar a queda da placa de montagem. A Epson não assume qualquer responsabilidade por danos ou lesões causados por uma falha de força da parede ou instalação incorrecta.	
O trabalho de instalação deverá ser efectuado por, pelo menos, dois funcionários qualificados. Se for necessário desapertar parafusos durante a instalação, tenha atenção para não deixar cair o produto. Se este produto cair, poderá causar a morte ou lesões pessoais.	
Quando instalar o produto numa parede, esta deverá ser suficientemente resistente para suportar o projetor e a placa de montagem na parede. Este produto deve ser instalado numa parede de betão. O peso máximo combinado do projetor e da placa de montagem é de, aproximadamente, 22,0 kg (não incluindo os cabos). Certifique-se que a parede possui resistência suficiente antes de montar este produto na parede. Se a parede não for suficientemente forte, reforce-a antes da instalação.	

Aviso	
Verifique a placa de montagem regularmente para se assegurar de que não existem peças partidas ou parafusos soltos. Se existirem peças danificadas, deixe de utilizar a placa de montagem imediatamente. Se este produto cair, poderá causar a morte ou lesões pessoais.	
Não desmonte nem efectue alterações a este produto. Existem diversas secções com alta tensão no interior do produto que poderão provocar um incêndio, choque eléctrico ou acidente.	
Não se pendure no produto. Não pendure objectos pesados neste produto. Se este produto cair, poderá causar a morte ou lesões pessoais.	
Não utilize colas, lubrificantes ou óleos para instalar ou ajustar o placa de montagem. Se utilizar adesivos para evitar que os parafusos se desapertem ou a presença de lubrificantes ou óleos na parte fixa da placa deslizante do videoprojector, o compartimento poderá danificar-se e causar a queda do projector, resultando em lesões pessoais ou danos de propriedade.	
Aperte todos os parafusos com força após o ajuste. Se não o fizer, o produto poderá cair e causar lesões pessoais ou danos de propriedade.	
Nunca desaperte os parafusos e porcas após a instalação. Confirme regularmente que os parafusos não ficam desapertados. Se encontrar parafusos desapertados, aperte-os com força. Se não o fizer, o produto poderá cair e causar lesões pessoais ou danos de propriedade.	
Direccione os cabos de maneira a que não interfiram com as porcas e os parafusos. O manuseamento incorrecto dos cabos poderá causar um incêndio ou choque eléctrico.	
Ao ligar o projector, não olhe directamente para a lente de projecção. Tal poderá resultar em danos à sua visão devido à forte luz emitida. Tenha atenção especial na presença de crianças. Quando ligar o projector à distância utilizando o controlo remoto, certifique-se de que ninguém está a olhar para a lente de projecção.	
Ao utilizar o projector, não coloque quaisquer objectos nem a mão junto à lente de projecção. Esta área é perigosa pois atinge temperaturas elevadas devido à luz de projecção concentrada.	
Não utilize o videoprojector num local sujeito a gás inflamável ou explosivo. As temperaturas elevadas no interior do projector podem causar ignição ou um incêndio.	
Apenas um especialista deverá remover ou instalar novamente o videoprojector, mesmo para manutenção e reparações. Consulte o *Manual do Utilizador* do videoprojector para obter instruções sobre manutenção e reparações.	
Se detectar irregularidades com este produto, desligue imediatamente os cabos do mesmo e contacte o seu fornecedor local ou o centro de apoio ao cliente da Epson mais próximo. A utilização contínua do produto em condições irregulares poderá provocar um incêndio, choque eléctrico ou problemas na visão.	

Aviso

Existem etiquetas de aviso no interior e exterior do projector relacionadas com o laser.

Interior

Exterior

Não olhe directamente para o feixe de laser emitido pela lente de projecção durante a projecção. (Com base na norma IEC/EN60825-1:2014)

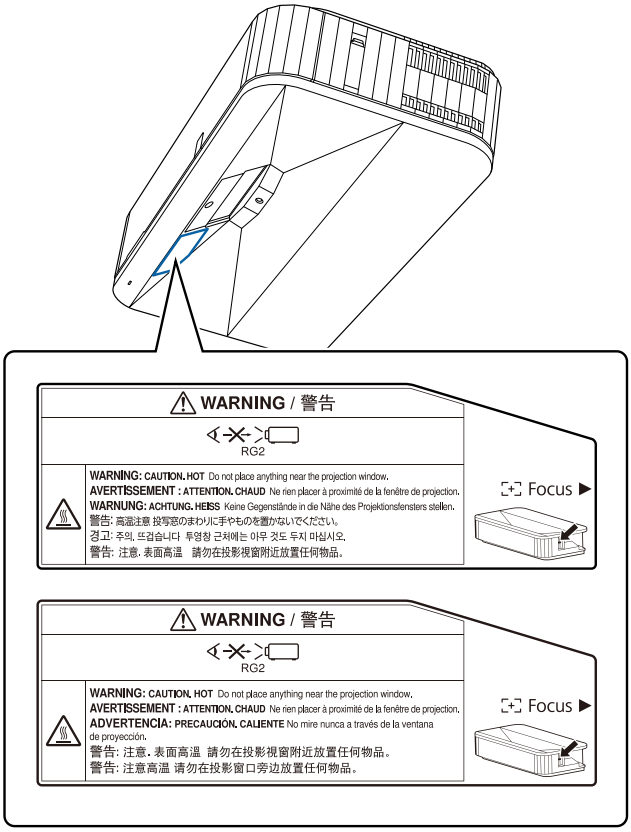

Aviso	
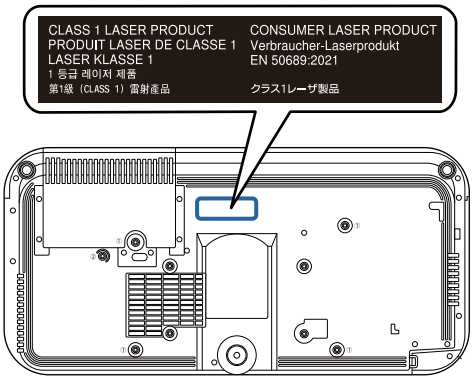	
Nunca abra a caixa do projector. As tensões eléctricas no interior do projector podem provocar ferimentos graves.	
Não olhe directamente para a fonte de luz do projector. Este produto pode emitir radiação óptica nociva. Pode provocar lesões oculares.	

Atenção	
Não instale este produto num local onde a temperatura de funcionamento do modelo do seu videoprojector possa ser excedida. Esse tipo de ambiente poderá danificar o videoprojector.	
Instale este produto num local sem pó ou humidade em excesso para evitar que as lentes ou componentes ópticos fiquem sujos.	
Não utilize força excessiva quando estiver a ajustar este produto. Este produto poderá partir-se, resultando em lesões pessoais.	
Este projector é um produto laser de Classe 1 que cumpre a norma internacional IEC/EN60825-1: 2014 relativa a lasers.	
Não desmonte o projector quando o eliminar. Elimine-a de acordo com as leis e os regulamentos locais ou nacionais.	

Advertências sobre o local de instalação da placa de montagem

Aviso	
Não instale num local sujeito a vapores gordurosos ou fumo para eventos. Se ocorrer acumulação de óleos na peça que fixa a placa deslizante do projector, o caixa poderá danificar-se e originar a queda do projector, e pode provocar ferimentos ou danos materiais.	

Atenção	
Execute previamente o trabalho de ligação de alimentação no local da instalação do projector.	
Instale o videoprojector longe de outros dispositivos eléctricos como luzes fluorescentes ou aparelhos de ar condicionado. Alguns tipos de luzes fluorescentes poderão interferir com controlo remoto ou a caneta.	
Quando instalar o projector, certifique-se de que existe um espaço entre a parede e as aberturas de entrada e saída de ar do projector, como ilustrado na imagem seguinte. 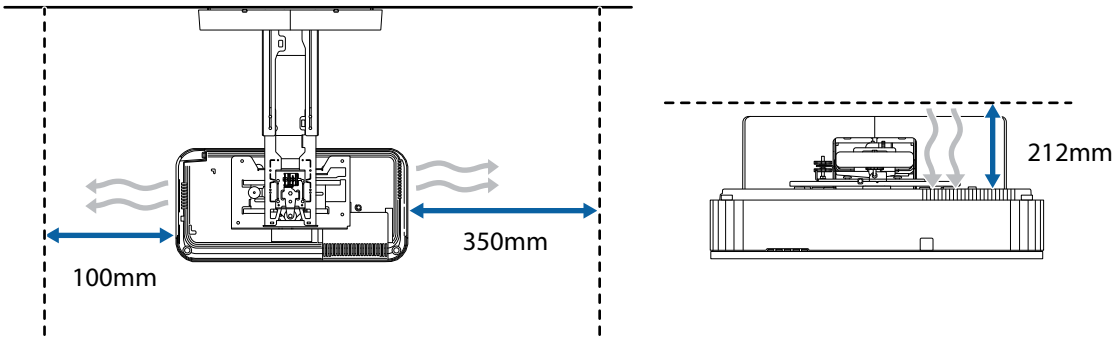	
Quando instalar dois ou mais videoprojectores em paralelo, certifique-se de que a temperatura do ambiente circundante é inferior a 35°C. Se o ambiente estiver demasiado quente, o videoprojector pode sobreaquecer e a alimentação pode desligar sem aviso.	

Atenção	
Quando instalar dois ou mais projetores em paralelo, deixe um espaço de pelo menos 750 mm entre os projetores. 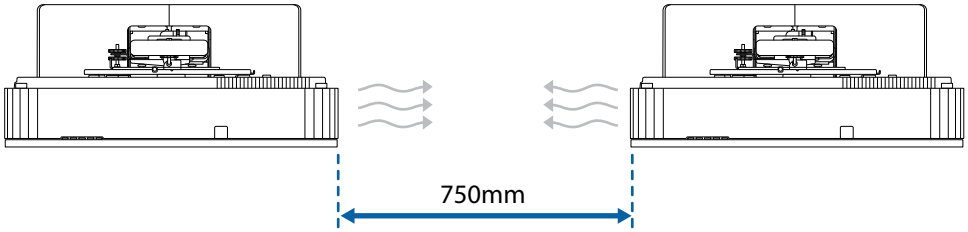 Caso não seja possível garantir um espaço de aprox. 750 mm, instale uma divisória para bloquear o calor proveniente da abertura de exaustão de ar do projetor. Deixe o espaço seguinte livre quando instalar partições. 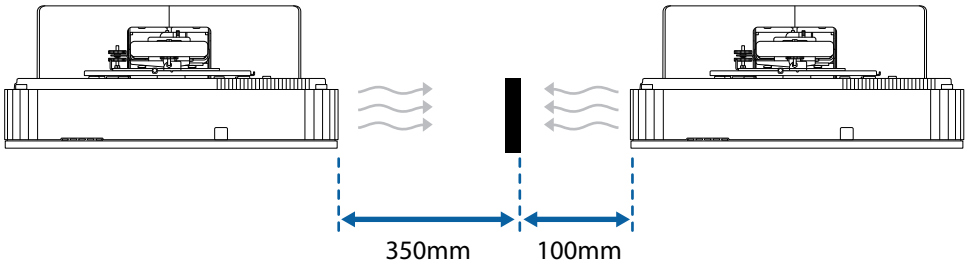 	
Instale e ajuste o projetor a uma temperatura ambiente próxima da existente no ambiente previsto de utilização. Se a temperatura alterar, a posição da imagem poderá deslocar-se.	
Instale o projector de modo a que fique inclinado num ângulo nunca superior a +3 ou -3 graus na vertical e na horizontal em relação à tela.	
Recomendamos que utilize ecrãs autocolantes ou ecrãs integrados.	

Características da placa de montagem

Item	Especificação
Massa da placa de montagem (unidade do braço, eixo hexagonal, unidade de ajuste, placa de parede, tampa da placa de parede, proteção da extremidade)	Aprox. 9,5 kg
Capacidade de carga máxima	15,0 kg

Dimensões externas

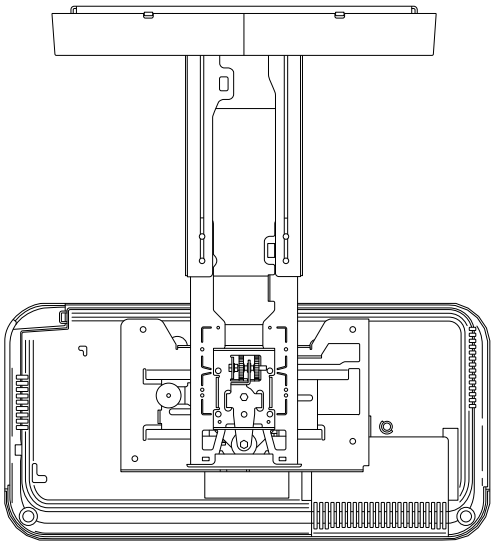

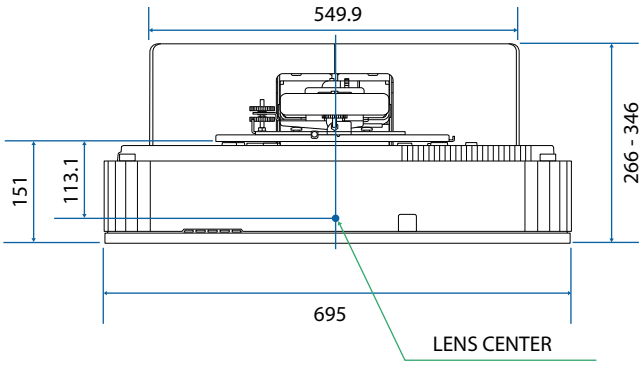

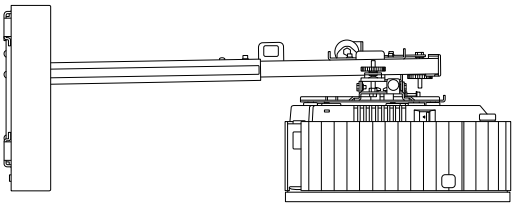

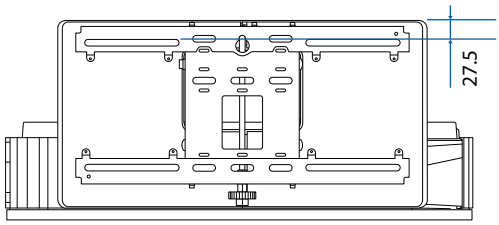

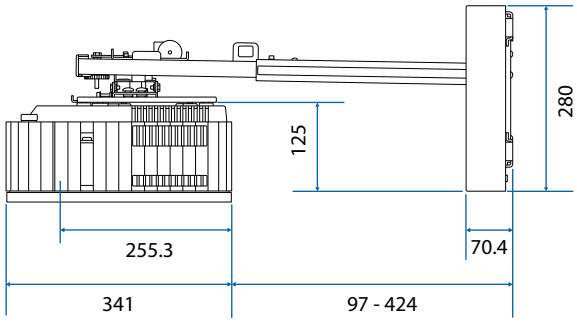

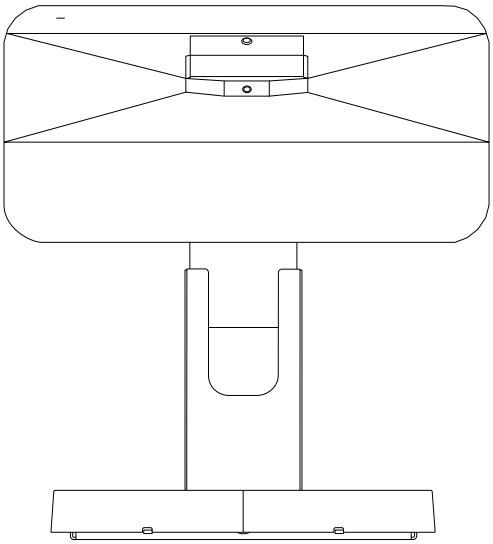

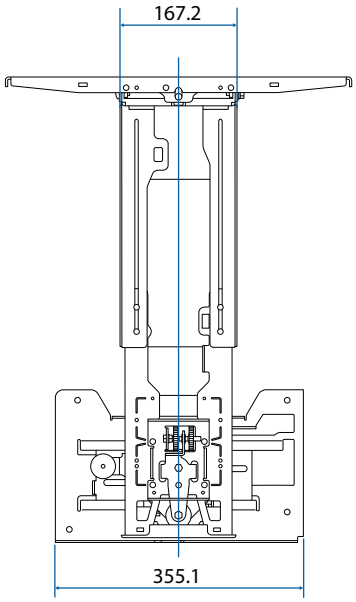
167.2
355.1

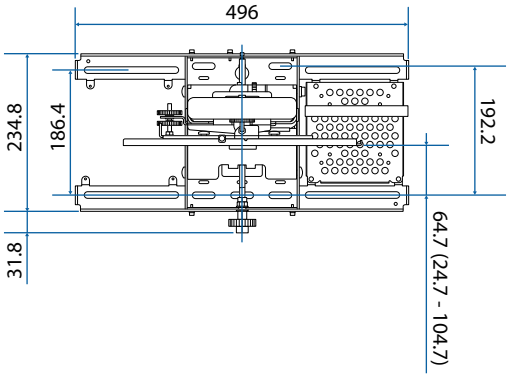
496
234.8
186.4
192.2
31.8
64.7 (24.7 - 104.7)

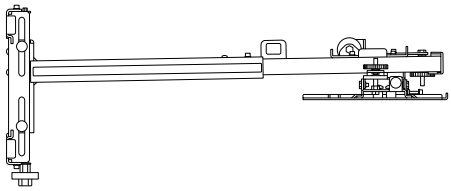

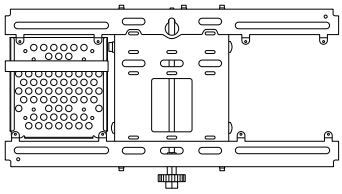

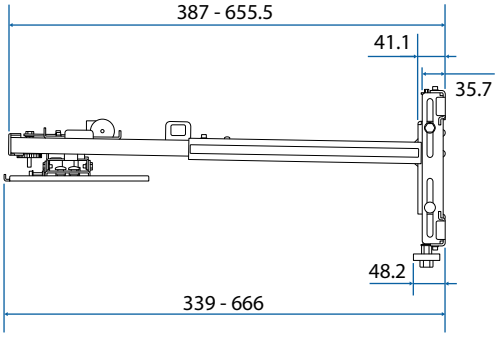
387 - 655.5
41.1
35.7
48.2
339 - 666

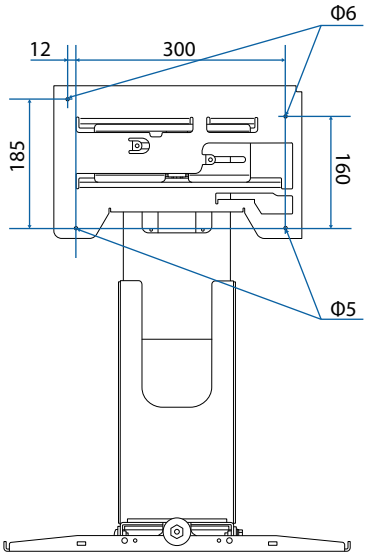
Φ6
12
300
185
160
Φ5

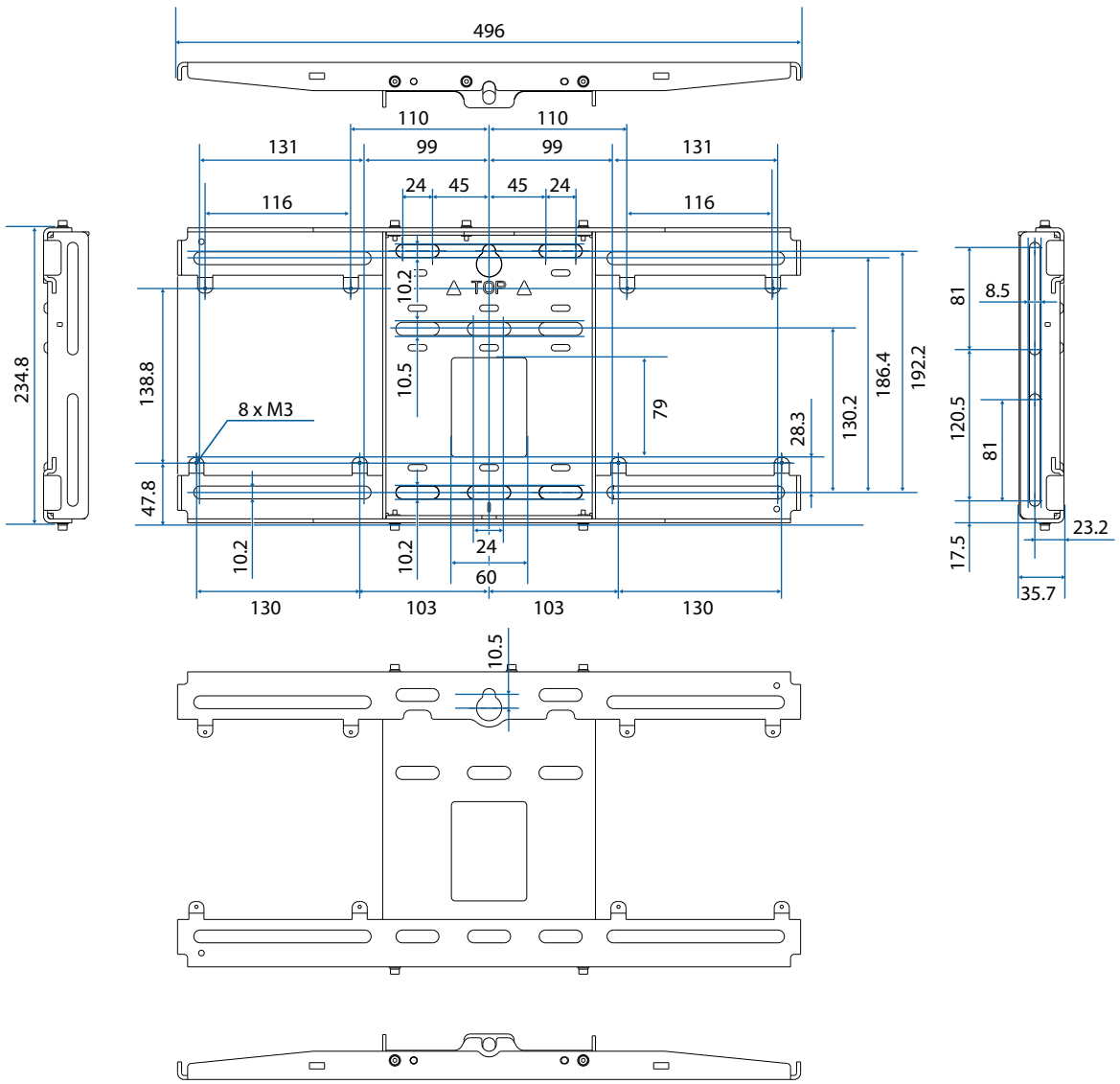

Capacidade de ajuste

Calha de ajuste vertical

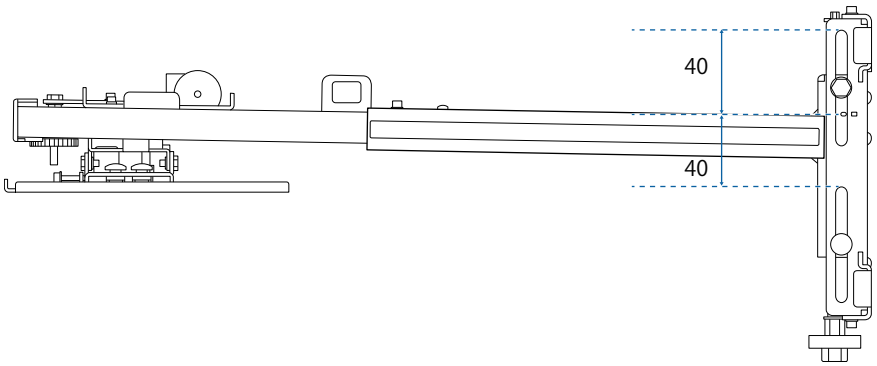

Calha de ajuste horizontal

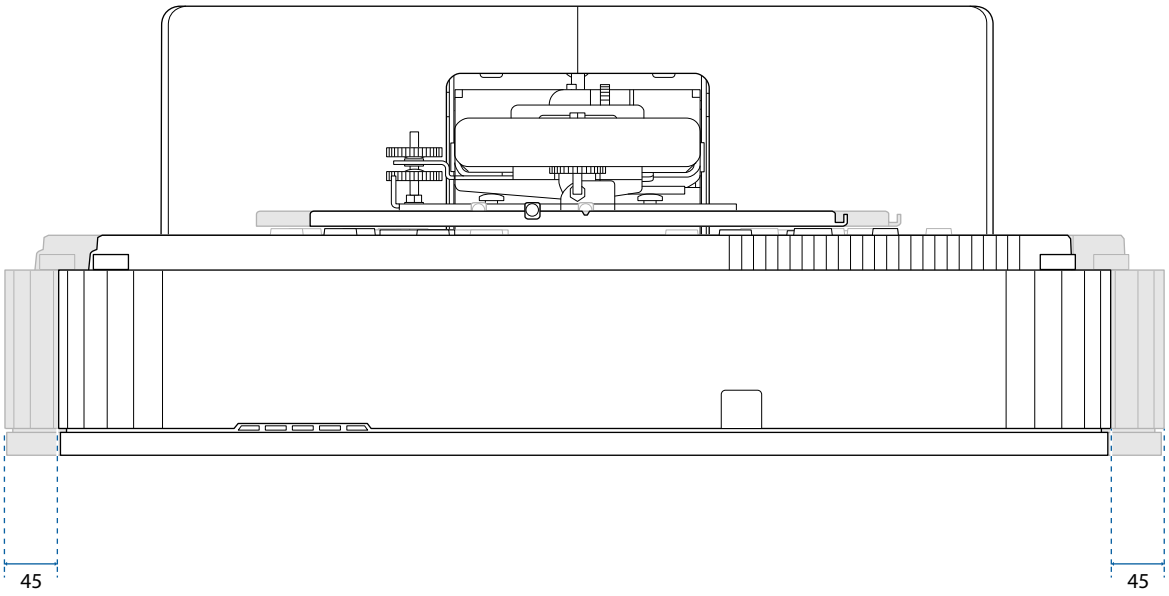

Calha de ajuste para trás/frente

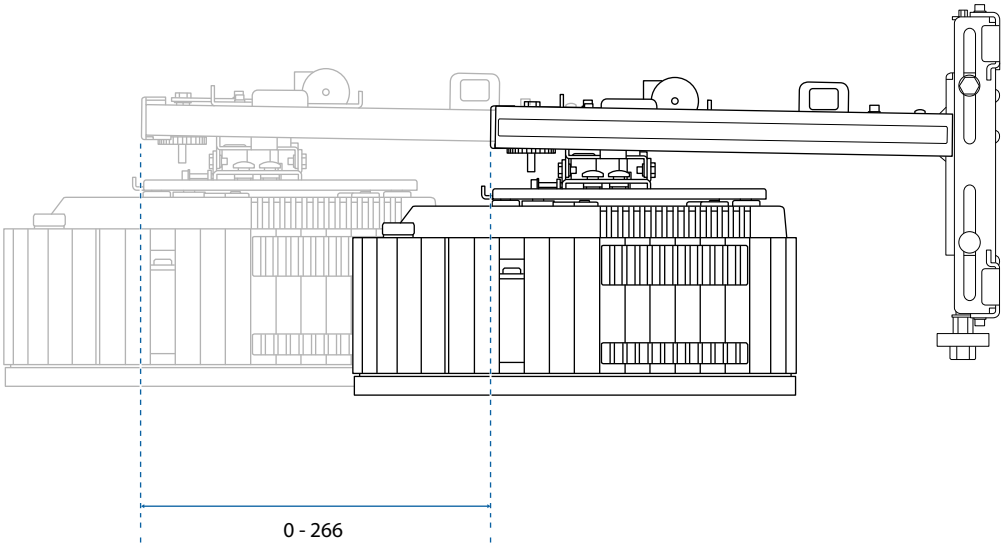

Placa de instalação de Mini PC

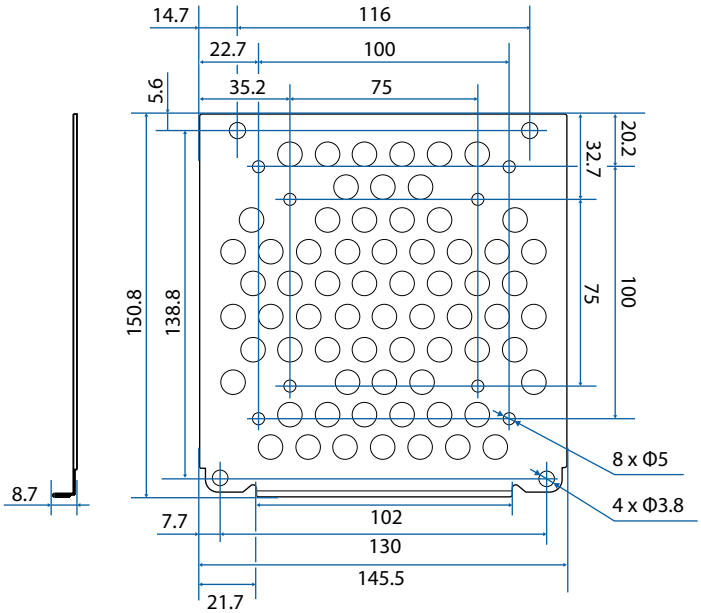

Item	Especificação
Orifícios de parafuso para instalação de PC (em conformidade com a norma VESA)	75 x 75 mm 100 x 100 mm
Tamanhos de PS suportados	Até 150 x 150 x 44 mm
Peso do PC suportado	igual ou inferior a 0,7 kg

Instalar a placa de montagem

Siga os passos indicados abaixo para instalar a placa de montagem.

Encaminhe os cabos antes de instalar o suporte de parede de acordo com o ambiente de instalação.

1. Retire os pés do projetor (3 locais no total) e, em seguida, coloque as tampas de borracha na secção frontal dos pés.
2. Consulte as tabelas de distância de projeção para determinar a posição de instalação (☛ Pág.23)
3. Fixe a unidade de ajuste no projetor (☛ Pág.35)
4. Instale a placa de parede na parede (☛ Pág.36)
5. Ajuste o comprimento do braço da unidade do braço e, em seguida, fixe-a na placa de parede (☛ Pág.38)
6. Fixe a unidade de ajuste na unidade do braço, e, em seguida, ligue os cabos e os dispositivos periféricos (☛ Pág.43)
7. Ajuste a posição da imagem (☛ Pág.46)
8. Encaixe as tampas (☛ Pág.57)

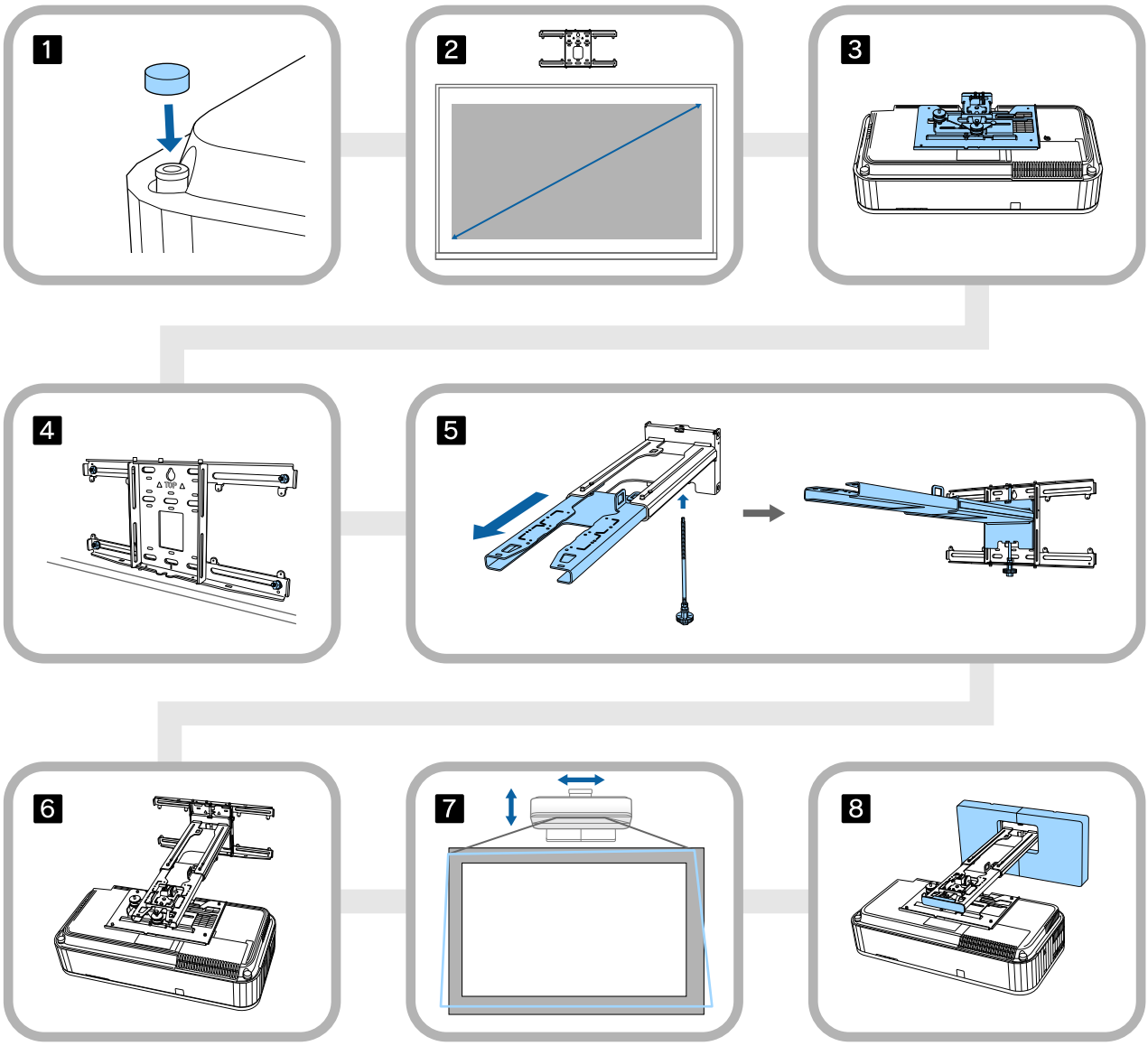

Encaixar o suporte

Determinar a posição de instalação (tabelas de distância de projecção)

Determine a posição de instalação da placa de parede de acordo com o tamanho da tela (S) na qual pretende projectar. Consulte a imagem seguinte para verificar os valores de a a d. Este é o valor quando a unidade do braço se encontra no meio da placa da parede (consulte ☆ na ilustração seguinte).

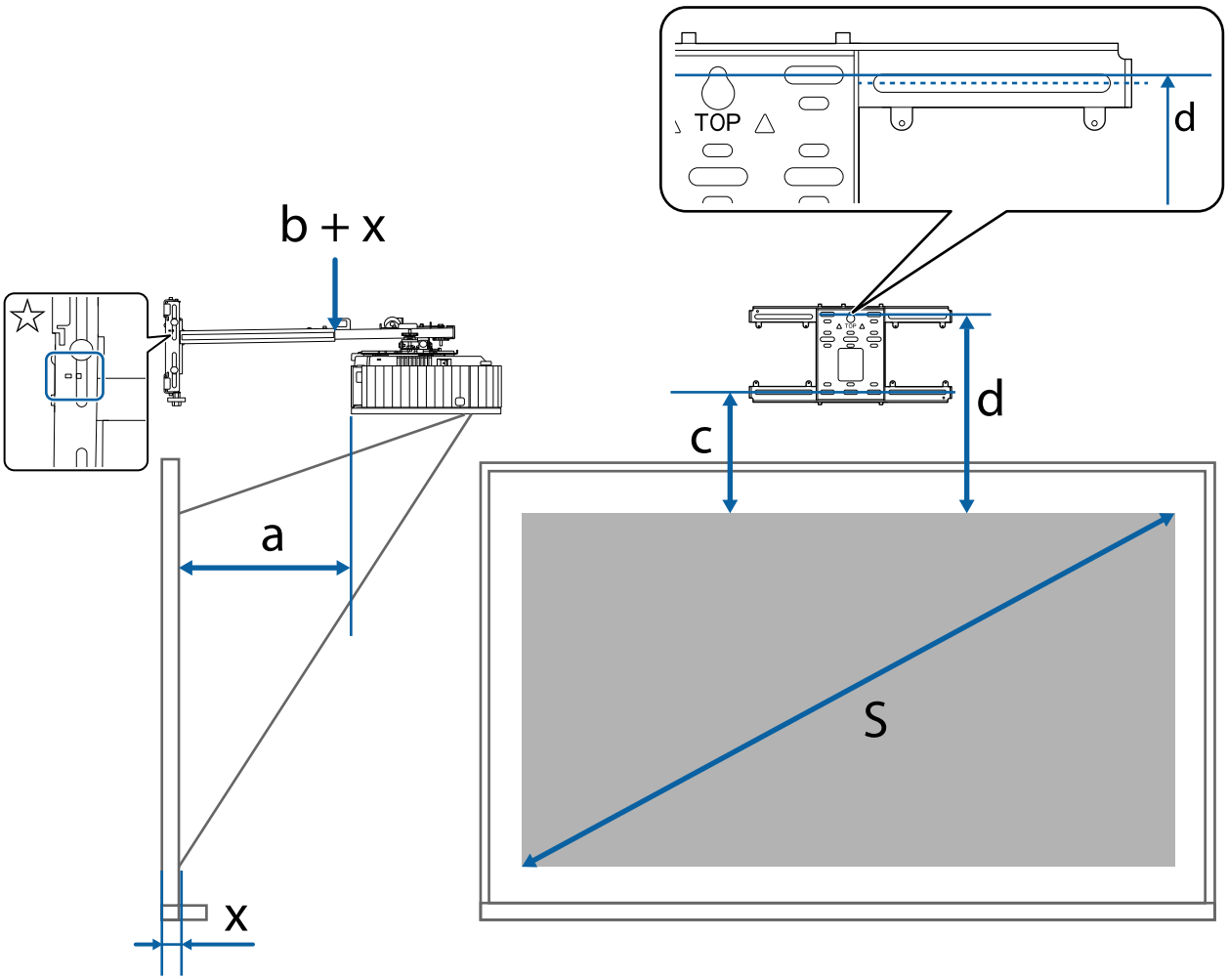

a:	Distância de projeção mínima (Panorâmico)	c:	Distância da extremidade superior da imagem até ao orifício do parafuso de instalação da placa de parede na parte inferior
b + x:	Número na escala da calha do braço na unidade do braço (máximo 266 mm)	d:	Distância da extremidade superior da imagem até ao orifício do parafuso temporário para a placa de parede
x:	Distância da parede até à superfície de projeção	S:	Tamanho da imagem projectada

Consulte em seguida os valores para "c" e "d" quando projetar numa proporção de 16:6 ou 21:9.

- c1/d1: quando a **Posição de Tela** está no centro
- c2/d2: quando a **Posição de Tela** está no topo

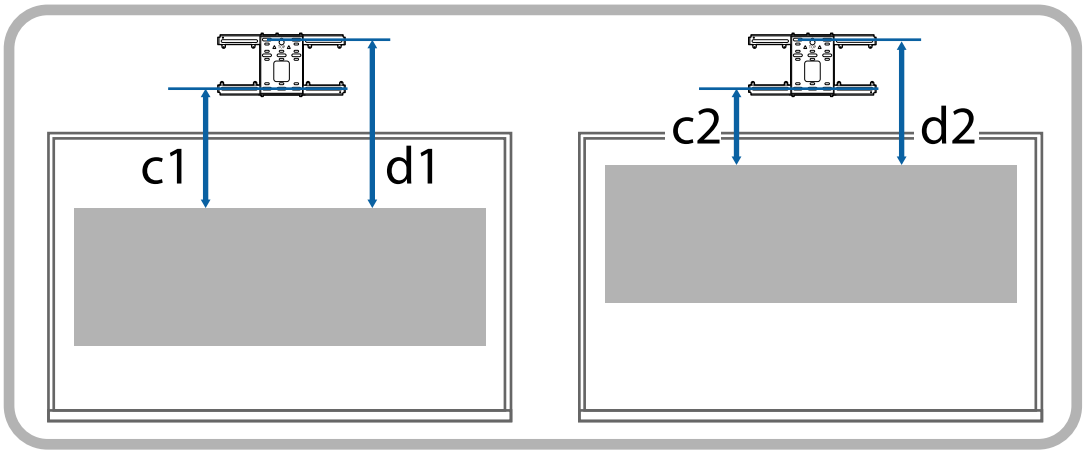

Imagem projectada 16:9

[Unidade: mm]

S		a	b	c	d
100 "	221 × 125	97	1	251	443
101 "	224 × 126	101	5	253	445
102 "	226 × 127	105	9	255	447
103 "	228 × 128	109	13	257	449
104 "	230 × 130	112	16	259	451
105 "	232 × 131	116	20	262	454
106 "	235 × 132	120	24	264	456
107 "	237 × 133	124	28	266	458
108 "	239 × 134	127	31	268	460
109 "	241 × 136	131	35	270	462
110 "	244 × 137	135	39	273	465
111 "	246 × 138	139	43	275	467
112 "	248 × 139	142	46	277	469
113 "	250 × 141	146	50	279	471
114 "	252 × 142	150	54	281	473
115 "	255 × 143	154	58	284	476
116 "	257 × 144	157	61	286	478
117 "	259 × 146	161	3	269	461
118 "	261 × 147	165	7	271	463
119 "	263 × 148	169	11	273	465
120 "	266 × 149	172	14	275	467
121 "	268 × 151	176	18	277	469
122 "	270 × 152	180	22	279	471
123 "	272 × 153	184	26	281	473
124 "	275 × 154	187	29	283	475
125 "	277 × 156	191	33	285	477
126 "	279 × 157	195	37	287	479
127 "	281 × 158	199	41	289	481
128 "	283 × 159	202	44	291	483
129 "	286 × 161	206	48	293	485
130 "	288 × 162	210	52	295	487

S		a	b	c	d
131 "	290 × 163	214	56	297	489
132 "	292 × 164	217	59	299	491
133 "	294 × 166	221	63	301	493
134 "	297 × 167	225	67	303	495
135 "	299 × 168	229	71	305	497
136 "	301 × 169	232	74	307	499
137 "	303 × 171	236	78	309	501
138 "	306 × 172	240	82	311	503
139 "	308 × 173	243	85	314	506
140 "	310 × 174	247	89	316	508
141 "	312 × 176	251	93	318	510
142 "	314 × 177	255	97	320	512
143 "	317 × 178	258	100	322	514
144 "	319 × 179	262	104	324	516
145 "	321 × 181	266	108	326	518
146 "	323 × 182	270	112	328	520
147 "	325 × 183	273	115	330	522
148 "	328 × 184	277	119	332	524
149 "	330 × 186	281	123	334	526
150 "	332 × 187	285	127	336	528
151 "	334 × 188	288	130	338	530
152 "	336 × 189	292	134	340	532
153 "	339 × 191	296	138	342	534
154 "	341 × 192	300	142	344	536
155 "	343 × 193	303	145	346	538
156 "	345 × 194	307	149	348	540
157 "	348 × 196	311	153	350	542
158 "	350 × 197	315	157	352	544
158 "	352 × 198	318	160	354	546
160 "	354 × 199	322	164	356	548

Imagem projectada 16:10

[Unidade: mm]

S		a	b	c	d
93 "	200 × 125	100	4	235	427
94 "	202 × 127	104	8	237	429
95 "	205 × 128	108	12	239	431
96 "	207 × 129	112	16	242	434
97 "	209 × 131	116	20	244	436
98 "	211 × 132	120	24	246	438
99 "	213 × 133	124	28	248	440
100 "	215 × 135	128	32	251	443
101 "	218 × 136	132	36	253	445
102 "	220 × 137	136	40	255	447
103 "	222 × 139	140	44	257	449
104 "	224 × 140	144	48	259	451
105 "	226 × 141	148	52	262	454
106 "	228 × 143	152	56	264	456
107 "	230 × 144	156	60	266	458
108 "	233 × 145	160	64	268	460
109 "	235 × 147	164	68	270	462
110 "	237 × 148	168	72	273	465
111 "	239 × 149	172	76	275	467
112 "	241 × 151	176	80	277	469
113 "	243 × 152	180	84	279	471
114 "	246 × 153	184	88	281	473
115 "	248 × 155	189	93	284	476
116 "	250 × 156	193	97	286	478
117 "	252 × 158	197	39	288	480
118 "	254 × 159	201	43	290	482
119 "	256 × 160	205	47	292	484
120 "	258 × 162	209	51	295	487
121 "	261 × 163	213	55	297	489
122 "	263 × 164	217	59	299	491

S		a	b	c	d
123 "	265 × 166	221	63	301	493
124 "	267 × 167	225	67	303	495
125 "	269 × 168	229	71	306	498
126 "	271 × 170	233	75	308	500
127 "	274 × 171	237	79	310	502
128 "	276 × 172	241	83	312	504
129 "	278 × 174	245	87	314	506
130 "	280 × 175	249	91	317	509
131 "	282 × 176	253	95	319	511
132 "	284 × 178	257	99	321	513
133 "	286 × 179	261	103	323	515
134 "	289 × 180	265	107	325	517
135 "	291 × 182	269	111	328	520
136 "	293 × 183	274	116	330	522
137 "	295 × 184	278	120	332	524
138 "	297 × 186	282	124	334	526
139 "	299 × 187	286	128	337	529
140 "	302 × 188	290	132	339	531
141 "	304 × 190	294	136	341	533
142 "	306 × 191	298	140	343	535
143 "	308 × 193	302	144	345	537
144 "	310 × 194	306	148	348	540
145 "	312 × 195	310	152	350	542
146 "	314 × 197	314	156	352	544
147 "	317 × 198	318	160	354	546
148 "	319 × 199	322	164	356	548

Imagem projectada 4:3

[Unidade: mm]

S		a	b	c	d
82 "	167 × 125	99	3	235	427
83 "	169 × 126	103	7	237	429
84 "	171 × 128	108	12	240	432
85 "	173 × 130	113	17	242	434
86 "	175 × 131	117	21	245	437
87 "	177 × 133	122	26	247	439
88 "	179 × 134	126	30	250	442
89 "	181 × 136	131	35	252	444
90 "	183 × 137	135	39	255	447
91 "	185 × 139	140	44	257	449
92 "	187 × 140	145	49	260	452
93 "	189 × 142	149	53	262	454
94 "	191 × 143	154	58	265	457
95 "	193 × 145	158	62	267	459
96 "	195 × 146	163	67	270	462
97 "	197 × 148	168	72	272	464
98 "	199 × 149	172	76	275	467
99 "	201 × 151	177	81	277	469
100 "	203 × 152	181	85	280	472
101 "	205 × 154	186	90	282	474
102 "	207 × 155	190	94	285	477
103 "	209 × 157	195	99	287	479
104 "	211 × 158	200	104	290	482
105 "	213 × 160	204	108	292	484
106 "	215 × 162	209	113	295	487
107 "	217 × 163	213	117	297	489
108 "	219 × 165	218	122	300	492
109 "	221 × 166	223	127	302	494
110 "	224 × 168	227	131	305	497
111 "	226 × 169	232	136	307	499

S		a	b	c	d
112 "	228 × 171	236	140	310	502
113 "	230 × 172	241	145	312	504
114 "	232 × 174	245	149	315	507
115 "	234 × 175	250	154	317	509
116 "	236 × 177	255	159	320	512
117 "	238 × 178	259	101	322	514
118 "	240 × 180	264	106	325	517
119 "	242 × 181	268	110	327	519
120 "	244 × 183	273	115	330	522
121 "	246 × 184	278	120	332	524
122 "	248 × 186	282	124	335	527
123 "	250 × 187	287	129	337	529
124 "	252 × 189	291	133	340	532
125 "	254 × 191	296	138	342	534
126 "	256 × 192	300	142	345	537
127 "	258 × 194	305	147	347	539
128 "	260 × 195	310	152	350	542
129 "	262 × 197	314	156	352	544
130 "	264 × 198	319	161	355	547

Imagem projectada 16:6

[Unidade: mm]

S		a	b	c1	d1	c2	d2
93 "	221 × 83	97	1	441	633	234	426
94 "	224 × 84	101	5	446	638	236	429
95 "	226 × 85	105	9	450	642	238	430
96 "	228 × 86	109	13	454	646	240	432
97 "	231 × 87	113	17	459	651	243	435
98 "	233 × 87	117	21	463	655	244	437
99 "	235 × 88	121	25	468	660	247	439
100 "	238 × 89	125	29	472	664	249	441
101 "	240 × 90	129	33	477	669	252	444
102 "	243 × 91	133	37	481	673	254	446
103 "	245 × 92	137	41	485	677	255	448
104 "	247 × 93	141	45	490	682	258	450
105 "	250 × 94	145	49	494	686	260	452
106 "	252 × 95	149	53	499	691	263	455
107 "	254 × 95	153	57	503	695	264	457
108 "	257 × 96	157	61	507	699	266	458
109 "	259 × 97	162	66	512	704	269	461
110 "	262 × 98	166	70	516	708	271	463
111 "	264 × 99	170	74	521	713	274	466
112 "	266 × 100	174	78	525	717	275	467
113 "	269 × 101	178	82	530	722	278	470
114 "	271 × 102	182	86	534	726	280	472
115 "	274 × 103	186	90	538	730	282	474
116 "	276 × 103	190	94	543	735	284	477
117 "	278 × 104	194	36	547	739	286	478
118 "	281 × 105	198	40	552	744	289	481
119 "	283 × 106	202	44	556	748	291	483
120 "	285 × 107	206	48	561	753	293	486
121 "	288 × 108	210	52	565	757	295	487
122 "	290 × 109	214	56	569	761	297	489

S		a	b	c1	d1	c2	d2
123 "	293 × 110	218	60	574	766	300	492
124 "	295 × 111	222	64	578	770	302	494
125 "	297 × 111	226	68	583	775	304	496
126 "	300 × 112	230	72	587	779	306	498
127 "	302 × 113	234	76	591	783	308	500
128 "	304 × 114	238	80	596	788	311	503
129 "	307 × 115	242	84	600	792	312	505
130 "	309 × 116	246	88	605	797	315	507
131 "	312 × 117	250	92	609	801	317	509
132 "	314 × 118	254	96	614	806	320	512
133 "	316 × 119	258	100	618	810	321	514
134 "	319 × 120	262	104	622	814	323	515
135 "	321 × 120	266	108	627	819	326	518
136 "	323 × 121	270	112	631	823	328	520
137 "	326 × 122	274	116	636	828	331	523
138 "	328 × 123	278	120	640	832	332	525
139 "	331 × 124	282	124	645	837	335	527
140 "	333 × 125	286	128	649	841	337	529
141 "	335 × 126	290	132	653	845	339	531
142 "	338 × 127	294	136	658	850	341	534
143 "	340 × 128	298	140	662	854	343	535
144 "	342 × 128	302	144	667	859	346	538
145 "	345 × 129	306	148	671	863	348	540
146 "	347 × 130	310	152	675	867	349	542
147 "	350 × 131	314	156	680	872	352	544
148 "	352 × 132	318	160	684	876	354	546

Imagem projectada 21:9

[Unidade: mm]

S		a	b	c1	d1	c2	d2
95 "	222 × 95	98	2	383	575	234	427
96 "	224 × 96	102	6	387	579	237	429
97 "	226 × 97	106	10	390	582	238	431
98 "	229 × 98	110	14	394	586	241	433
99 "	231 × 99	114	18	398	590	243	435
100 "	233 × 100	118	22	401	593	245	437
101 "	236 × 101	122	26	405	597	247	439
102 "	238 × 102	126	30	409	601	250	442
103 "	240 × 103	130	34	413	605	252	444
104 "	243 × 104	134	38	416	608	253	446
105 "	245 × 105	138	42	420	612	256	448
106 "	247 × 106	142	46	424	616	258	450
107 "	250 × 107	146	50	427	619	260	452
108 "	252 × 108	150	54	431	623	262	454
109 "	254 × 109	153	57	435	627	265	457
110 "	257 × 110	157	61	439	631	267	459
111 "	259 × 111	161	65	442	634	268	461
112 "	261 × 112	165	69	446	638	271	463
113 "	264 × 113	169	73	450	642	273	466
114 "	266 × 114	173	77	453	645	275	467
115 "	268 × 115	177	81	457	649	277	469
116 "	271 × 116	181	85	461	653	280	472
117 "	273 × 117	185	27	465	657	282	474
118 "	275 × 118	189	31	468	660	284	476
119 "	278 × 119	193	35	472	664	286	478
120 "	280 × 120	197	39	476	668	288	481
121 "	282 × 121	201	43	479	671	290	482
122 "	285 × 122	205	47	483	675	292	484
123 "	287 × 123	209	51	487	679	295	487
124 "	289 × 124	213	55	491	683	297	489

S		a	b	c1	d1	c2	d2
125 "	292 × 125	217	59	494	686	299	491
126 "	294 × 126	221	63	498	690	301	493
127 "	296 × 127	225	67	502	694	303	496
128 "	299 × 128	228	70	505	697	305	497
129 "	301 × 129	232	74	509	701	307	500
130 "	304 × 130	236	78	513	705	310	502
131 "	306 × 131	240	82	517	709	312	504
132 "	308 × 132	244	86	520	712	314	506
133 "	311 × 133	248	90	524	716	316	508
134 "	313 × 134	252	94	528	720	319	511
135 "	315 × 135	256	98	531	723	320	512
136 "	318 × 136	260	102	535	727	322	515
137 "	320 × 137	264	106	539	731	325	517
138 "	322 × 138	268	110	543	735	327	519
139 "	325 × 139	272	114	546	738	329	521
140 "	327 × 140	276	118	550	742	331	523
141 "	329 × 141	280	122	554	746	334	526
142 "	332 × 142	284	126	557	749	335	527
143 "	334 × 143	288	130	561	753	337	530
144 "	336 × 144	292	134	565	757	340	532
145 "	339 × 145	296	138	569	761	342	535
146 "	341 × 146	300	142	572	764	344	536
147 "	343 × 147	303	145	576	768	346	538
148 "	346 × 148	307	149	580	772	349	541
149 "	348 × 149	311	153	583	775	350	542
150 "	350 × 150	315	157	587	779	352	545
151 "	353 × 151	319	161	591	783	355	547

Fixar a unidade de ajuste no projector

1 Desaperte o parafuso M4 da unidade de ajuste e, em seguida, alinhe as marcas para cada peça

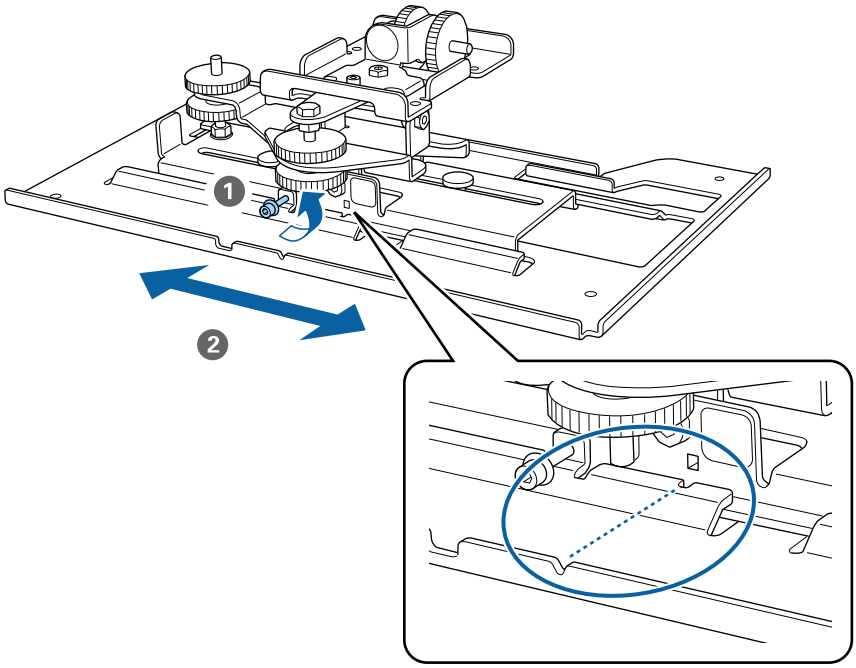

Quando a posição estiver correcta, aperte o parafuso M4.

2 Fixe a unidade de ajuste à base do projector com os parafusos M4 x12 mm (x4) fornecidos

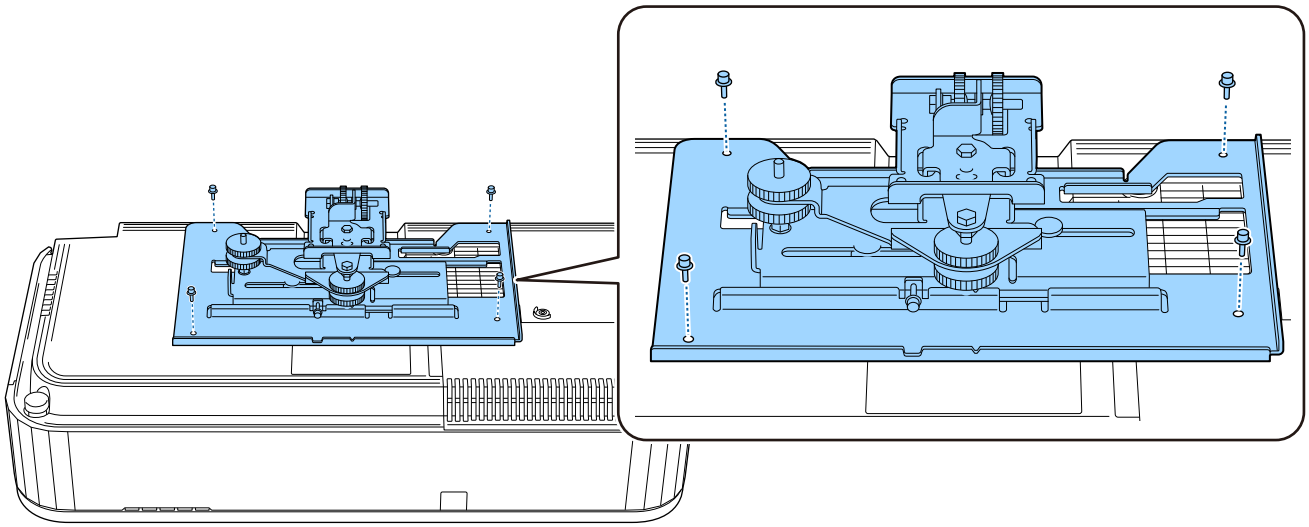

Instalar a plataforma de placa na parede

1 Fixe a folha modelo à parede

Coloque a folha modelo de acordo com a posição de instalação confirmada utilizando a tabela de distância de projecção (Pág.23).

Alinhe a posição central do ecrã projetado com Image Center A na folha modelo.

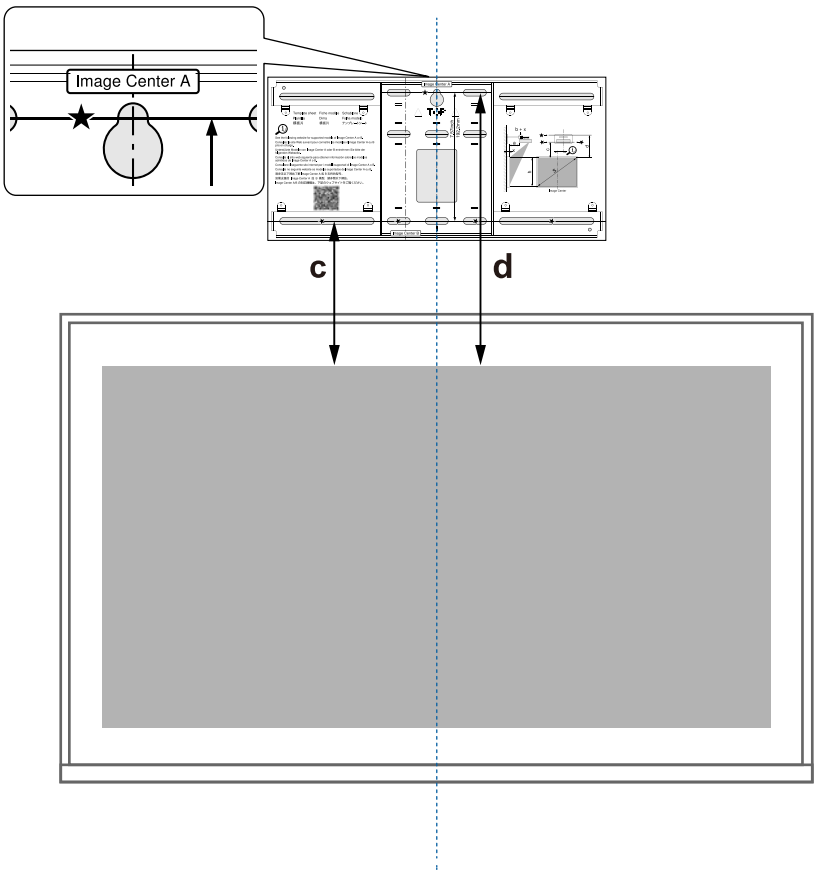

2 Colocar um parafuso M10 disponível comercialmente na posição do orifício do parafuso temporário para a placa de parede

Deixe 6 mm ou mais entre a parede e a cabeça do parafuso.

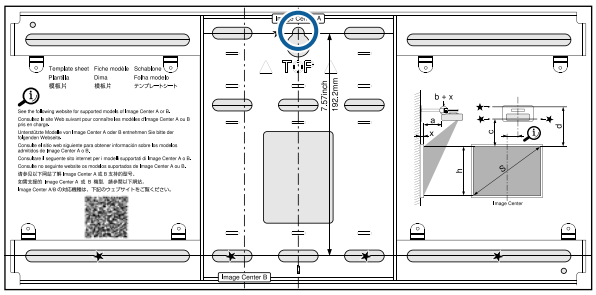

3 Determine as posições dos orifícios de montagem para a placa de parede

Nos orifícios de parafuso mostrados na figura abaixo, fixe pelo menos quatro pontos na parte superior, inferior, esquerda e direita para um equilíbrio ideal.

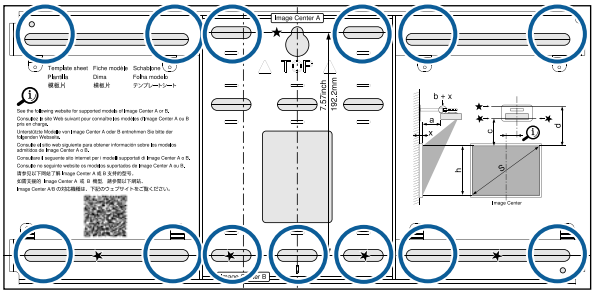

4 Perfure os orifícios na parede

Diâmetro da broca: 10,5 mm (M10) ou 10 mm (3/8 polegadas)

Profundidade do furo piloto: 45 mm

Profundidade do furo da âncora: 40 mm

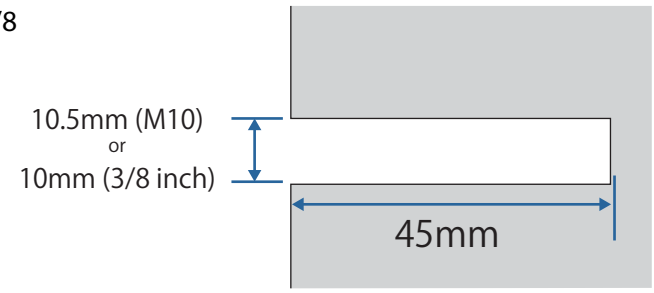

Quando passar os cabos para o projetor através de uma parede, pode perfurar os orifícios na área exibida na figura abaixo e utilizá-los para passar os cabos.

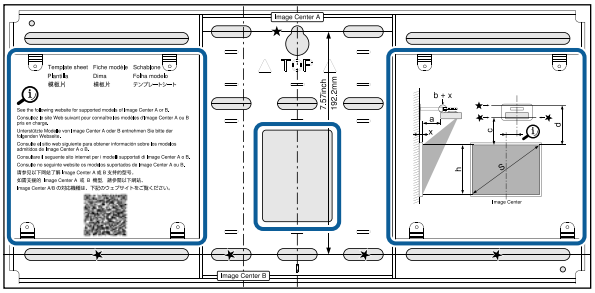

5 Remova a folha modelo

6 Coloque a placa de parede no parafuso M10 temporário instalado no passo 2

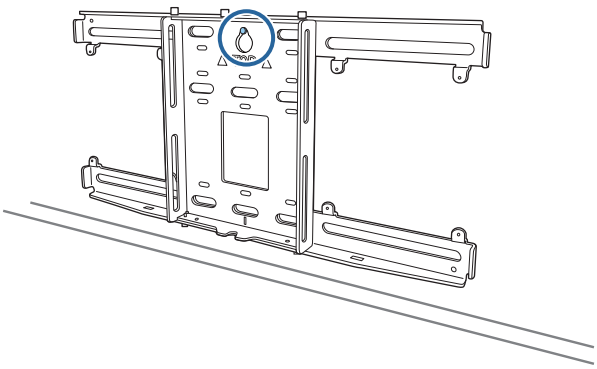

7 Utilize parafusos com bucha M10 ou 3/8 polegadas x 60 mm para fixar a placa de parede nos orifícios perfurados no passo 4

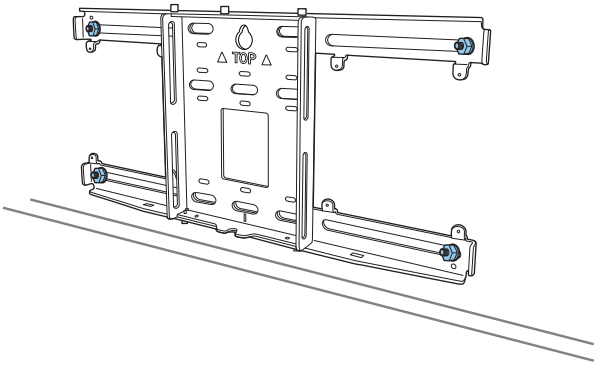

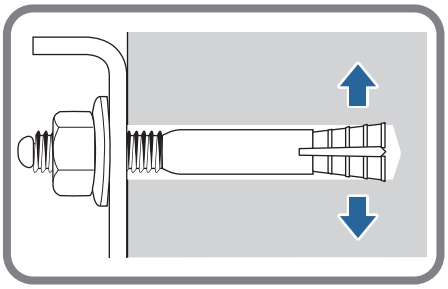

Instale a unidade do braço na placa de parede

1 Desaperte os parafusos M4 x 12 mm (x2) e prolongue o braço deslizante na unidade do braço

Ajuste a escala da calha para a distância combinada do valor para (b) confirmado na tabela de distância de projecção (Pág.23) e a espessura da superfície de projecção (x).

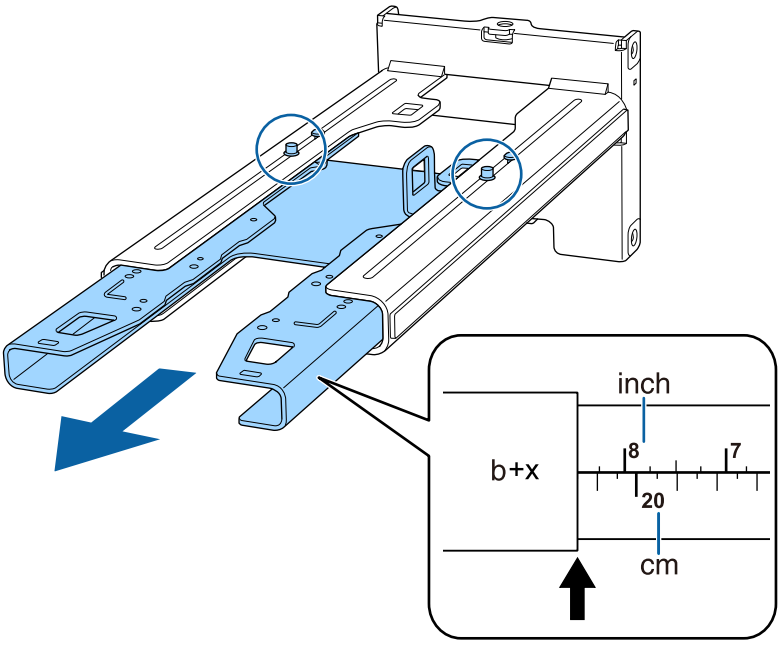

2 Insira o eixo sextavado na unidade do braço

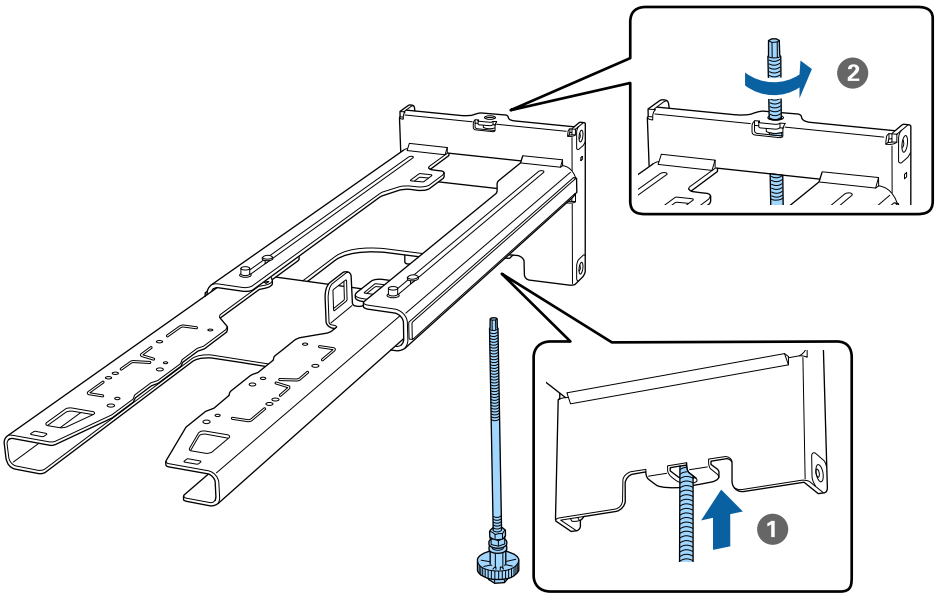

3 Direcione os cabos necessários através da unidade do braço

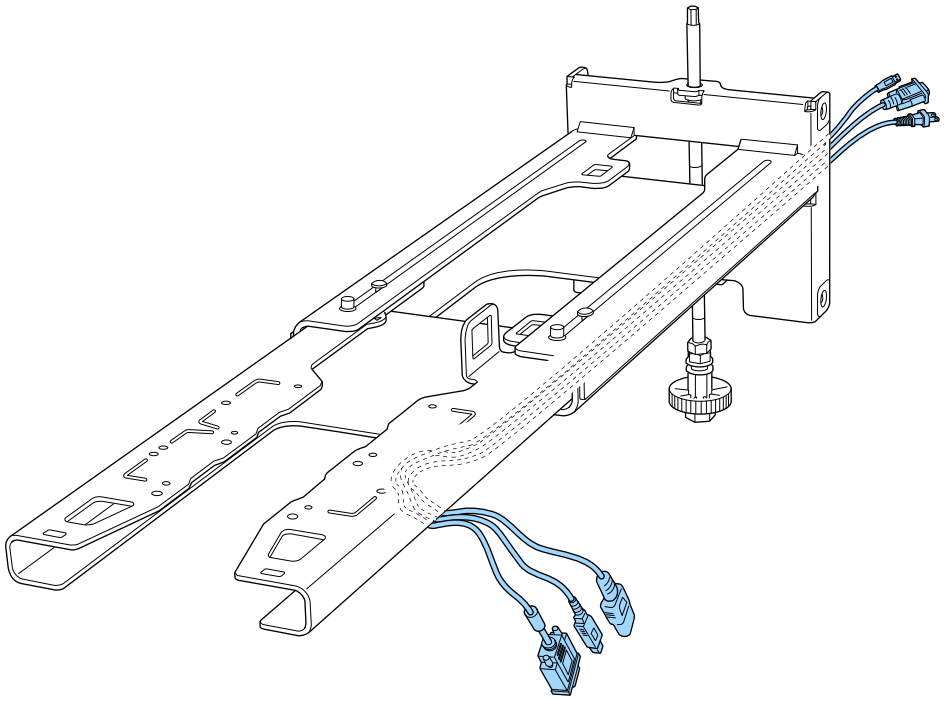

Aviso

Não pendure a extensão restante dos cabos na unidade do braço. Esta poderá cair e causar um acidente.

Certifique-se de que os cabos para ligar a dispositivos periféricos, como Mini PC, são encaminhados de forma a saírem pela parte inferior da unidade do braço e não através das paredes.

4 Fixe a unidade do braço na placa de parede

Insira o eixo sextavado até que a ponta saia ligeiramente da parte superior da placa de parede e a outra extremidade toque na parte inferior da placa de parede.

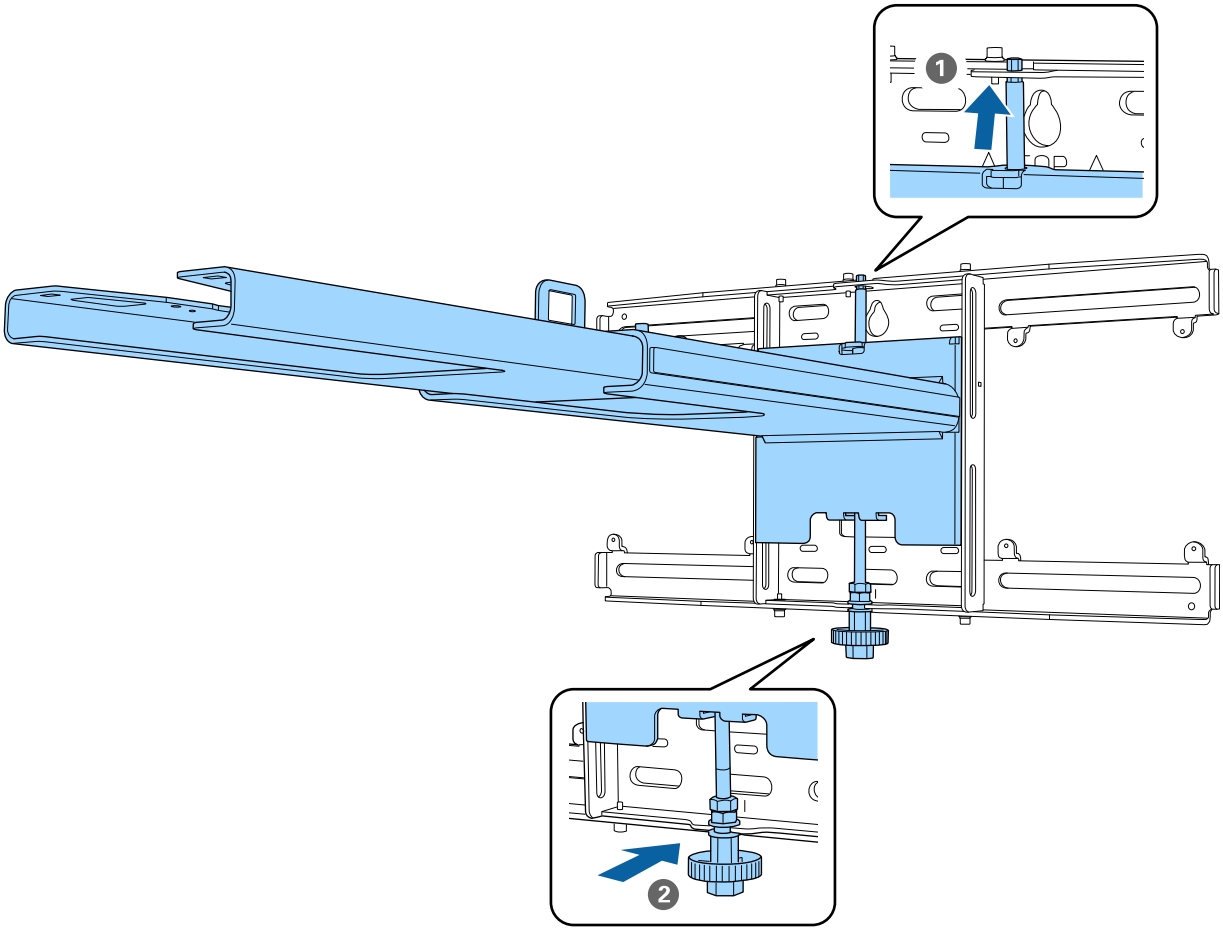

Atenção

Tenha atenção para não entalar os cabos entre a unidade do braço e a placa de parede.

5 Fixe a unidade do braço temporariamente

Fixe três pontos com os parafusos M6 fornecidos (x3).

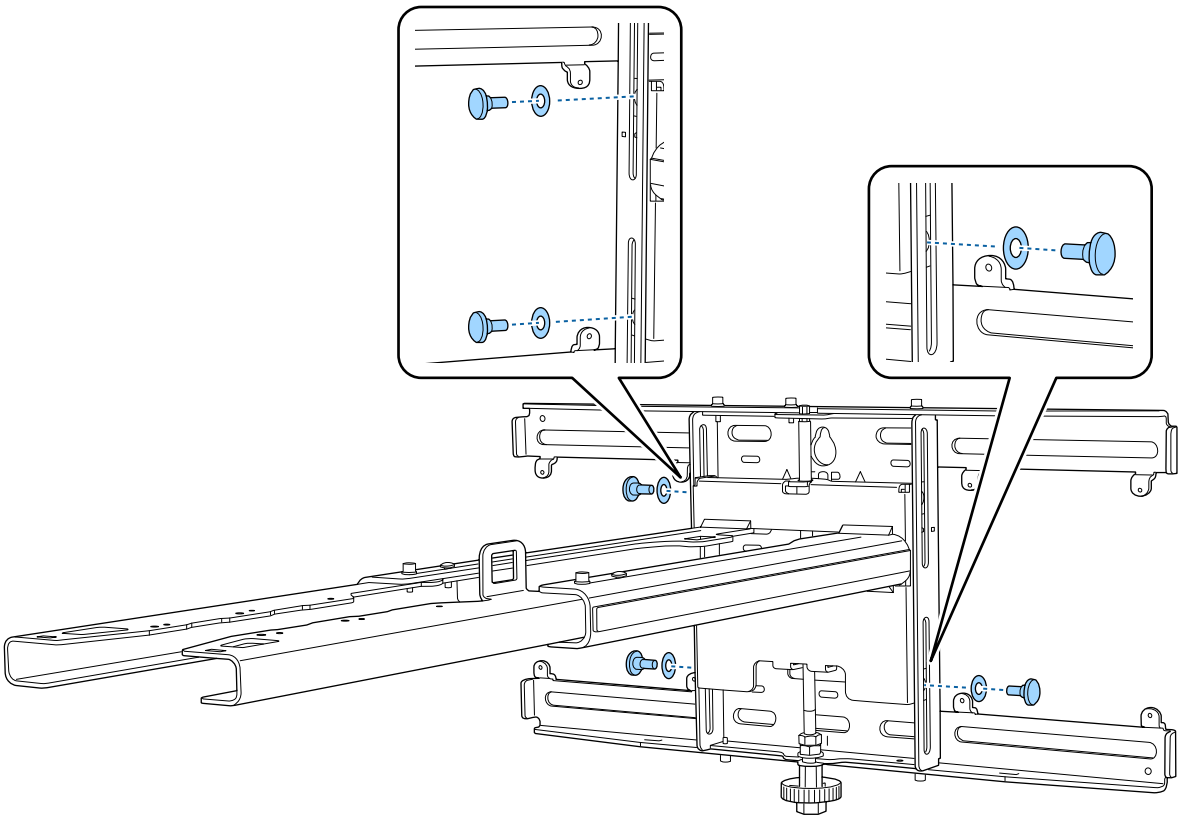

6 Ajuste a calha vertical com a chave de bocas para alinhar as marcas da placa de parede e a unidade do braço.

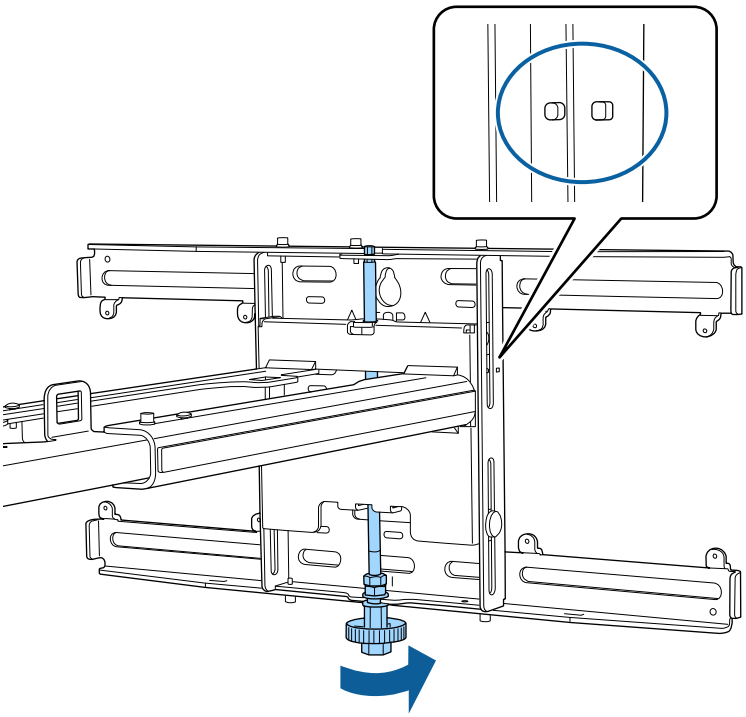

7 Aperte o parafuso M6 (x1) para fixar a unidade do braço na sua posição

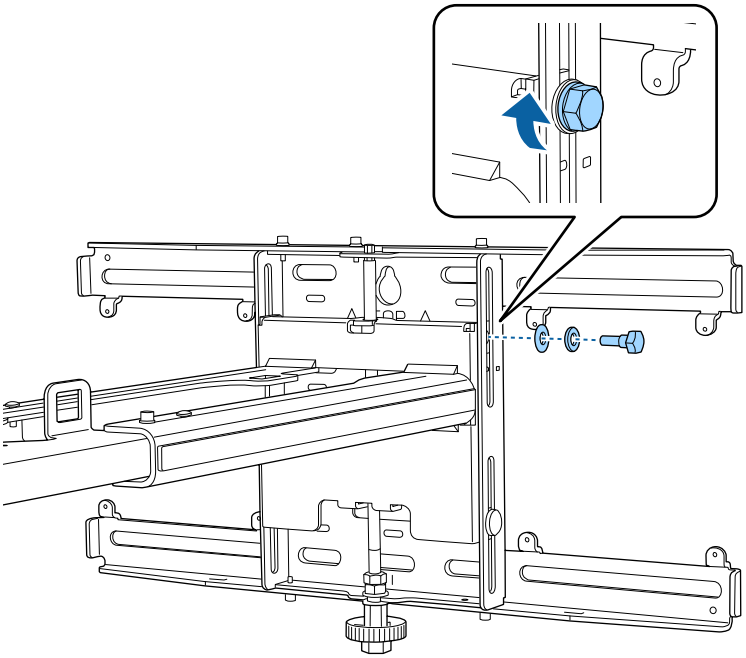

Fixe a unidade de ajuste na unidade do braço

1 Verifique a posição de instalação da unidade de ajuste

A posição de instalação está marcada na unidade do braço. Instale na posição apropriada de acordo com o tamanho da tela na qual deseja projectar.

- Se a imagem projetada for inferior a 117 polegadas: instale a unidade na marca ◯ .

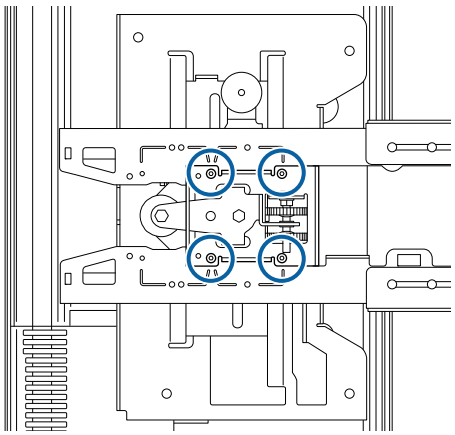

- Se a imagem projetada for igual ou superior a 117 polegadas: instale a unidade na marca ◯ ◯ .

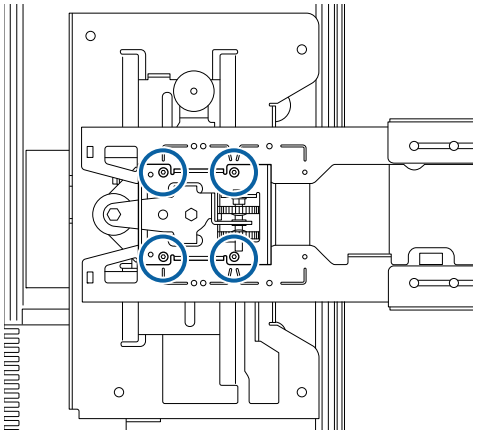

2 Fixe a unidade de ajuste na unidade do braço com os parafusos M4 x 12 mm (x4) fornecidos

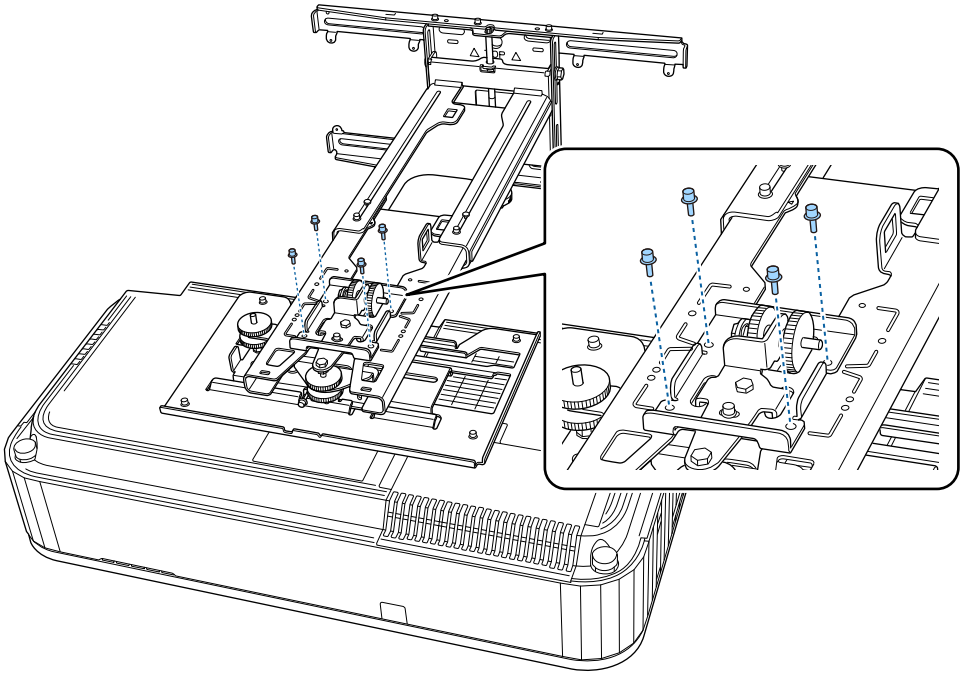

3 Ligue os cabos ao videoprojector

Por último, ligue o cabo de alimentação.

Fixar dispositivos periféricos

Fixe o mini PC ou stick PC na placa para mini PC e fixe-o no lado esquerdo ou direito da placa de parede.

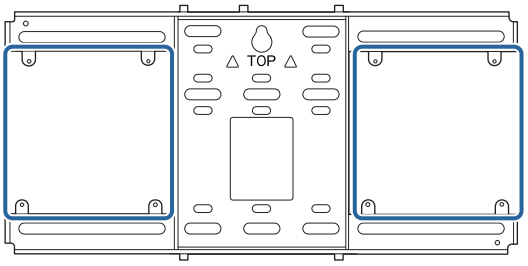

Fixe-o de forma a que as aberturas de exaustão do PC não fiquem bloqueadas.

Recomendamos que instale o PC de forma a que as aberturas de exaustão fiquem situadas na parte superior e as aberturas de entrada de ar fiquem na parte inferior.

Quando fixar com a correia para mini PC

1 Enrole a correia à volta da placa para mini PC

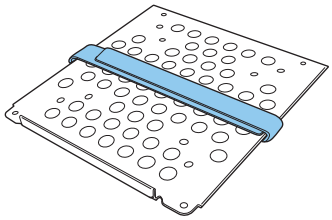

2 Fixe a placa para mini PC na placa de parede utilizando os parafusos M3 x 6 mm (x4) fornecidos.

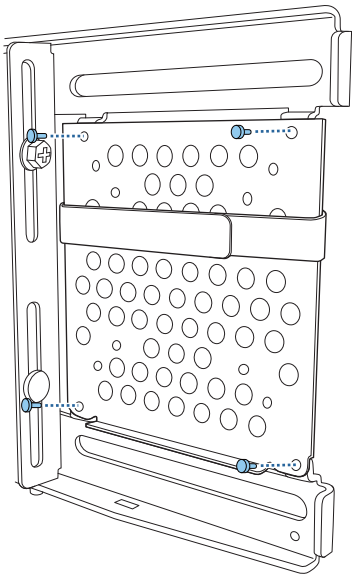

3 Coloque o PC na extremidade inferior da placa para mini PC e fixe-o com a correia

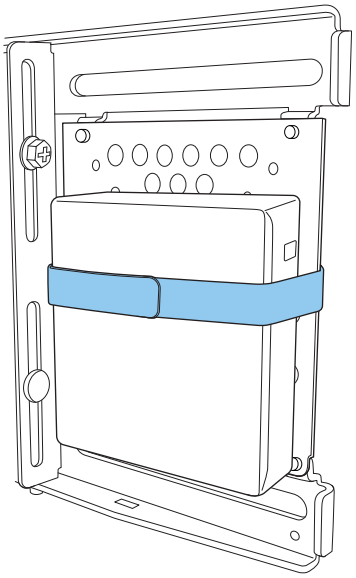

Quando fixar com parafusos

A ordem de instalação das peças poderá ser diferente, dependendo da forma do mini PC e da orientação dos orifícios de parafuso. Verifique previamente as instruções de instalação.

Exemplo de instalação

- Fixe a placa para mini PC com o PC instalado na placa de parede utilizando os parafusos M3 x 6 mm (x4) fornecidos.

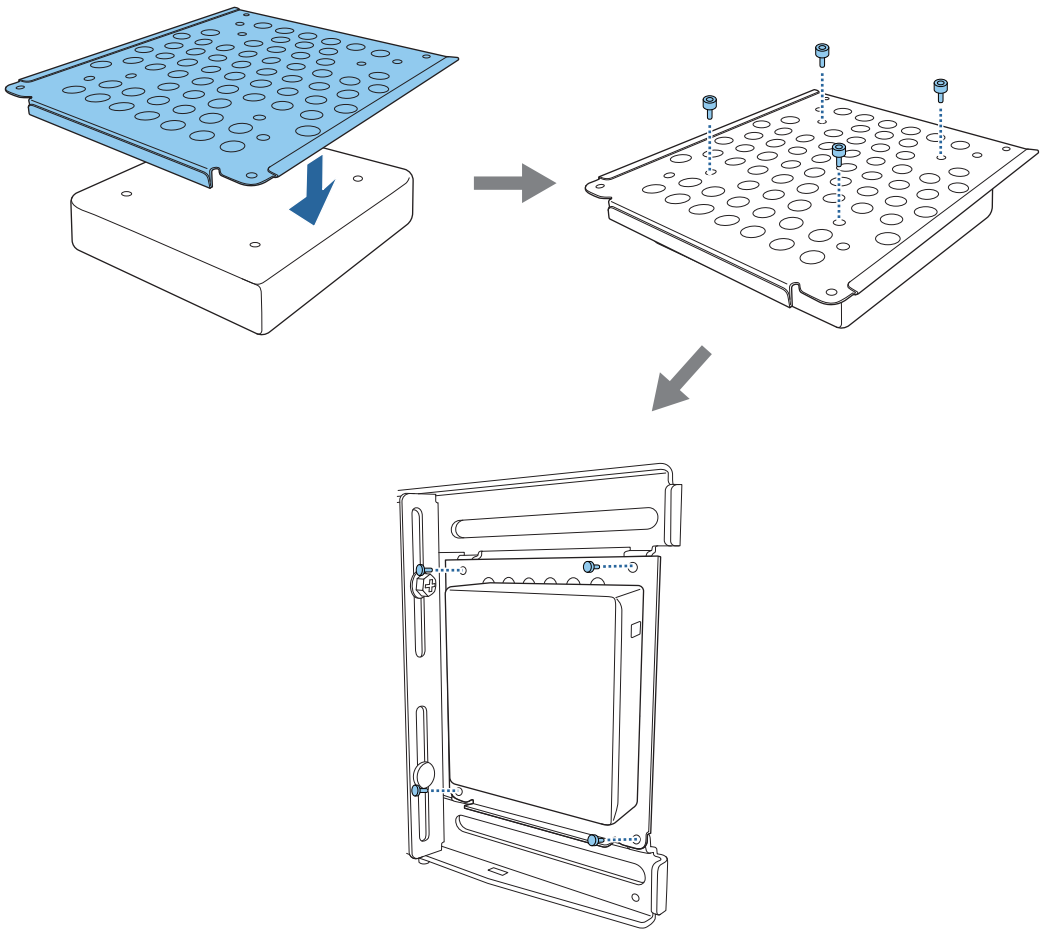

- Fixe a placa para mini PC na placa de parede utilizando os parafusos M3 x 6 mm (x4) fornecidos e, em seguida, instale o PC.

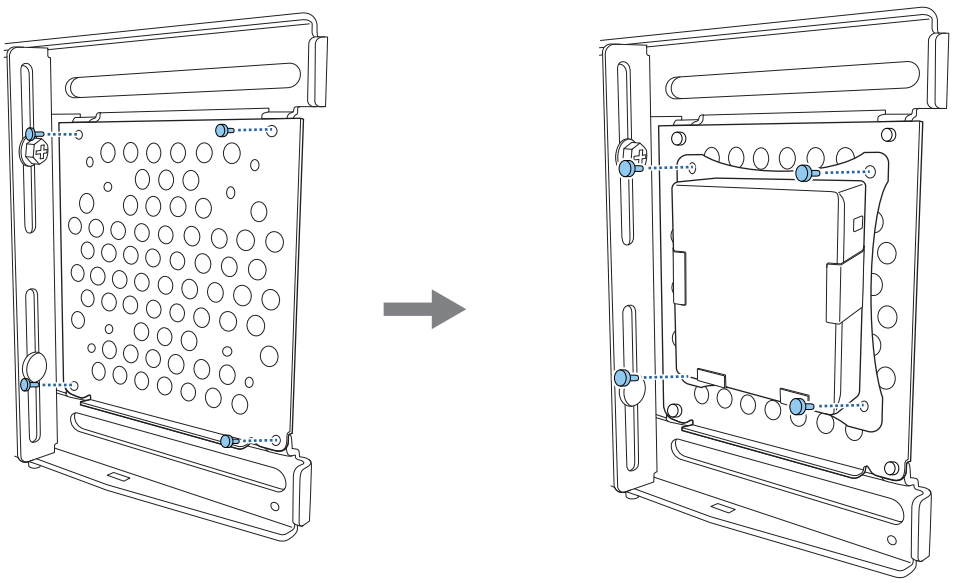

Ajustar a posição da imagem projetada

Pode utilizar um dos seguintes métodos para ajustar a posição da imagem projectada.

Quando estiverem instalados vários projectores na mesma sala, recomendamos que defina as ID dos projectores para evitar interferências do controlo remoto.

Ligue um projetor e defina o número de ID para o projetor em **Instalação** > **ID do Projetor**. Se pretende controlar um projector específico, mantenha premido o botão [ID] no controlo remoto e pressione o botão com o mesmo número da ID do projector.

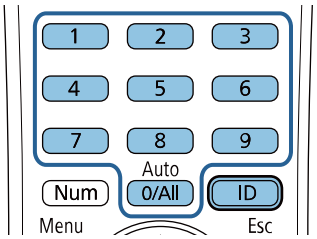

- Ajustar utilizando o Guia de Instalação da placa de montagem (Pág.48)

  Ajuste manualmente a posição da placa de montagem de acordo com o ecrã exibido. Isto é útil quando pretende executar ajustes na posição de projecção mantendo a qualidade da imagem.

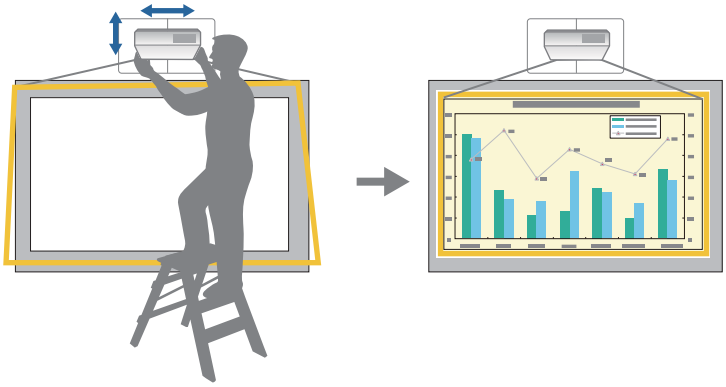

- Ajustar utilizando o assistente de configuração inicial

  Ajuste a posição de projeção utilizando o assistente de configuração inicial apresentado quando liga o projetor pela primeira vez.
- Ajustar utilizando os menus do projector (Pág.52)

  Seleccione a área que pretende ajustar e corrija manualmente a imagem. Isto é útil quando pretende efectuar ajustes na posição de projecção depois de efectuar ajustes mecânicos utilizando o ecrã de guia.

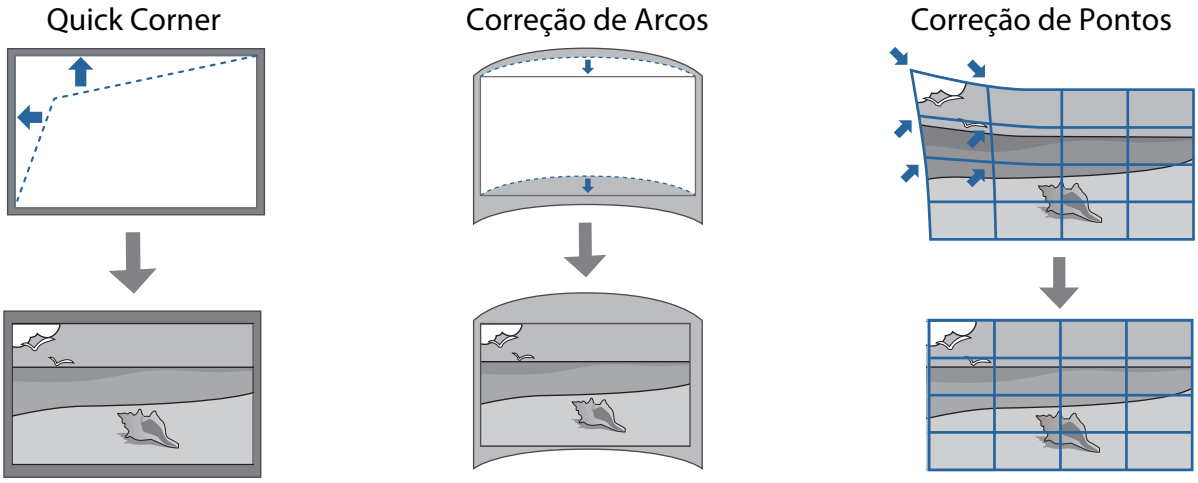

- As imagens não ficam imediatamente estáveis depois de ligar o projector. Depois de iniciar a projecção, aguarde pelo menos 30 minutos antes de ajustar a imagem.
- Instale e ajuste o projetor a uma temperatura ambiente próxima da existente no ambiente previsto de utilização. Se a temperatura alterar, a posição da imagem poderá deslocar-se.
- Ao configurar vários videoprojectores através da função de configuração em lote, execute a configuração em lote antes de ajustar a imagem projectada.
- Recomendamos o ajuste da posição mecânica da placa de montagem para ajustar a imagem quando desejar manter a qualidade da imagem.

Preparações antes de ajustar

O assistente de configuração inicial é apresentado quando liga o projetor pela primeira vez.

Utilize os botões para cima, baixo, esquerda, direita e [Enter] para definir a **Projecção**, **Língua** e **Data & Hora**. Continue a ajustar o formato e posição da imagem projetada conforme necessário. Se necessário, pode ativar a **Inicialização rápida** para acelerar a inicialização do projetor. O consumo de energia aumenta durante a suspensão quando ativa esta definição.

Executar o ajuste mecânico utilizando o Guia de Instalação da placa de montagem

Utilize o ecrã de orientação para ajustar a posição da imagem.

1 Premir o botão [Menu]

Utilizar o Controlo Remoto

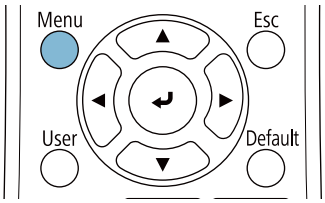

Utilizar o Painel de Controlo

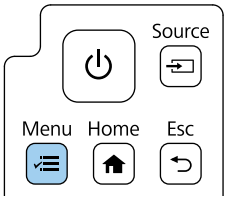

2 Seleccione **Guia de Instalação da placa de montagem** no menu **Instalação**

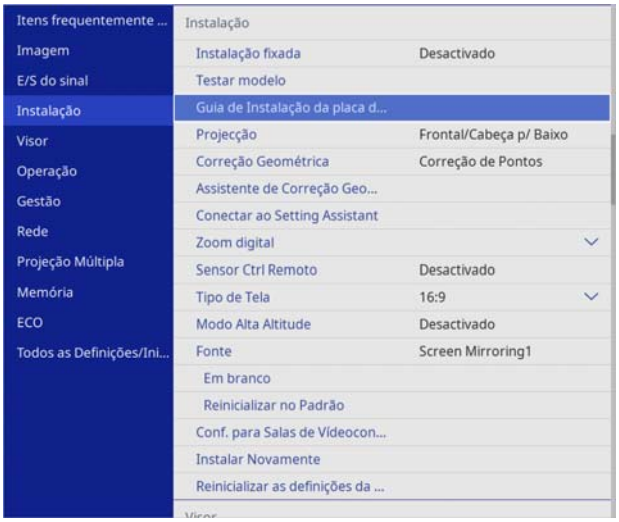

Será apresentado o ecrã de orientação.

3 Rode o regulador ① no guia de instalação para ajustar a oscilação horizontal

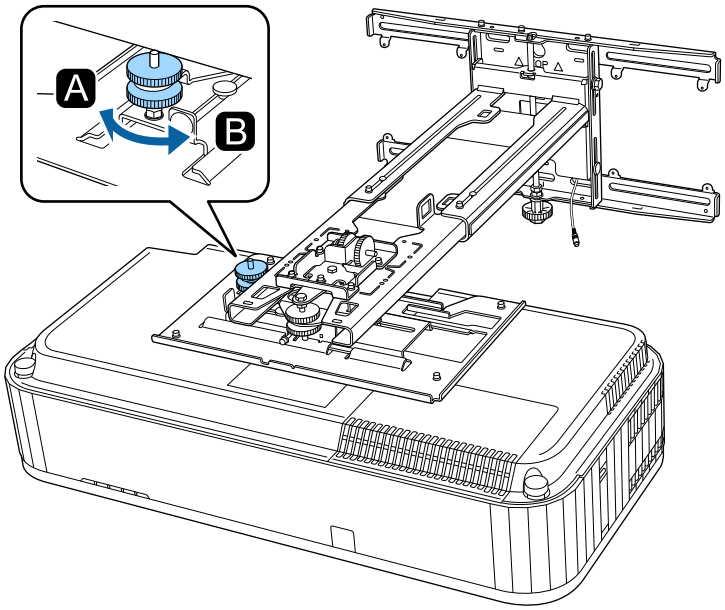

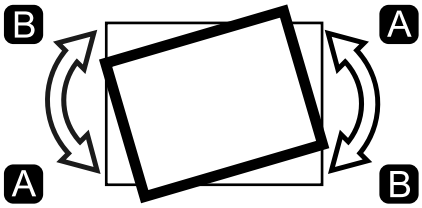

4 Desaperte o parafuso M4 e, em seguida, rode o regulador ② no guia de instalação para ajustar a rotação horizontal

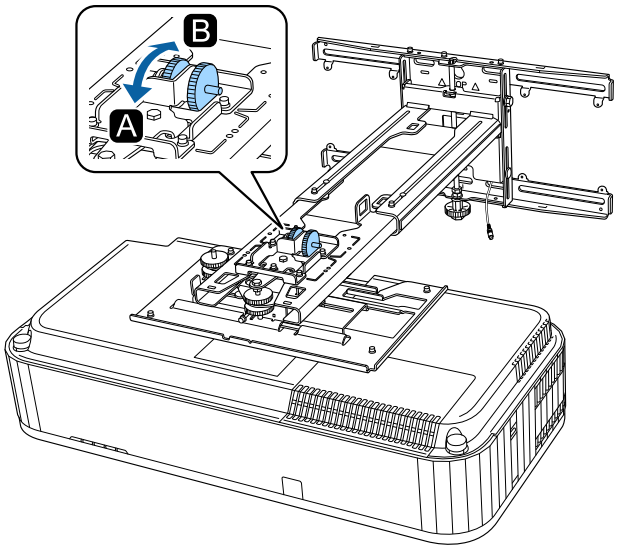

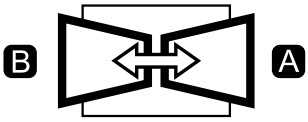

5 Rode o regulador ③ no guia de instalação para ajustar a inclinação vertical

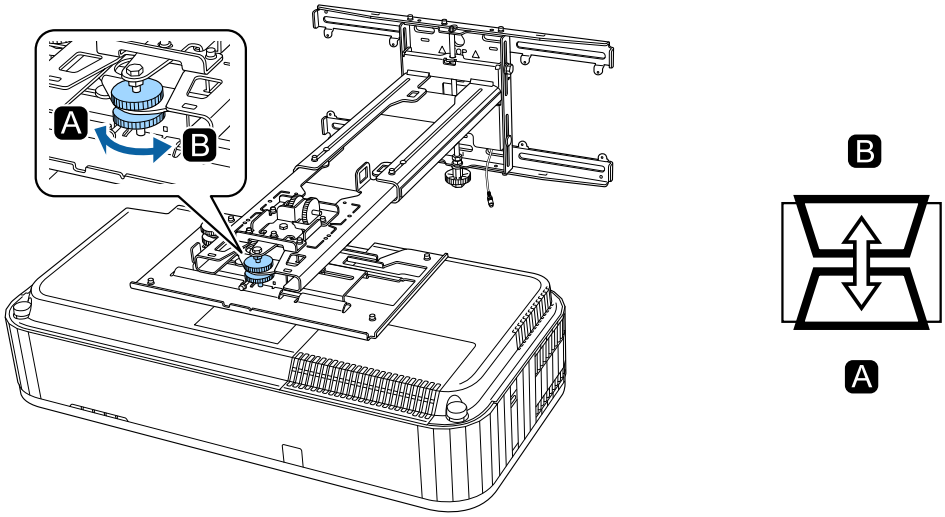

6 Desaperte o parafuso M4 e ajuste a calha horizontal

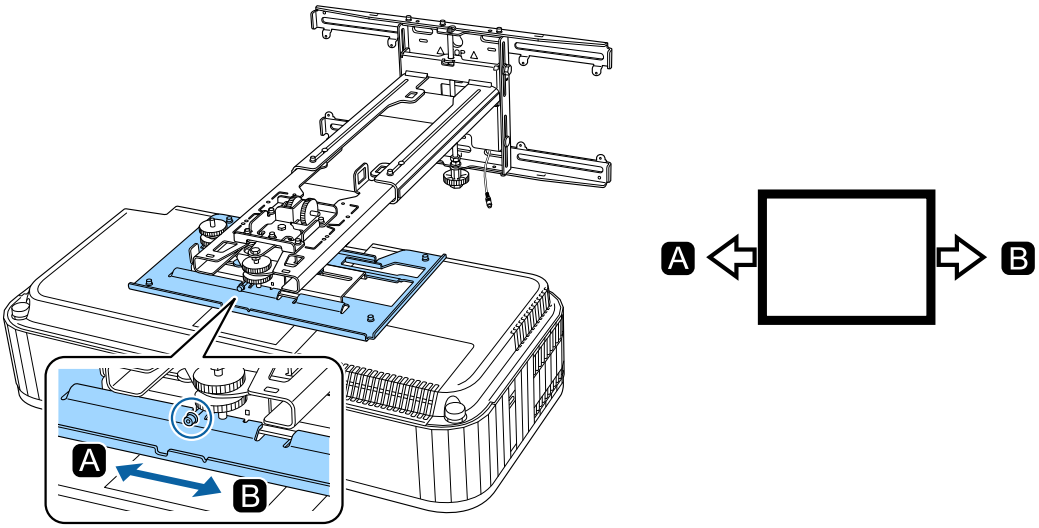

7 Desaperte os parafusos M4 (x2) e ajuste a calha para a frente/trás

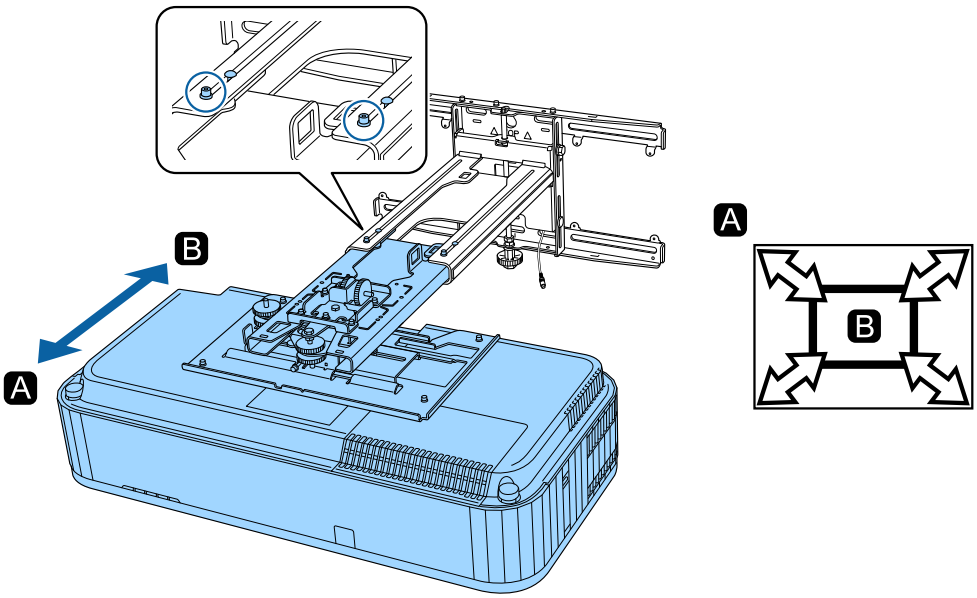

8 Desaperte o parafuso M6 e ajuste a calha vertical

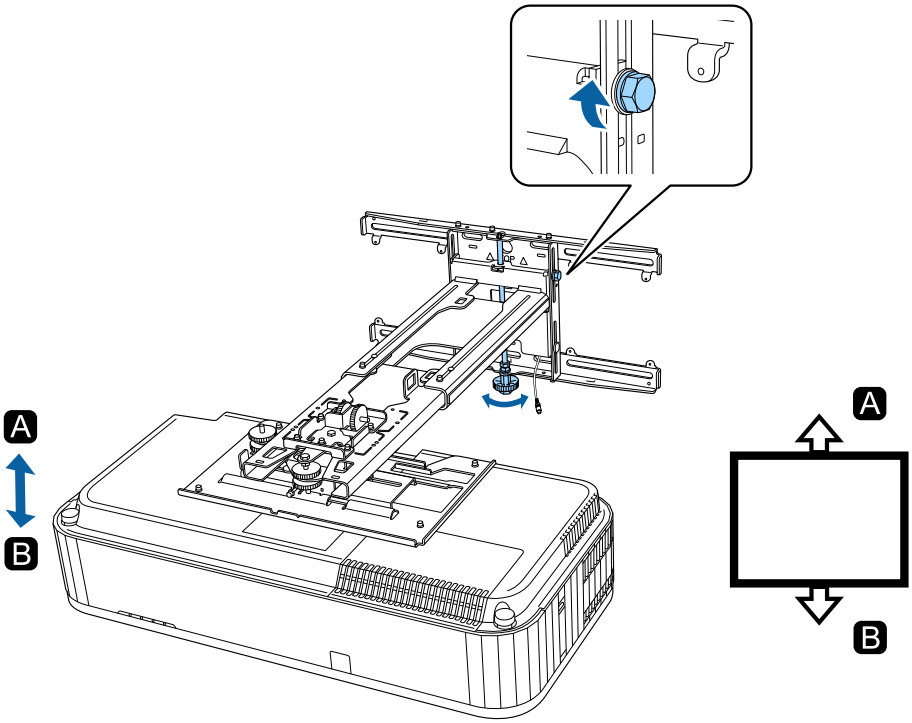

9 Volte a apertar os parafusos desapertados nos passos 3 a 8

> ⚠ **Aviso**
>
> Aperte bem todos os parafusos. Se não o fizer, o produto poderá cair e causar lesões pessoais ou danos de propriedade.

10 Ajuste a focagem da posição A na figura seguinte

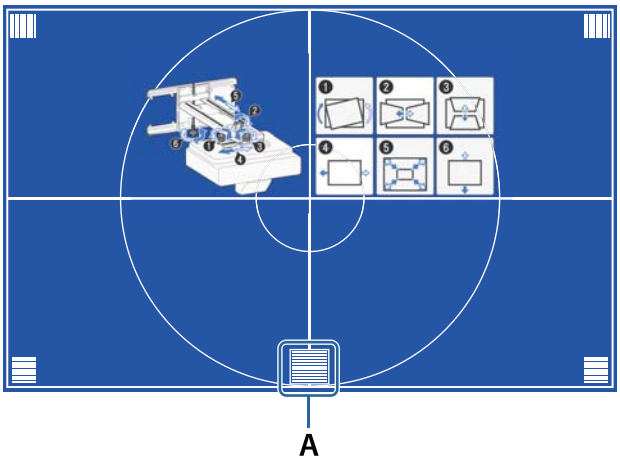

11 Quando terminar os ajustes, pressione o botão [Esc] no controlo remoto ou no painel de controlo para sair do ecrã de orientação

Ajustar utilizando os menus do projector

- Pode guardar os valores ajustados em **Memória** no menu **Correção Geométrica**.
- Antes de efetuar o ajuste, estabeleça primeiro as definições de Tipo de Tela e Posição de Tela. Se alterar as Tipo de Tela ou a Posição de Tela após efetuar correções, as correções serão repostas.

Correção de Arcos

1 Premir o botão [Menu]

Utilizar o Controlo Remoto

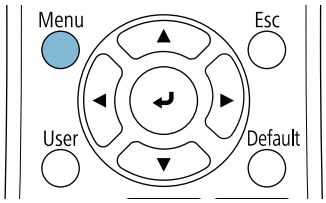

Utilizar o Painel de Controlo

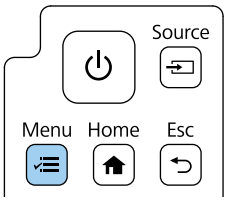

2 Seleccione **Correção Geométrica** no menu **Instalação**

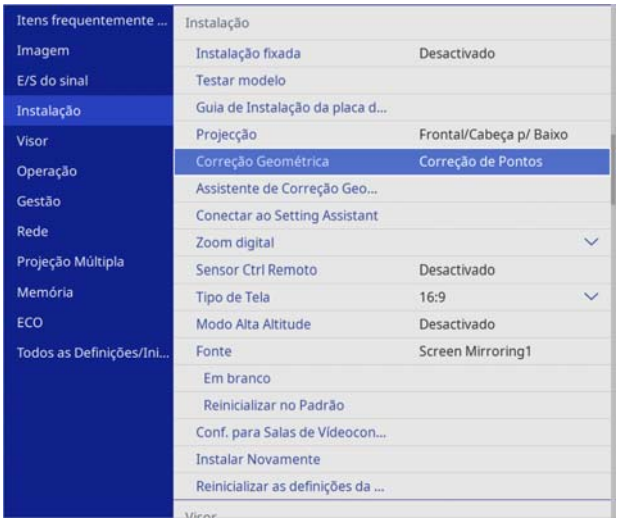

3 Seleccionar **Correção de Arcos**

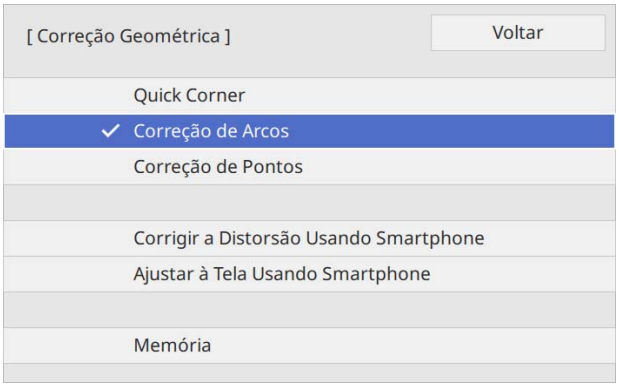

4 Selecione o lado que pretende corrigir e efetue o ajuste

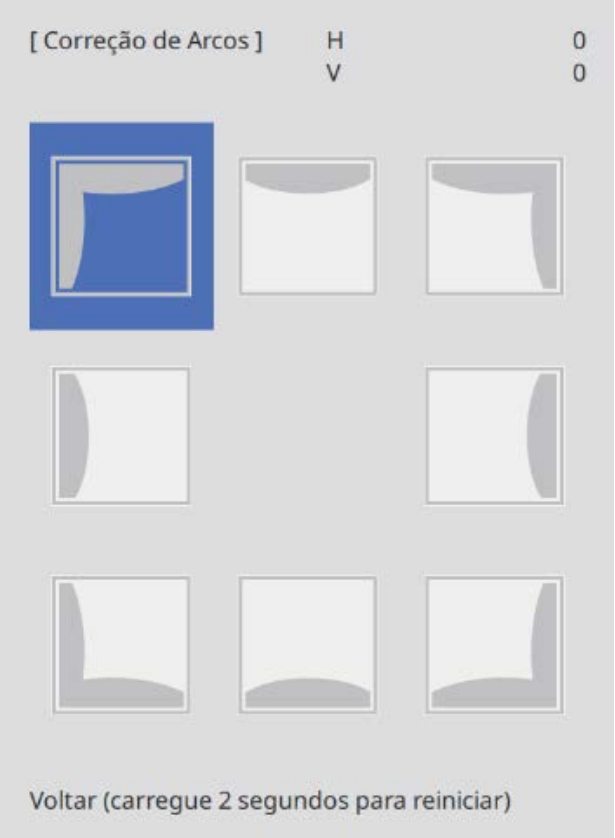

Quando atingir o limite de ajuste, será exibida a mensagem **Não é possível mover mais.**

5 Quando terminar os ajustes, pressione o botão [Esc] no controlo remoto ou no painel de controlo para terminar o ajuste

Quick Corner

1 Premir o botão [Menu]

Utilizar o Controlo Remoto

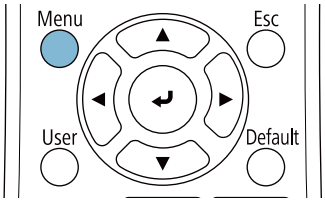

Utilizar o Painel de Controlo

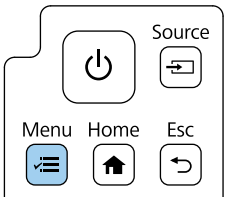

2 Seleccione **Correção Geométrica** no menu **Instalação**

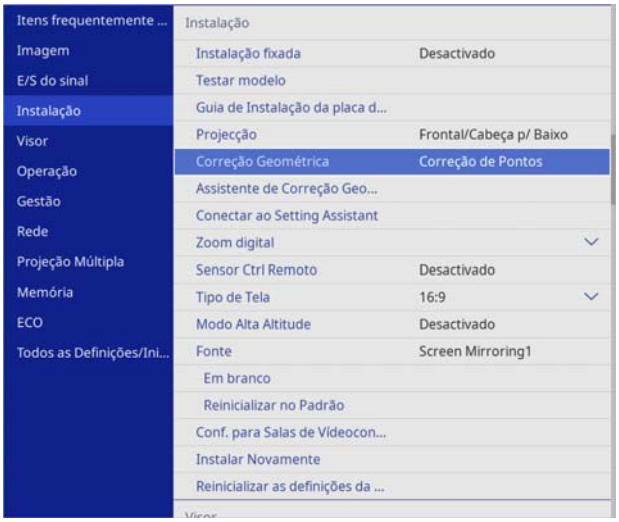

3 Seleccione **Quick Corner**

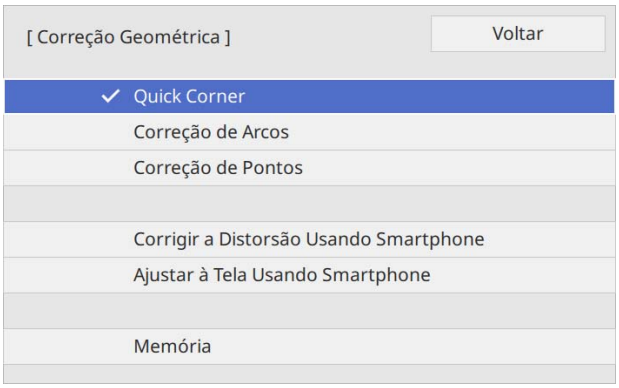

4 Selecione o lado que pretende corrigir e efetue o ajuste

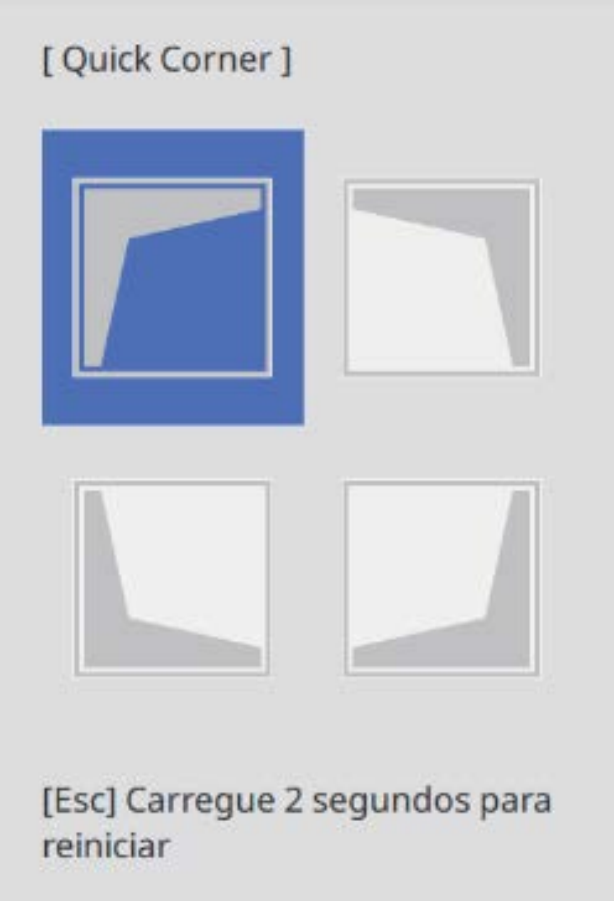

Quando atingir o limite de ajuste, será exibida a mensagem **Não é possível mover mais.**

> Ao ajustar os lados, pressione os botões [1], [3], [7], e [9] no controlo remoto para selecionar o lado que pretende ajustar.

5 Quando terminar os ajustes, pressione o botão [Esc] no controlo remoto ou no painel de controlo para terminar o ajuste

Correção de Pontos

1 Premir o botão [Menu]

Utilizar o Controlo Remoto

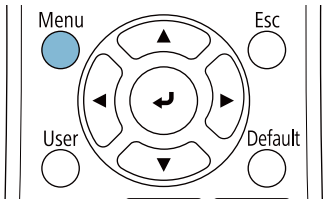

Utilizar o Painel de Controlo

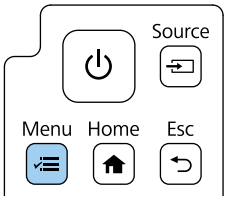

2 Seleccione **Correção Geométrica** no menu **Instalação**

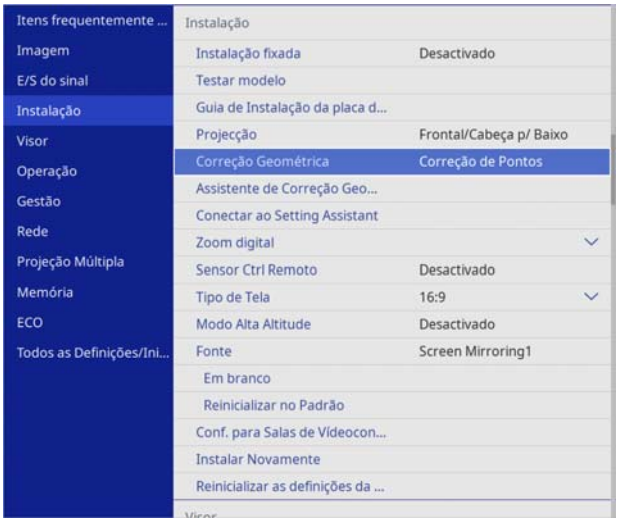

3 Seleccione **Correção de Pontos**

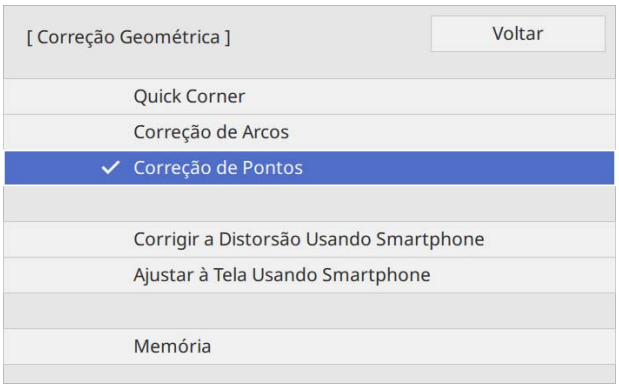

4 Selecione **Pontos (Vert.)** e **Pontos (Horiz.)** e defina o número de grelhas

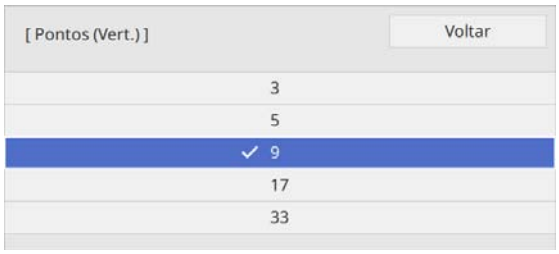

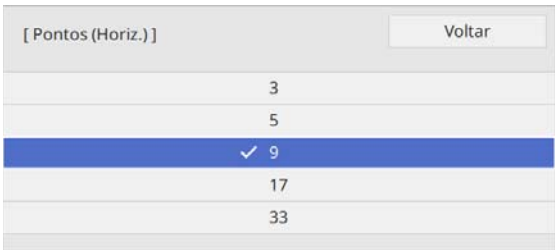

5 Seleccione os pontos que deseja corrigir e efectue os ajustes

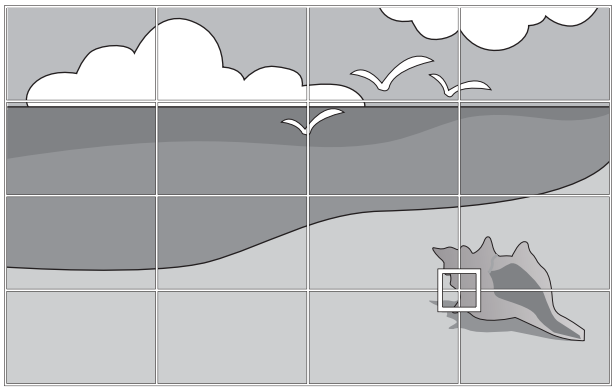

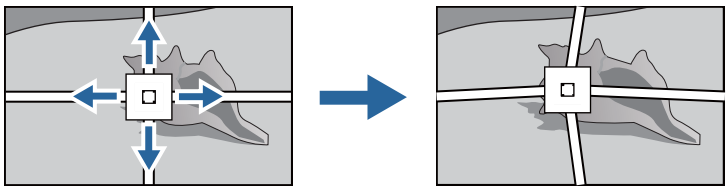

Caso seja difícil ver a grelha, utilize **Cor do Padrão** para alterar a cor da grelha.

6 Quando terminar os ajustes, pressione o botão [Esc] no controlo remoto ou no painel de controlo para terminar o ajuste

Encaixar as tampas

1 Encaixe a tampa esquerda da placa de parede

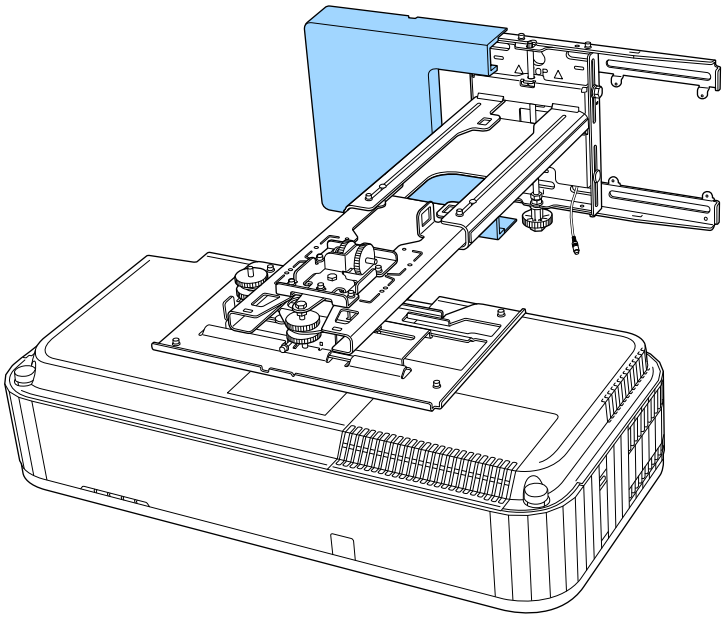

2 Encaixe a tampa direita da placa de parede

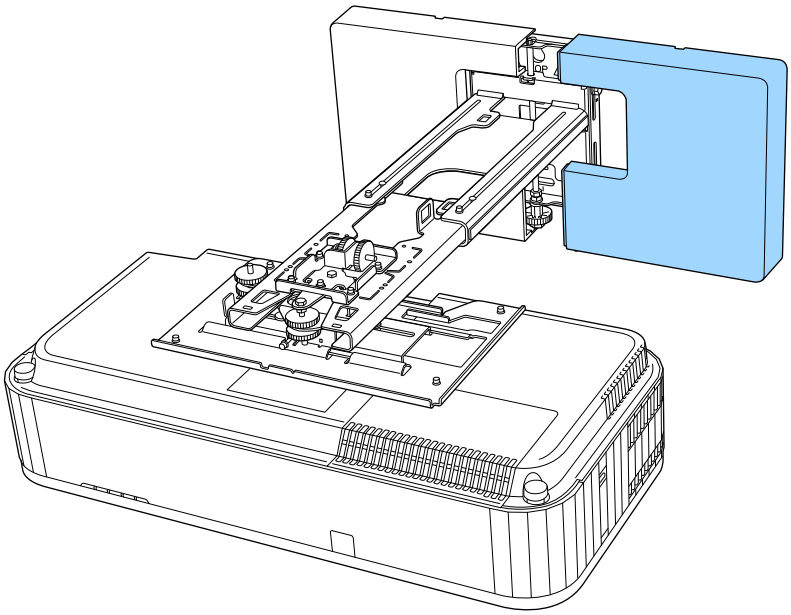

3 Instale a proteção da extremidade na unidade do braço

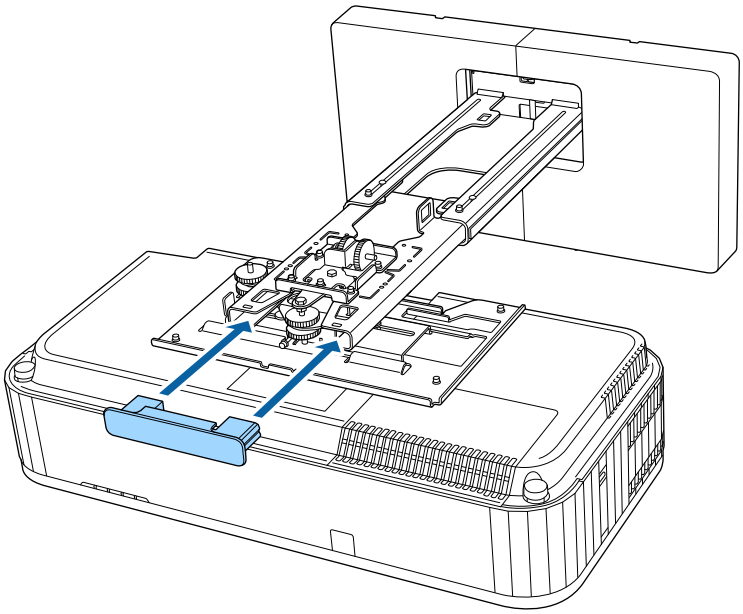

Se estiver preocupado com a ranhura no braço, cole o autocolante de ocultação fornecido.

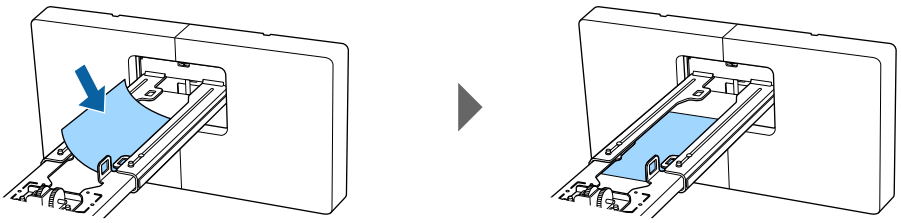

4 Fixe a tampa lateral no projetor

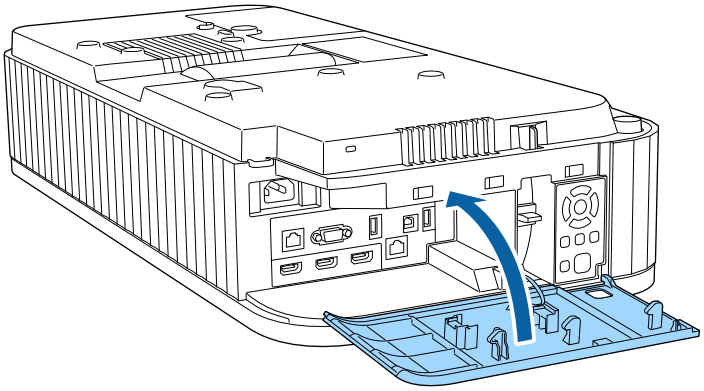

Fixar um Cabo de Segurança

Se necessário, instale um cabo de segurança como medida de segurança.

- Ligue o cabo ao ponto de instalação do cabo de segurança

  Retire a tampa do ponto de instalação do cabo de segurança e ligue o cabo ao ponto de instalação do cabo de segurança no projetor.

  Pode colocar a tampa do ponto de instalação do cabo de segurança na parte traseira da tampa lateral para que não se perca.

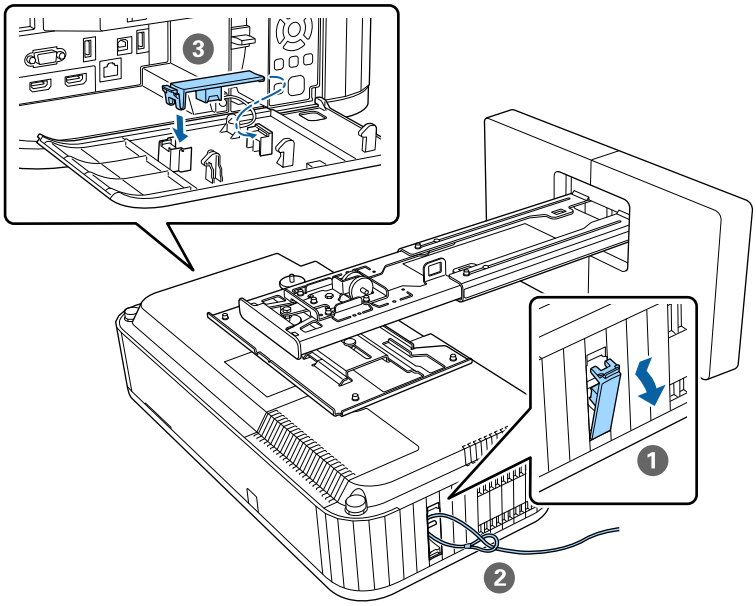

- Instale um cabo de segurança Kensington

  O dispositivo de segurança é compatível com o sistema de segurança Microsaver Security System fabricado pela Kensington. Consulte o site seguinte para obter mais informações sobre o sistema Microsaver Security System.

  http://www.kensington.com/

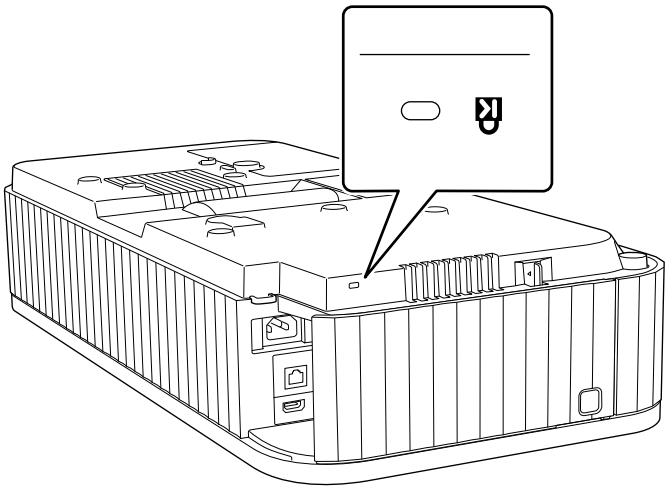

Fixar o cabo de segurança

1 Fixe o mosquetão e o cabo de segurança na parte inferior do projetor utilizando o grampo

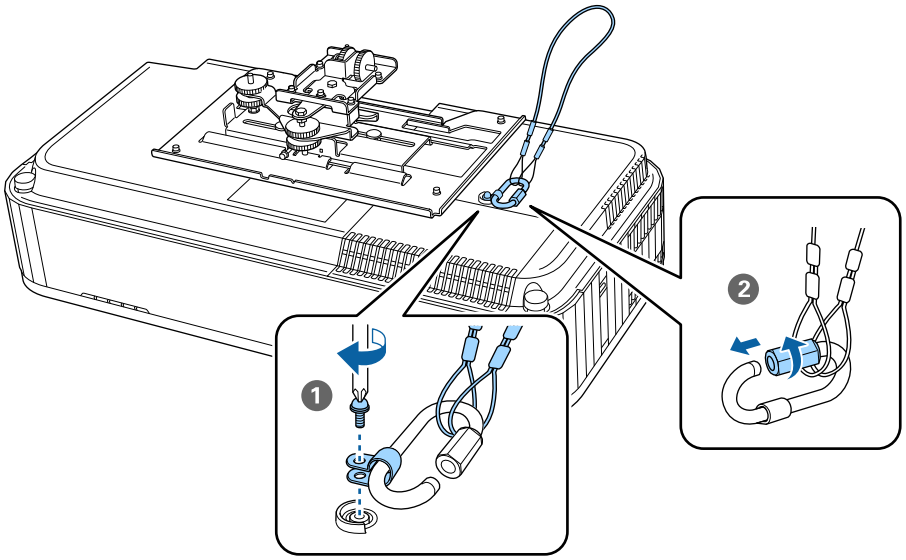

2 Coloque o projetor na unidade do braço e aperte os parafusos.

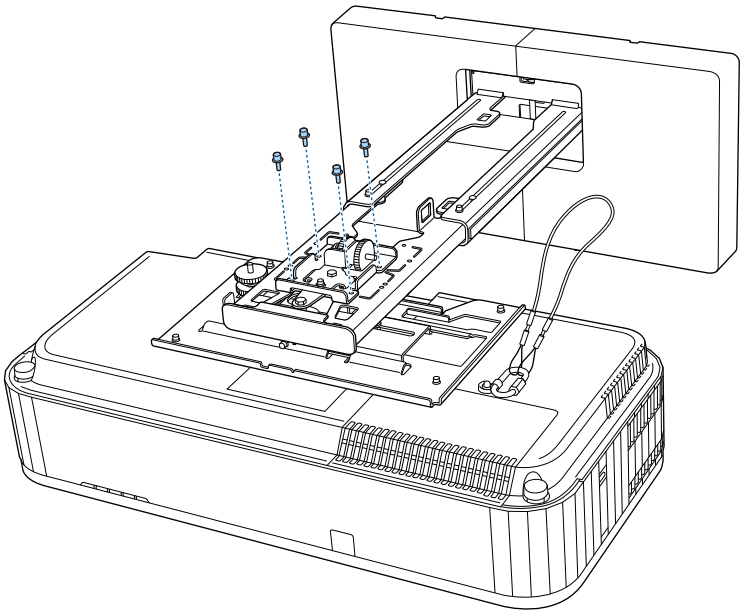

3 Encaixe um mosquetão no orifício na secção do braço da unidade do braço e passe o fio através do mosquetão.

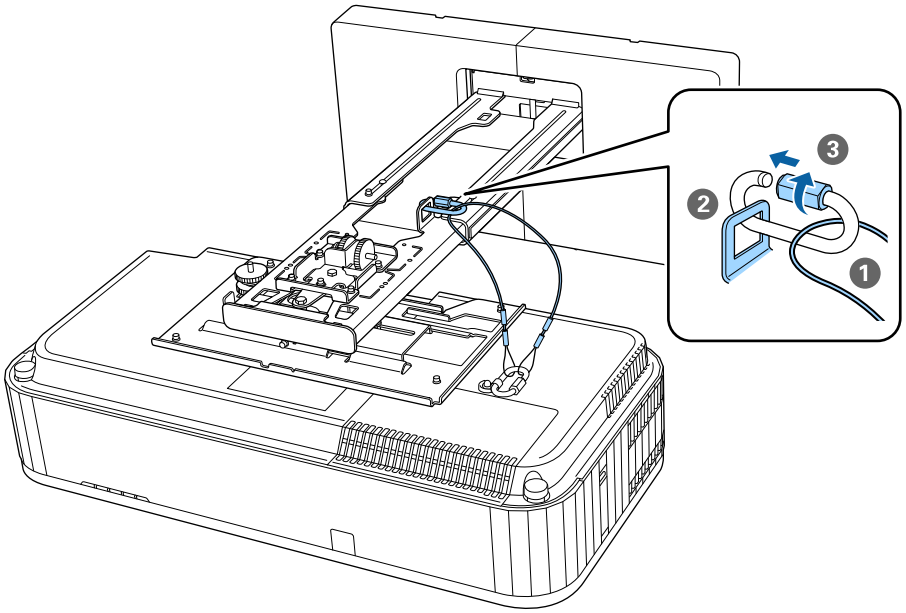

Função de Configuração em Lote

Depois de ajustar as definições do menu do videoprojector de um projector, pode copiar as definições para outros videoprojectores (função de configuração em lote). A função de configuração em lote apenas funciona em videoprojectores com o mesmo número de modelo.

Utilize um dos seguinte métodos.

- Configurar através de uma unidade flash USB.
- Configurar ligando o computador e o videoprojector através de um cabo USB.
- Configure as definições utilizando o Epson Projector Management.

Este manual explica os métodos de unidade flash USB flash e de cabo USB.

Para mais detalhes sobre a configuração de definições com o Epson Projector Management, consulte o *Manual de funcionamento do Epson Projector Management*.

- Se não pretender copiar as seguintes definições, defina **Variaç Conf. Grupos** para **Limitado**.
  - **Proteção de palavra-passe**
  - **EDID** no menu **E/S do sinal**
  - Menu **Rede**
- Efectue a configuração em lote antes de ajustar a posição dos videoprojectores. A função de configuração em lote copia os valores de ajuste para a imagem projetada como Correção Geométrica. Se a configuração em lote for efectuada depois de ajustar a posição dos videoprojectores, os ajustes efectuados poderão ser alterados.
- Ao utilizar a função de configuração em lote, o Logótipo de Utilizador registado é copiado para os outros videoprojectores. Não registe informações confidenciais como Logótipo do Utilizador.

Atenção

O processo de configuração em lote é da responsabilidade do cliente. Se a configuração em lote falhar devido a um acidente como, por exemplo, uma falha de energia, erro de comunicação, o cliente é responsável por todos os custos de reparação incorridos.

Configurar através de uma unidade flash USB

Esta secção explica como efectuar a configuração em lote através de uma unidade flash USB.

- Utilize uma unidade flash USB com o formato FAT.
- A função de configuração em lote não pode ser utilizada por unidades flash USB que incluem funções de segurança. Utilize uma unidade flash USB que não inclua funções de segurança.
- A função de configuração em lote não pode ser utilizada por leitores de cartões USB ou discos rígidos USB.

Guardar as configurações na unidade flash USB

1. Desligue o cabo de alimentação do videoprojector e verifique se todos os indicadores do mesmo estão apagados

2 Ligue a unidade flash USB à porta USB-A do videoprojector

- Ligue a unidade flash USB directamente ao videoprojector. Se a unidade flash USB estiver ligada ao videoprojector através de um concentrador USB, as configurações poderão não ser guardadas correctamente.
- Ligue uma unidade flash USB vazia. Se a unidade flash USB possuir outros dados para além do ficheiro de configuração em lote, as configurações poderão não ser guardadas correctamente.
- O nome de ficheiro do ficheiro de configuração em lote é PJCONFDATA.bin. Caso necessite de alterar o nome de ficheiro, adicione texto depois de PJCONFDATA. Se alterar a secção PJCONFDATA do nome de ficheiro, o videoprojector poderá não ser capaz de reconhecer o ficheiro correctamente.
- Apenas pode utilizar caracteres de byte único no nome de ficheiro.

3 Mantendo premido o botão [Esc] no controlo remoto ou no painel de controlo, ligue o cabo de alimentação ao videoprojector

O indicador de Power e o indicador de Status acendem-se com a cor azul e o indicador do Laser e o indicador de Temp acendem-se com a cor laranja.

Quando todos os indicadores do videoprojector acenderem, liberte o botão [Esc].

Quando todos os indicadores ficarem intermitentes, significa que o ficheiro de configuração em lote está a ser escrito.

Atenção

- Não desligue o cabo de alimentação do videoprojector enquanto o ficheiro estiver a ser escrito. Se o cabo de alimentação for desligado, o videoprojector poderá não arrancar correctamente.
- Não desligue a unidade flash USB do videoprojector enquanto o ficheiro estiver a ser escrito. Se a unidade flash USB for desligada, o videoprojector poderá não arrancar correctamente.

Quando o escrita terminar normalmente, o projector irá desligar-se e apenas o indicador Power ficará aceso em azul.

Remova a unidade flash USB quando a alimentação desligar.

Copiar as configurações guardadas para outros videoprojectores

1 Desligue o cabo de alimentação do videoprojector e verifique se todos os indicadores do mesmo estão apagados

2 Ligue a unidade flash USB com o ficheiro de configuração em lote guardado à porta USB-A do videoprojector

> Não armazene quaisquer outros dados a não o ficheiro de configuração em lote na unidade flash USB. Se a unidade flash USB possuir outros dados para além do ficheiro de configuração em lote, as configurações poderão não ser copiadas correctamente.

3 Mantendo premido o botão [Menu] no controlo remoto ou no painel de controlo, ligue o cabo de alimentação ao videoprojector

O indicador de Power e o indicador de Status acendem-se com a cor azul e o indicador do Laser e o indicador de Temp acendem-se com a cor laranja.

Quando todos os indicadores do videoprojector acenderem, liberte o botão [Menu]. Os indicadores acedem durante aproximadamente 75 segundos.

Quando todos os indicadores ficarem intermitentes, significa que as configurações em lote estão a ser escritas.

> **Atenção**
>
> - Não desligue o cabo de alimentação do videoprojector enquanto as configurações estiverem a ser escritas. Se o cabo de alimentação for desligado, o videoprojector poderá não arrancar correctamente.
> - Não desligue a unidade flash USB do videoprojector enquanto as configurações estiverem a ser escritas. Se a unidade flash USB for desligada, o videoprojector poderá não arrancar correctamente.

Quando o escrita terminar normalmente, o projector irá desligar-se e apenas o indicador Power ficará aceso em azul.

Remova a unidade flash USB quando a alimentação desligar.

Configurar ligando o computador e o videoprojector através de um cabo USB

> Os seguintes sistemas operativos suportam a função de configuração em lote.
> - Windows10 e mais recente
> - macOS 10.13.x e mais recente

Guardar as configurações num computador

1 Desligue o cabo de alimentação do videoprojector e verifique se todos os indicadores do mesmo estão apagados

2 Ligue a porta USB do computador à porta USB-B do videoprojector através de um cabo USB

3 Mantendo premido o botão [Esc] no controlo remoto ou no painel de controlo, ligue o cabo de alimentação ao videoprojector

O indicador de Power e o indicador de Status acendem-se com a cor azul e o indicador do Laser e o indicador de Temp acendem-se com a cor laranja.

Quando todos os indicadores do videoprojector acenderem, liberte o botão [Esc].

O videoprojector é reconhecido como disco amovível pelo computador.

4 Abra o disco amovível e guarde o ficheiro de configuração em lote (PJCONFDATA.bin) no computador

> Caso necessite de alterar o nome do ficheiro de configuração em lote, adicione texto depois de PJCONFDATA. Se alterar a secção PJCONFDATA do nome de ficheiro, o videoprojector poderá não ser capaz de reconhecer o ficheiro correctamente. Apenas pode utilizar caracteres de byte único no nome de ficheiro.

5 Efectue a operação "Remover dispositivo USB" no seu computador e depois desligue o cabo USB

> Se utilizar um Mac, execute "Remover EPSON_PJ".

O projector irá desligar e apenas o indicador Power ficará aceso em azul.

Copiar as configurações guardadas para outros videoprojectores

1 Desligue o cabo de alimentação do videoprojector e verifique se todos os indicadores do mesmo estão apagados

2 Ligue a porta USB do computador à porta USB-B do videoprojector através de um cabo USB

3 Mantendo premido o botão [Menu] no controlo remoto ou no painel de controlo, ligue o cabo de alimentação ao videoprojector

O indicador de Power e o indicador de Status acendem-se com a cor azul e o indicador do Laser e o indicador de Temp acendem-se com a cor laranja.

Quando todos os indicadores do videoprojector acenderem, liberte o botão [Menu].

O videoprojector é reconhecido como disco amovível pelo computador.

4 Copie o ficheiro de configuração em lote (PJCONFDATA.bin) que guardou no seu computador para a pasta de nível superior do disco amovível

> Não copie quaisquer outros ficheiros ou pastas para além do ficheiro de configuração em lote para o disco amovível.

5 Efectue a operação "Remover dispositivo USB" no seu computador e depois desligue o cabo USB

> Se utilizar um Mac, execute "Remover EPSON_PJ".

Quando todos os indicadores ficarem intermitentes, significa que as configurações em lote estão a ser escritas.

> **Atenção**
>
> Não desligue o cabo de alimentação do videoprojector enquanto as configurações estiverem a ser escritas. Se o cabo de alimentação for desligado, o videoprojector poderá não arrancar correctamente.

Quando o escrita terminar normalmente, o projector irá desligar-se e apenas o indicador Power ficará aceso em azul.

Quando a configuração falha

Verificação	Solução
Os indicadores Laser e Temp piscam rapidamente em laranja? 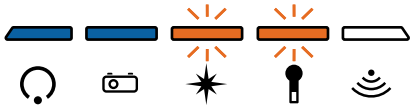	O ficheiro de configuração em lote poderá estar corrompido, ou a unidade flash USB ou cabo USB poderão não estar ligados correctamente. Desligue a unidade flash USB ou o cabo USB, retire e volte a colocar o cabo de alimentação do videoprojector e tente novamente.
Os indicadores Power e Status acendem-se com a cor azul e os indicadores Laser e Temp acendem-se com a cor laranja? 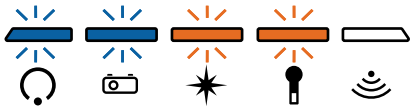	A escrita das configurações poderá ter falhado e poderá ter ocorrido um erro no firmware do videoprojector. Pare de utilizar o videoprojector, desligue a ficha de corrente da tomada eléctrica e contacte a Epson para obter ajuda.

Instalar vários projetores lado a lado

Pode projetar a mesma imagem a partir de vários projetores.

Existem duas formas de ligar vários projetores: através de ligação em cadeia ou utilizando uma ligação de distribuidor. Pode ligar até quatro projetores em formação em cadeia.

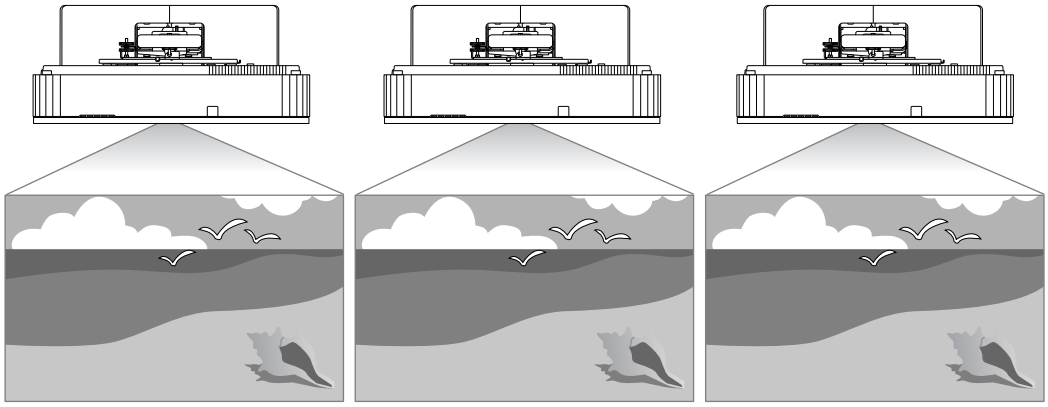

Faça as ligações e as definições necessárias na ordem seguinte.

1. Ligar cabos (☛ Pág.9)
2. Definir a ID do projetor (☛ Pág.67)
3. Definições de Ligação HDMI (☛ Pág.69)

Definir a ID do videoprojector

1 Ligue o videoprojector e depois prima o botão [Menu]

Utilizar o Controlo Remoto

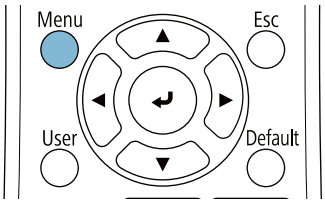

Utilizar o Painel de Controlo

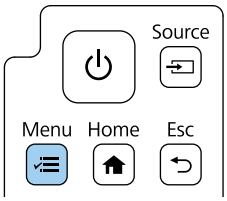

2 Seleccione **ID do Projetor** no menu **Projeção Múltipla**

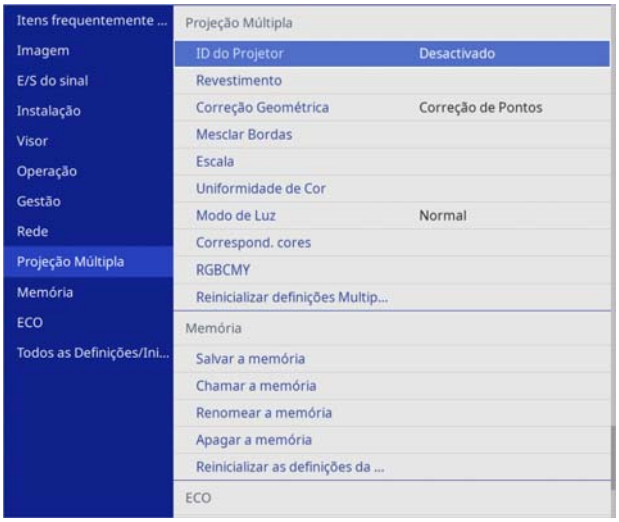

3 Seleccione o número de ID do projector

4 Pressione o botão [Esc] para fechar o menu

Repetir os passos 1 a 4 para os restantes projectores.

5 Direccionar o controlo remoto para o videoprojector que pretende operar e, em seguida, premir o botão [ID]

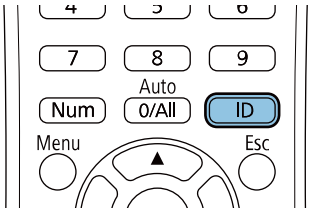

A ID do projector actual será apresentada no ecrã de projecção.

6 Mantendo premido o botão [ID], premir o botão com o mesmo número da ID do videoprojector do videoprojector que pretende operar

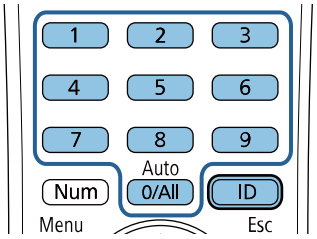

As operações do controlo remoto para o videoprojector com a ID seleccionada são activadas.

- Quando a **ID do Projetor** estiver definida como **Desactivado**, pode operar o videoprojector utilizando o controlo remoto independentemente da definição de ID seleccionada com o controlo remoto.
- Quando a ID do controlo remoto está definida como 0, pode operar todos os videoprojectores independentemente da definição de ID do videoprojector.
- A utilização de vários controlos remotos em simultâneo pode originar a execução de operações acidentais devido a interferências de infravermelhos.

Definições de Ligação HDMI

Utilize Ligação HDMI para ligar a função de ligar/desligar em vários projetores.

1 Premir o botão [Menu]

Utilizar o Controlo Remoto

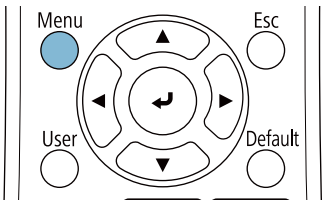

Utilizar o Painel de Controlo

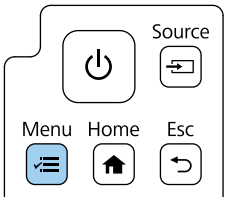

2 Seleccione **Ligação HDMI** em **E/S do sinal**

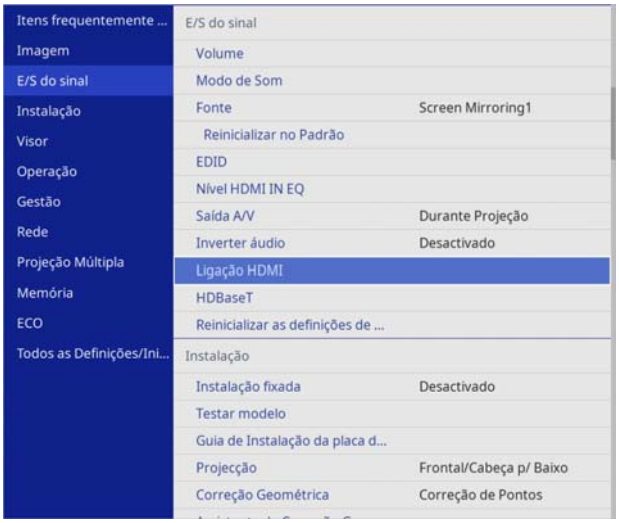

3 Defina **Ligação HDMI** conforme indicado abaixo.

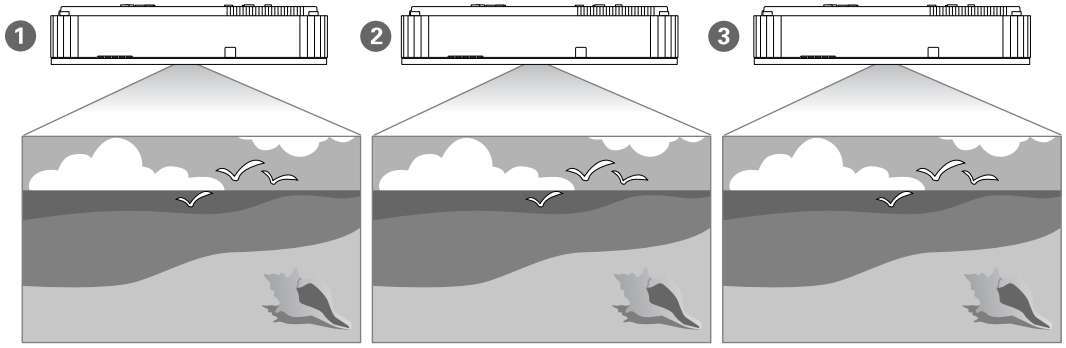

Definição	1	2	3
	Primeiro projetor a ligar ao dispositivo	Projetor central	Projetor final
Ligação de energia de saída HDMI	Ligado	Ligado	Ligado
Extremidade de saída HDMI	Desligado	Desligado	Ligado

Esta configuração pode não funcionar corretamente se estiverem ligados em cadeia cinco ou mais projetores ou se as definições estiverem incorretas.

Lista de Símbolos de Segurança

A tabela seguinte apresenta o significado dos símbolos de segurança existentes no equipamento.

Símbolo	Normas aprovadas	Significado
	IEC60417 N.º 5007	Ligado Para indicar que o equipamento está ligado à corrente eléctrica.
	IEC60417 N.º 5008	Desligado Para indicar que o equipamento está desligado da corrente eléctrica.
	IEC60417 N.º 5009	Suspensão Para identificar o interruptor ou a posição do interruptor para colocar o equipamento na condição de suspensão.
	ISO7000 N.º 0434B IEC3864-B3.1	Importante Para identificar uma chamada de atenção geral relacionada com a utilização do produto.
	IEC60417 N.º 5041	Atenção, superfície quente Para indicar que o item marcado pode estar quente e não deve ser tocado sem que sejam tomados cuidados especiais.
	IEC60417 N.º 6042 ISO3864-B3.6	Atenção, risco de choque eléctrico Para identificar equipamentos que apresentam risco de choque elétrico.
	IEC60417 N.º 5957	Apenas para utilização no interior Para identificar equipamento eléctrico concebido essencialmente para utilização em ambientes interiores.
	IEC60417 N.º 5926	Polaridade do conector de alimentação CC Para identificar as ligações positiva e negativa (a polaridade) numa peça do equipamento ao qual pode ser ligada uma fonte de alimentação CC.

	IEC60417 N.º 5001B	Pilha, geral Em equipamentos alimentados a pilhas. Para identificar um dispositivo, por exemplo, uma tampa do compartimento das pilhas ou os terminais de ligação.
	IEC60417 N.º 5002	Posicionamento de pilhas Para identificar o próprio compartimento das pilhas e o posicionamento das pilhas dentro do compartimento.

	IEC60417 N.º 5019	Ligação de protecção à terra Para identificar qualquer terminal que se destina a ser ligado a um condutor externo para proporcionar protecção contra choques eléctricos em caso de falha, ou o terminal de um eléctrodo de protecção de ligação à terra.

Símbolo	Normas aprovadas	Significado
	IEC60417 N.º 5017	Terra Para identificar um terminal de ligação à terra em casos onde ⏚ não é explicitamente necessário.
	IEC60417 N.º 5032	Corrente alternada Para indicar que o equipamento é adequado apenas para corrente alternada; para identificar os respetivos terminais.
	IEC60417 N.º 5031	Corrente contínua Para indicar que o equipamento é adequado apenas para corrente direta; para identificar os respetivos terminais.
	IEC60417 N.º 5172	Equipamento de Classe II Para identificar equipamentos que cumprem os requisitos de segurança especificados para equipamentos de Classe II de acordo com a norma IEC 61140.
	ISO 3864	Proibição geral Para identificar acções ou operações que são proibidas.
	ISO 3864	Proibição de contacto Para indicar a possibilidade de ocorrência de ferimentos causados pelo toque em componentes específicos do equipamento.
	---	Nunca olhe diretamente para a lente de projeção quando o projetor está ligado.
	---	Para indicar que nunca deverá colocar objetos em cima do projetor.
	ISO3864 IEC60825-1	Atenção, radiação laser Para indicar que o equipamento contém um componente que emite radiação laser.
	ISO 3864	Proibição de desmontagem Para indicar que existe risco de ferimentos como, por exemplo, risco de choques eléctricos, se o equipamento for desmontado.
	IEC60417 N.º 5266	Suspensão, suspensão parcial Para indicar que parte do equipamento está no estado preparado.
	ISO3864 IEC60417 N.º 5057	Atenção, peças móveis Para indicar que deverá manter-se afastado das peças móveis, de acordo com as normas de proteção.
	IEC 60417-6056	Atenção, pás móveis da ventoinha Para indicar que deverá manter-se afastado das pás da ventoinha móvel de acordo com as normas de proteção.
	IEC 60417-6043	Atenção, arestas afiadas Para indicar que não deve tocar nos cantos afiados do produto de acordo com as normas de proteção.
	--	Nunca olhe diretamente para a lente de projeção quando o projetor está ligado.

Símbolo	Normas aprovadas	Significado
	ISO7010 N.º W027 ISO 3864	Aviso, emissão de luz (UV, luz visível, infravermelhos, etc.) Para indicar que deverá ter cuidado para evitar lesões oculares ou cutâneas quando se encontra próximo de fontes emissoras de luz.
	IEC60417 No.5109	Não utilizar em áreas residenciais Para indicar que o equipamento/dispositivo elétrico não é adequado para utilização em áreas residenciais.

Indication of the manufacturer and the importer in accordance with requirements of directive 2011/65/EU (RoHS)

Manufacturer: SEIKO EPSON CORPORATION Address: 3-5, Owa 3-chome, Suwa-shi, Nagano-ken 392-8502 Japan Telephone: 81-266-52-3131 http://www.epson.com/

Importer: SEIKO EUROPE B.V. Address: Azië building, Atlas ArenA, Hoogoorddreef 5, 1101 BA Amsterdam Zuidoost The Netherlands Telephone: 31-20-314-5000 http://www.epson.eu/

Aviso Geral

Mac e OS X são marcas comerciais da Apple Inc.

Microsoft e Windows são marcas comerciais ou marcas comerciais registadas da Microsoft Corporation nos Estados Unidos e/ou em outros países.

HDMI, o logótipo HDMI e High-Definition Multimedia Interface são marcas comerciais ou marcas comerciais registadas da HDMI Licensing Administrator, Inc.

© 2023 Seiko Epson Corporation