EPSON®

EB-810E
EB-815E
ELPMB75

Navodila za namestitev

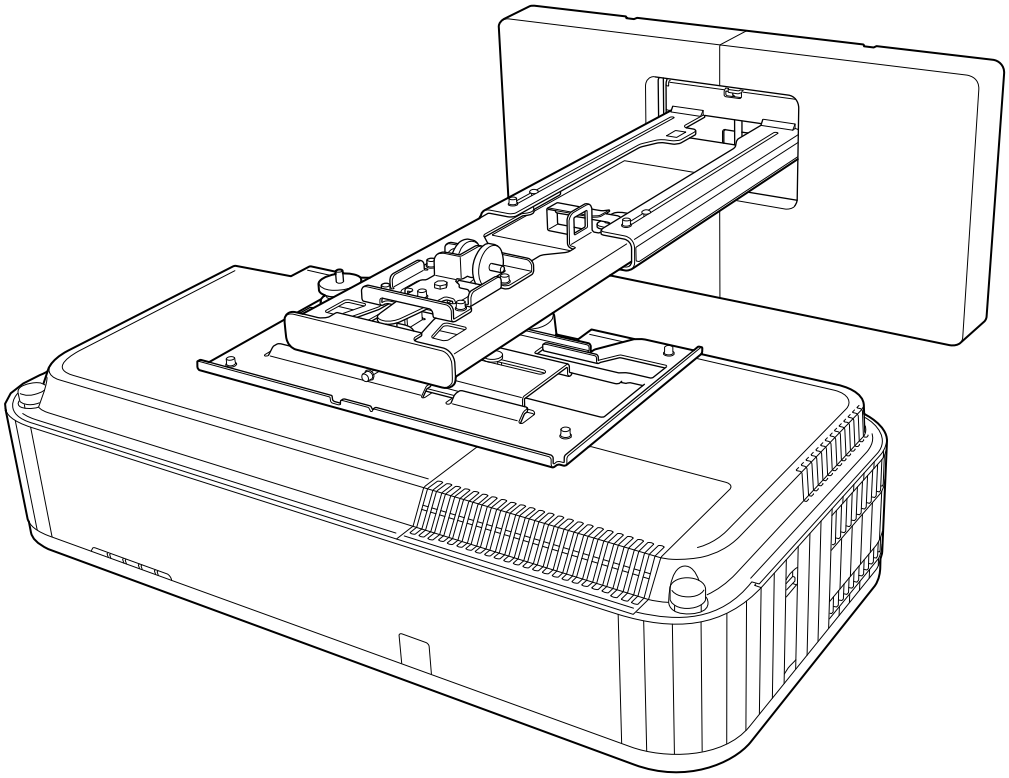

Vsebina tega priročnika

V tem priročniku je pojasnjeno, kako namestiti projektor z zelo kratko projekcijsko razdaljo (EB-810E/ EB-815E) z uporabo nastavitvene plošče (ELPMB75).

Zatezni momenti za vijake

V nadaljevanju so navedeni zatezni momenti za vsak vijak.

Velikost vijaka	Priporočen zatezni moment N/m
M4	1,1 ± 0,1
M5	2,2 ± 0,2
M6	3,8 ± 0,3
M8	9,3 ± 0,8
M10	18,4 ± 1,7

O teh Navodilih za namestitev

Vsebina tega priročnika 1
Zatezni momenti za vijake 1

Uvod

Varna uporaba izdelka 3
Varnostno označevanje 3
Obrazložitev simbolov 3
Vsebina paketa 4
Nastavitvena plošča 4
Glavni nosilec 4
Dodatki 5
Zahtevani elementi 6
Slike z merami pri namestitvi 7
Slika priključitve 9
Povezovanje več projektorjev 9

Namestitev nastavitvene plošče

Opombe glede namestitve nastavitvene plošče 10
Opozorila glede mesta namestitve nastavitvene plošče 14
Specifikacije nastavitvene plošče 16
Zunanje dimenzije 17
Območje prilagoditve 19
Navpična drsna prilagoditev 19
Vodoravna drsna prilagoditev 20
Drsna prilagoditev naprej/nazaj 20
Namestitvena plošča za mini računalnik 21
Namestitev nastavitvene plošče 22
Namestitev nosilca 23
Določanje namestitvenega položaja (tabele projekcijskih razdalj) 23
Pritrditev prilagoditvene enote na projektor 35
Namestite stensko ploščo na steno 36
Namestitev enote za roko na stensko ploščo 38
Prilagoditveno enoto pritrdite na enoto za roko 43
Priključitev perifernih naprav 44
Prilagajanje položaja projicirane slike 46
Priprave pred namestitvijo 48
Izvajanje mehanske prilagoditve z uporabo Namestitvena plošča - vodnik za namestitev 48
Prilagajanje z uporabo menija projektorja 52
Pritrditev pokrovov 57
Pritrditev varnostnega kabla 59
Pritrditev varnostne žice 60

Nastavljanje projektorja

Funkcija za paketno nastavitev 62
Nastavitev s pogonom USB 62
Shranjevanje nastavitev v pogon USB 62
Kopiranje shranjenih nastavitev v druge projektorje 63
Nastavitev s povezavo računalnika in projektorja prek kabla USB 64
Shranjevanje nastavitev v računalnik 64
Kopiranje shranjenih nastavitev v druge projektorje 65
Če nastavitev ne uspe 66
Namestitev več projektorjev enega poleg drugega 67
Nastavljanje ID-ja projektorja 67
Nastavitve Povezava HDMI 69

Dodatek

Seznam varnostnih simbolov 71
Splošno obvestilo 74

Varna uporaba izdelka

Zaradi lastne varnosti pred uporabo izdelka v celoti preberite navodila v tem priročniku. Nepravilno ravnanje in neupoštevanje navodil v tem priročniku, lahko poškoduje izdelek ali lahko povzroči telesno poškodbo ali poškoduje lastnino. Navodila za namestitev hranite pri roki za kasnejšo referenco.

Preberite *Priročnik za uporabnika* in *Varnostna opozorila* za vaš projektor in upoštevajte navodila v teh dokumentih.

Varnostno označevanje

V dokumentaciji in na izdelku so grafični simboli, ki kažejo, kako izdelek uporabljati varno.

Njihov prikaz in pomen sta opisana v nadaljevanju. Preden preberete priročnik, jih morate razumeti.

Simbol	Obrazložitev
Opozorilo	Ta simbol označuje informacije, ki lahko povzročijo telesno poškodbo ali celo smrt zaradi nepravilnega ravnanja in neupoštevanja.
Previdno	Ta simbol označuje informacije, ki lahko povzročijo telesno poškodbo ali fizično škodo zaradi nepravilnega ravnanja in neupoštevanja.

Obrazložitev simbolov

Simboli	Obrazložitev
	Simbol označuje dejanje, ki ga ne smete izvršiti
	Simbol označuje dejanje, ki ga je potrebno izvršiti
	Simbol označuje povezane ali koristne informacije

Vsebina paketa

Pred nameščanjem preverite, ali imate vso potrebno opremo.

Nastavitvena plošča

Glavni nosilec

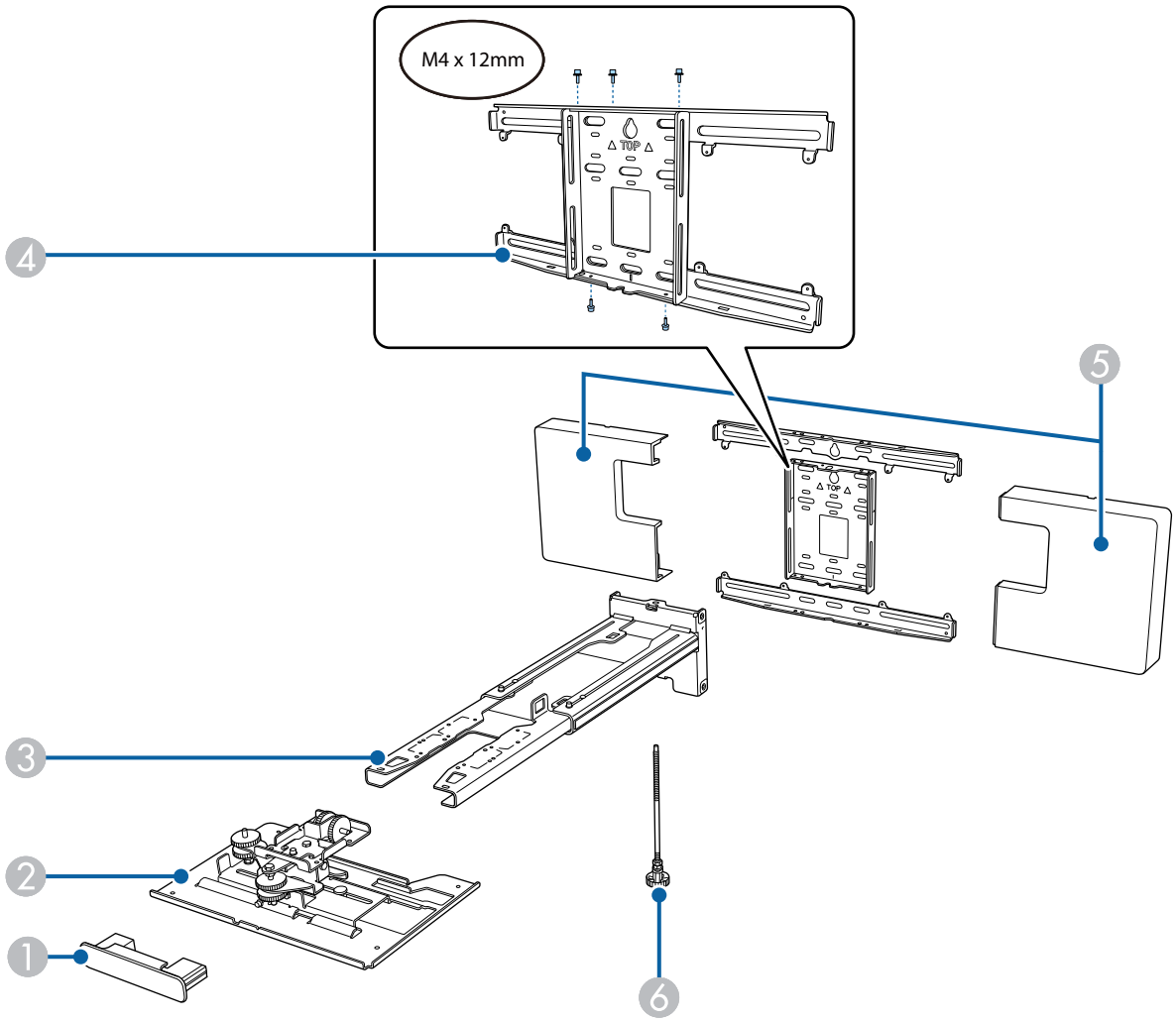

Št.	Ime dela
1	Končni pokrovček
2	Prilagoditvena enota
3	Enota za roko
4	Stenska plošča
5	Pokrov stenske plošče
6	Šestroba os

Dodatki

Del	Ime	Uporaba
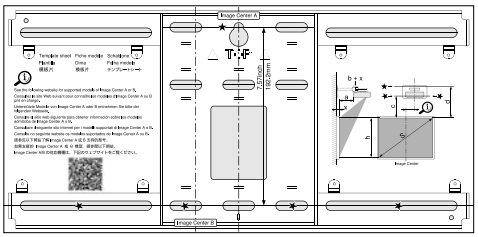	List s predlogo	To pritrdite na steno, preden pritrdite stensko ploščo in jo uporabite za vrtanje potrebnih izvrtin.
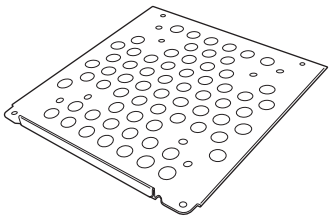	Plošča za mini računalnik	To pritrdite na stenski nosilec, ko nameščate mini računalnik ali računalnik na USB ključu.
	Trak za mini računalnik	Mini računalnik ali računalnik na USB ključu, ki ga ni mogoče pritrditi z vijaki, pritrdite na ploščo.
	Trak za vezanje kablov	Po izvedbi ožičenja zavarujte odvečne kable.
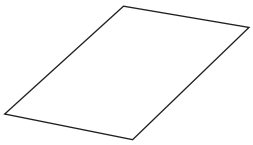	Prekrivna ploščica	To nalepite prek reže v enoti za roko, da zakrijete režo po namestitvi.
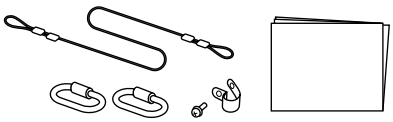	Komplet varovalne žice	Priključite na nastavitveno ploščo in projektor, da preprečite, da bi projektor padel. Za več podrobnosti si oglejte priročnik za uporabnika, ki je priložen kompletu varovalne žice.
	Šestkotni izvijač (za M4)	-
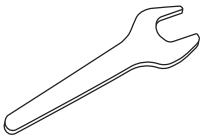	Ključ (št. 13 za M6)	-
	Imbus vijaki s šestrobim utorom M4 x 12 mm s podložko in vzmetno podložko (x13)	• Stensko ploščo montirajte, kot je prikazano na sliki str.4 (x5) • Prilagoditveno enoto pritrdite na projektor (x4) • Prilagoditveno enoto pritrdite na enoto za roko (x4)
	Gumijasti pokrovčki	Pritrdite na nosilce v spodnjem delu.

Del	Ime	Uporaba
	Šestrobi vijak M6 x 20 mm s podložko/vzmetno podložko (x1)	Enoto za roko pritrdite na stensko ploščo.
	Križni vijaki M6 x 20 mm s plastičnimi podložkami (x3)	
	Križni vijaki M3 x 6 mm (x4)	Ploščo za mini računalnik pritrdite na stensko ploščo.

Zahtevani elementi

Poleg priloženih delov potrebujete tudi naslednje vijake in orodje.

Uporabni deli	Zahtevani elementi
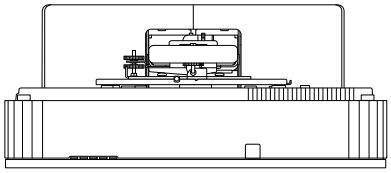	Za nastavitveno ploščo • Sidrni vijaki M10 ali 3/8 palca x 60 mm (za pritrditev stenske plošče: vsaj x4) • Vijak M10 (za zasilno pritrditev stenske plošče: x1) • 17-mm zatikalnik (za prilagajanje šestrobne osi) • Kabli za priključitev projektorja • Naprave, kot so mini računalniki

Slike z merami pri namestitvi

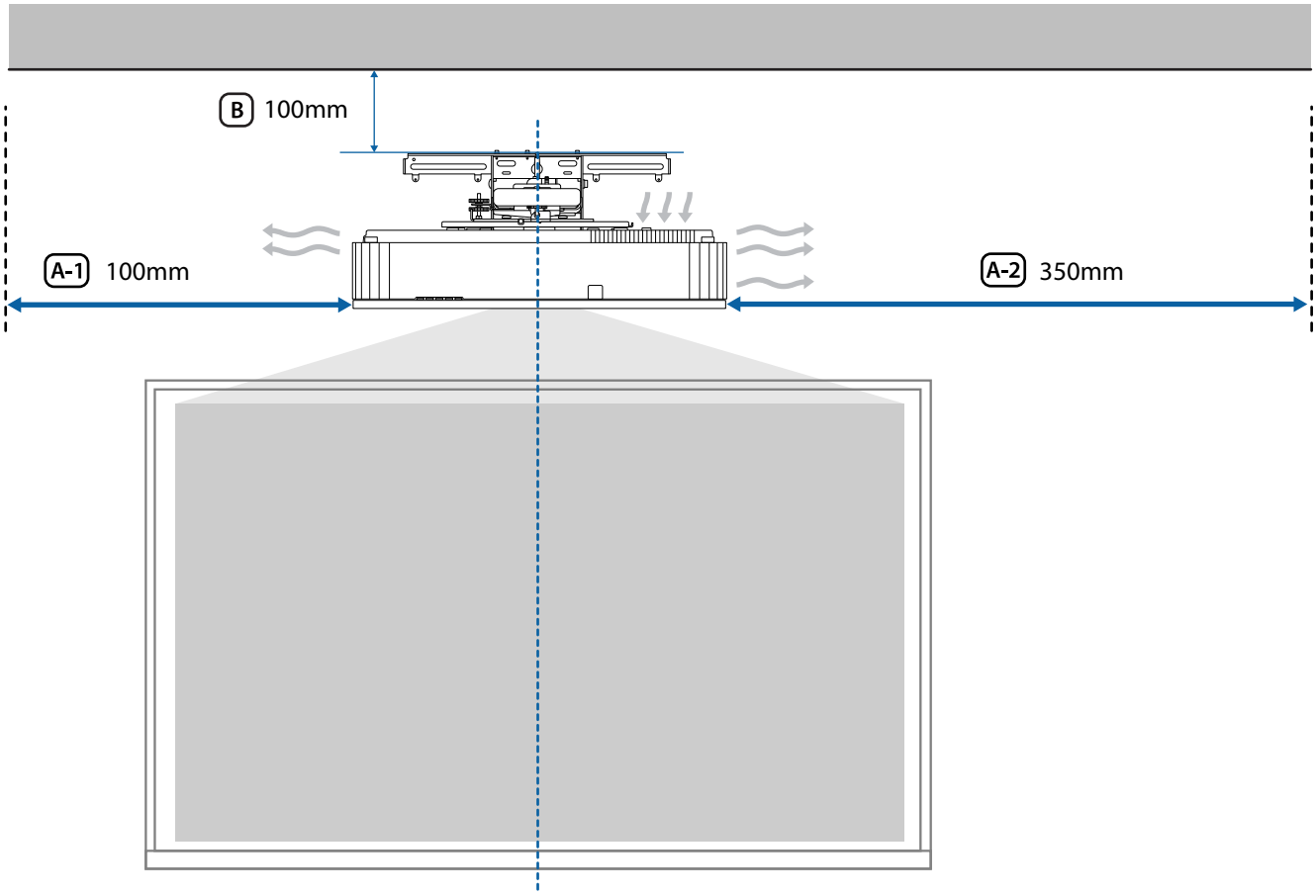

Previdno

Pri namestitvi projektorja zagotovite, da je med steno in odprtinami za zračenje ter prezračevalnimi odprtinami na projektorju prazen prostor. (Glejte zgornji sliki A-1 in A-2)

Če pustite približno 100-milimetrsko vrzel med stropom in zgornjim delom stenske plošče, boste lažje namestili in odstranili projektor. (Glejte zgornjo sliko B)

Ko projicirate dolgo vodoravno sliko tako, da postavite več projektorjev drug ob drugem, uporabite funkcijo Prelivanje robov, da bodo robovi slik manj opazni. Pri projiciranju zaslona z razmerjem stranic 3:1 nastavite **Območje spajanja** za **Prelivanje robov** na **600**.

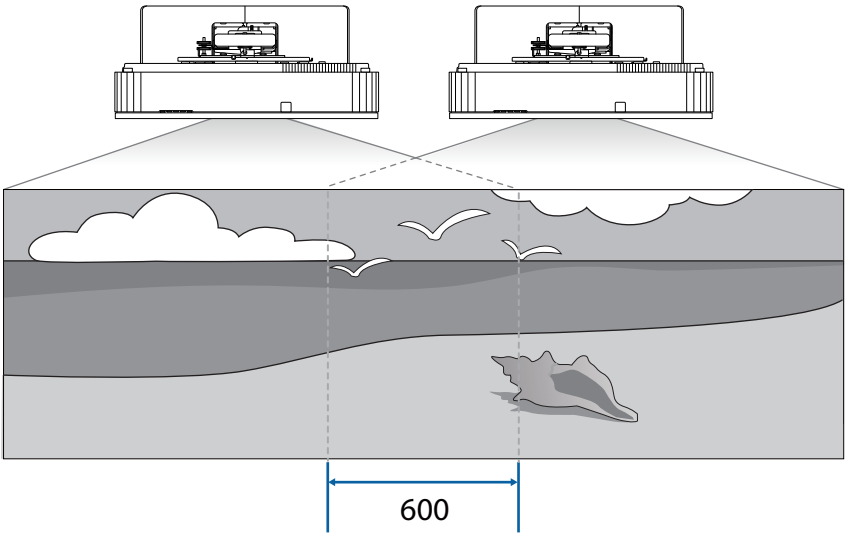

Če funkcije Območje spajanja ne morete nastaviti na 600, jo lahko nastavite na manj kot 600.
Če jo nastavite na manj kot 600, se lahko na levi in desni strani slike pojavijo črne črte.

Slika priključitve

Povezovanje več projektorjev

Pri nameščanju več projektorjev potrebujete naslednje kable.
Če morate uporabiti druga kable, si oglejte *Priročnik za uporabnika*.
Vzporedno lahko namestite od dva do največ štiri projektorje.
Naslednja slika prikazuje primer povezovanja treh projektorjev.

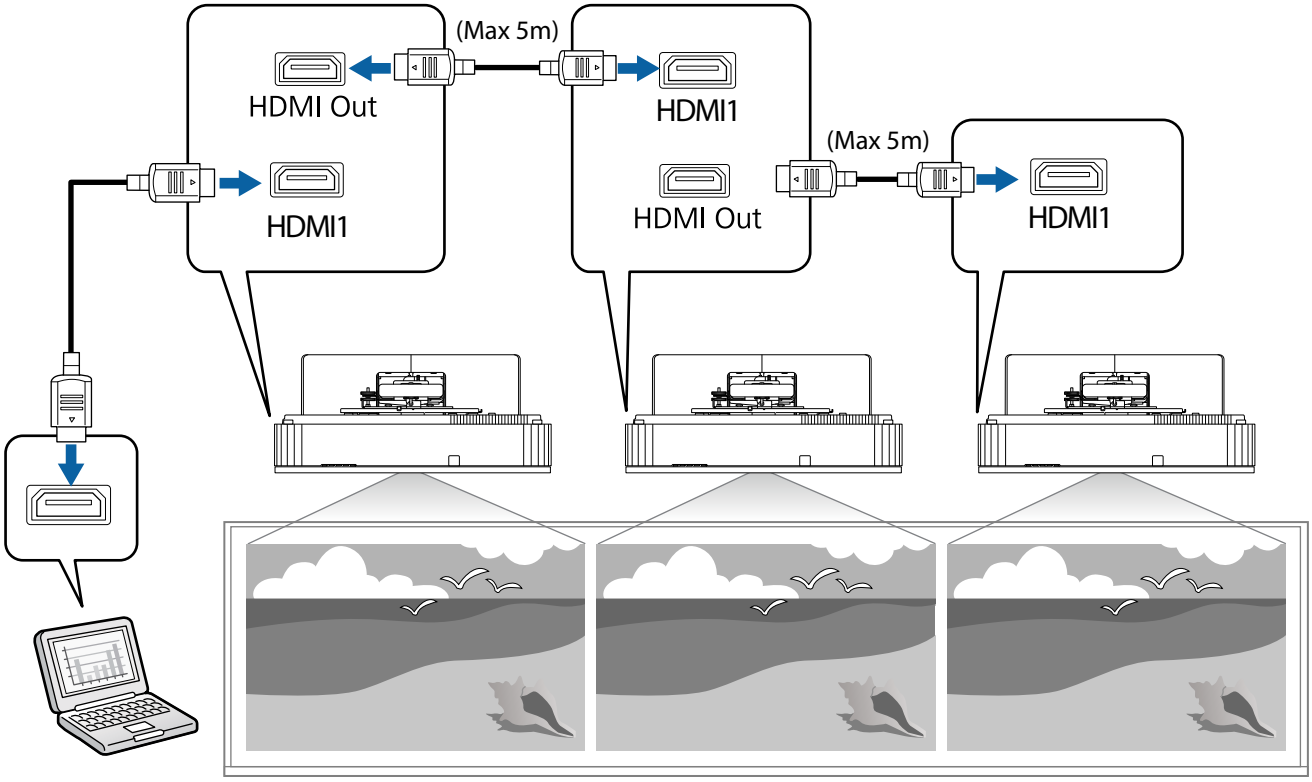

Opombe glede namestitve nastavitvene plošče

Opozorilo	
Nastavitvena plošča je posebej zasnovana za namestitev projektorja na steno. Če nanj namestite kaj drugega, lahko teža povzroči škodo. Če izdelek pade, lahko povzroči smrt ali telesne poškodbe.	
Inštalacijo (namestitev na steno) mora opraviti strokovna oseba, ki ima tehnično znanje in zmožnost. Nedokončana ali nepravilna namestitev lahko povzroči, da izdelek pade in povzroči telesno poškodbo ali poškoduje lastnino.	
Za namestitev stenskega nosilca sledite korakom v tem priročniku, pri čemer morate uporabiti vijake z matico in vijake, ki so določeni v tem priročniku. Če navodil ne upoštevate, lahko izdelek pade in povzroči telesno poškodbo ali nesrečo.	
Z napajalnim kablom ravnajte pazljivo. Nepravilno ravnanje lahko povzroči požar ali električni šok. Pri ravnanju bodi pozorni na naslednje ukrepe: • Napajalnega kabla se ne dotikajte z mokrimi rokami. • Ne uporabljajte napajalnega kabla, ki je poškodovan ali spremenjen. • Pri napeljevanju kabla skozi enoto za roko ne vlecite kabla premočno.	
Nastavitvene plošče ne nameščajte na mestu, kjer je lahko izpostavljena vibracijam ali udarcem. Tako lahko pride do poškodb projektorja ali namestitvene površine. Če izdelek pade, lahko povzroči smrt ali telesne poškodbe.	
Pri namestitvi na steno namestitev izvedite tako, da ustrezno podpira težo projektorja in nastavitvene plošče ter prenese kakršne koli vibracije v vodoravni smeri. Uporabite matice in vijake z matico, velikosti M10 ali 3/8 palca x 60 mm. Matice in vijaki z matico, ki so manjši od M10 ali 3/8 palca x 60 mm, lahko povzročijo padec nastavitvene plošče. Epson ne odgovarja za kakršno koli škodo ali telesno poškodbo, ki jo je povzročila šibka stena ali neprimerna namestitev.	
Namestitev morata opraviti vsaj dva usposobljena serviserja. Če morate med nameščanjem odtegniti katerega koli od vijakov, pazite, da izdelek ne pade. Če izdelek pade, lahko povzroči smrt ali telesne poškodbe.	
Pri namestitvi izdelka na steno mora biti stena dovolj močna, da lahko nosi skupno težo projektorja in nastavitvene plošče. Izdelek morate namestiti na betonsko steno. Največja skupna teža projektorja in nastavitvene plošče je približno 22,0 kg (brez kablov). Preden izdelek namestite na steno, se prepričajte, ali je stena dovolj močna. Če stena ni dovolj trdna, jo ojačajte.	
Redno pregledujte stanje nastavitvene plošče in se prepričajte, da noben del ni zlomljen ter da so vsi vijaki pritegnjeni. Če je kateri koli del poškodovan, nemudoma prenehajte uporabljati nastavitveno ploščo. Če izdelek pade, lahko povzroči smrt ali telesne poškodbe.	

Opozorilo	
Izdelka ne razstavljanje in ne preoblikujte. V izdelku so številni deli pod visoko napetostjo, ki lahko povzročijo požar, električni udar ali nesrečo.	
Ne obešajte na ta izdelek. Na ta izdelek ne obešajte težkih predmetov. Če izdelek pade, lahko povzroči smrt ali telesne poškodbe.	
Pri nameščanju ali prilagajanju nastavitvene plošče ne uporabljajte lepil, maziv ali olj. Če ste odtegnitev vijakov preprečili z lepilom ali ste na stransko ploščo za pritrditev projektorja nanesli maziva ali olja, lahko ohišje poči in povzroči padec projektorja, kar lahko privede do telesne poškodbe ali poškoduje lastnine.	
Po prilagoditvi ustrezno zategnite vijake. V nasprotnem primeru lahko izdelek pade in povzroči telesne poškodbe ali materialne poškodbe.	
Nikoli ne odvijte vijakov in matic po namestitvi. Redno preverjajte ali so vijaki ustrezno zategnjeni. Če je kateri koli od vijakov odvit, ga zategnite. V nasprotnem primeru lahko izdelek pade in povzroči telesne poškodbe ali materialne poškodbe.	
Kable napeljite tako, da ne ovirajo matic in vijakov. Zaradi nepravilnega ravnanja s kabli lahko pride do požara ali električnega udara.	
Pri vklopu projektorja ne glejte v projekcijski objektiv. V nasprotnem primeru lahko pride do poškodb vida zaradi močne luči, ki jo oddaja. Še posebej bodite previdni, kadar so prisotni otroci. Pri vklopu projektorja z razdalje s pomočjo daljinskega upravljalnika se prepričajte, da nihče ne gleda v projekcijski objektiv.	
Kadar uporabljate projektor, v bližino projekcijskega objektiva ne postavljajte nobenih predmetov oz. rok. To območje je nevarno, saj se zaradi koncentrirane projekcijske svetlobe močno segreje.	
Projektorja ne uporabljajte na lokaciji, ki je izpostavljena vnetljivemu ali eksplozivnemu plinu. Visoke temperature v projektorju lahko povzročijo vžig in požar.	
Projektor lahko odstrani ali namesti samo strokovnjak, vključno z vzdrževanjem in popravilom. Za navodila glede vzdrževanja in popravil glejte *Priročnik za uporabnika*.	
Če pride do kakršnih koli nepravilnosti izdelka, iz izdelka nemudoma odklopite kable, nato pa se obrnite na lokalnega prodajalca ali najbližji servisni klicni center Epson. Če izdelek kljub nepravilnosti še naprej uporabljate, lahko pride do požara, električnega udara ali poškodb vida.	

Opozorilo

Opozorilne etikete za laser so pritrjene na zunanji strani in v notranjosti projektorja.

Notranje

Zunanje

Ne glejte v laserski žarek, ki ga oddaja projekcijski objektiv. (na podlagi standarda IEC/EN60825-1:2014)

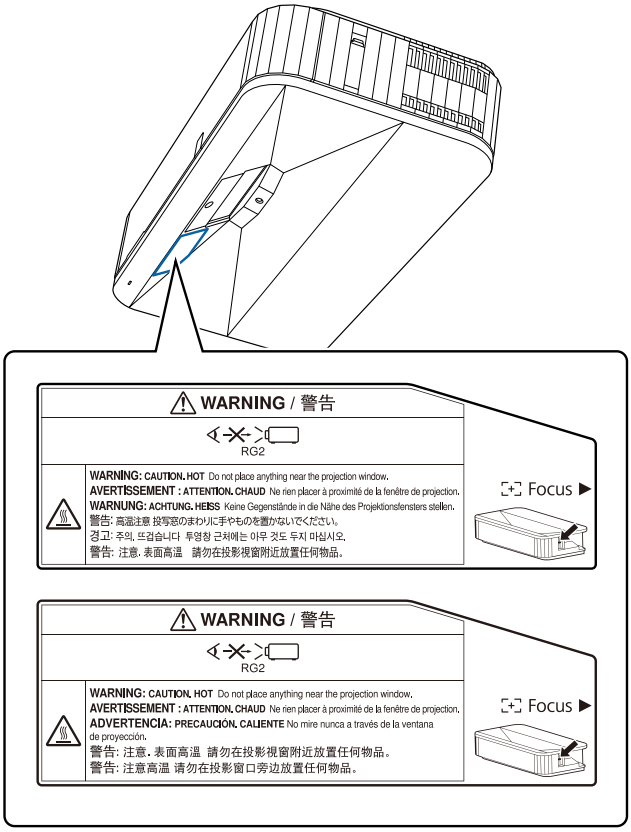

Opozorilo	
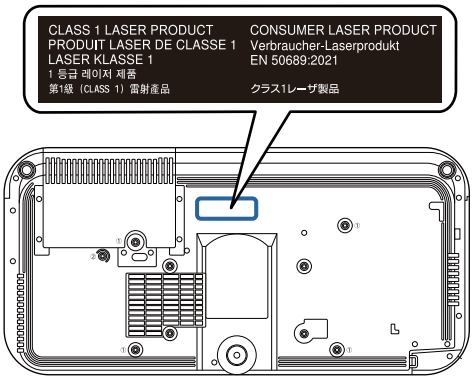	
Ne odpirajte nobenih pokrovov na projektorju. Električna napetost v notranjosti projektorja lahko povzroči hude poškodbe.	
Ne glejte neposredno v svetlobni vir projektorja. Optično sevanje, ki ga oddaja ta izdelek, je lahko nevarno. Pride lahko do poškodb oči.	

Previdno	
Izdelka ne nameščajte na lokaciji, kjer lahko temperatura preseže dovoljeno obratovalno temperaturo projektorja. Takšno okolje lahko poškoduje projektor.	
Izdelek namestite na mestu, kjer ne bo izpostavljen prekomernemu prahu in vlažnosti, ter tako preprečite nabiranje umazanije na leči ali optičnih komponentah.	
Izdelka ne prilagajajte na silo. Izdelek se lahko zlomi in tako povzroči telesno poškodbo.	
Ta projektor je laserski izdelek razreda 1 in je v skladu z mednarodnim standardom za laserje IEC/EN60825-1: 2014.	
Ko projektor odložite med odpadke, ga ne razstavljajte. Odložite jo v skladu z lokalnimi ali državnimi zakoni in predpisi.	

Opozorila glede mesta namestitve nastavitvene plošče

Opozorilo	
Ne nameščajte na mestu, ki bi bilo izpostavljeno oljnemu dimu ali dimu na dogodkih. Če se na stranski plošči za pritrditev projektorja ostanki nahajajo olja ali podobno, lahko ohišje poči in pade, kar lahko privede do telesnih poškodb ali poškoduje lastnino.	

Previdno	
Vnaprej napeljite električno inštalacijo na mestu, kjer boste namestili projektor.	
Projektor namestite stran od drugih električnih naprav, kot so fluorescenčna svetila ali klimatske naprave. Nekatere vrste fluorescenčnih svetil lahko vplivajo na daljinski upravljalnik ali pero.	
Pri namestitvi projektorja zagotovite, da je med steno in odprtinami za zračenje ter prezračevalnimi odprtinami na projektorju prazen prostor, kot je prikazano na naslednji sliki. 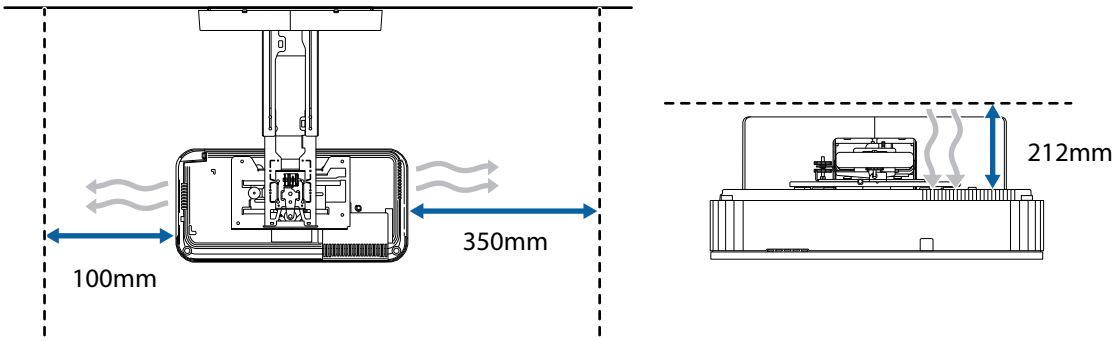 	
Če dva ali več projektorjev namestite vzporedno, se prepričajte, da je temperatura okolice nižja od 35 °C. Če je okolje prevroče, se projektor lahko pregreje in izklopi brez opozorila.	

Previdno	
Če vzporedno namestite dva ali več projektorjev, med projektorji pustite vsaj 750mm prostora. 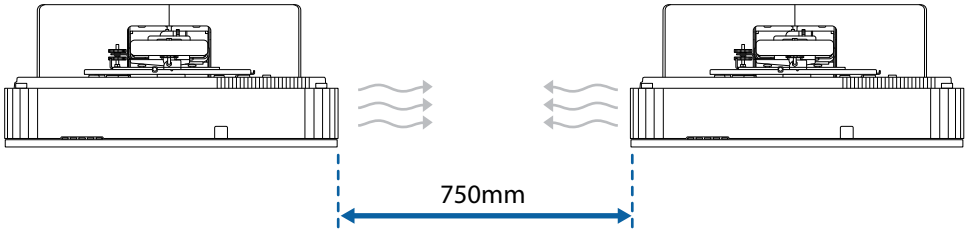 Če ne morete zagotoviti pribl. 750mm prostora, namestite pregrado, da blokirate toploto iz odprtin za zračenje na projektorju. Pri nameščanju pregrad zagotovite dovolj prostora. 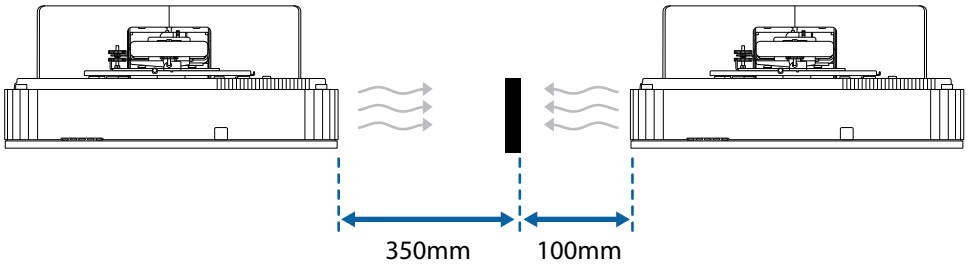 	
Namestite in nastavite projektor pri sobni temperaturi, ki je blizu dejanskemu predvidenemu okolju uporabe. Če se temperatura spremeni, se lahko mesto slike premakne.	
Projektor namestite tako, da je projektor glede na zaslon nagnjen največ pod kotom ±3 v navpični in vodoravni smeri.	
Priporočamo uporabo projekcijskih zaslonov, ki jih prilepite, ali tabelnih projekcijskih zaslonov.	

Specifikacije nastavitvene plošče

Predmet	Tehnični podatki
Teža nastavitvene plošče (enota za roko, šestroba os, prilagoditvena enota, stenska plošča, pokrov stenske plošče, končni pokrovček)	Pribl. 9,5 kg
Največja obremenitev	15,0 kg

Zunanje dimenzije

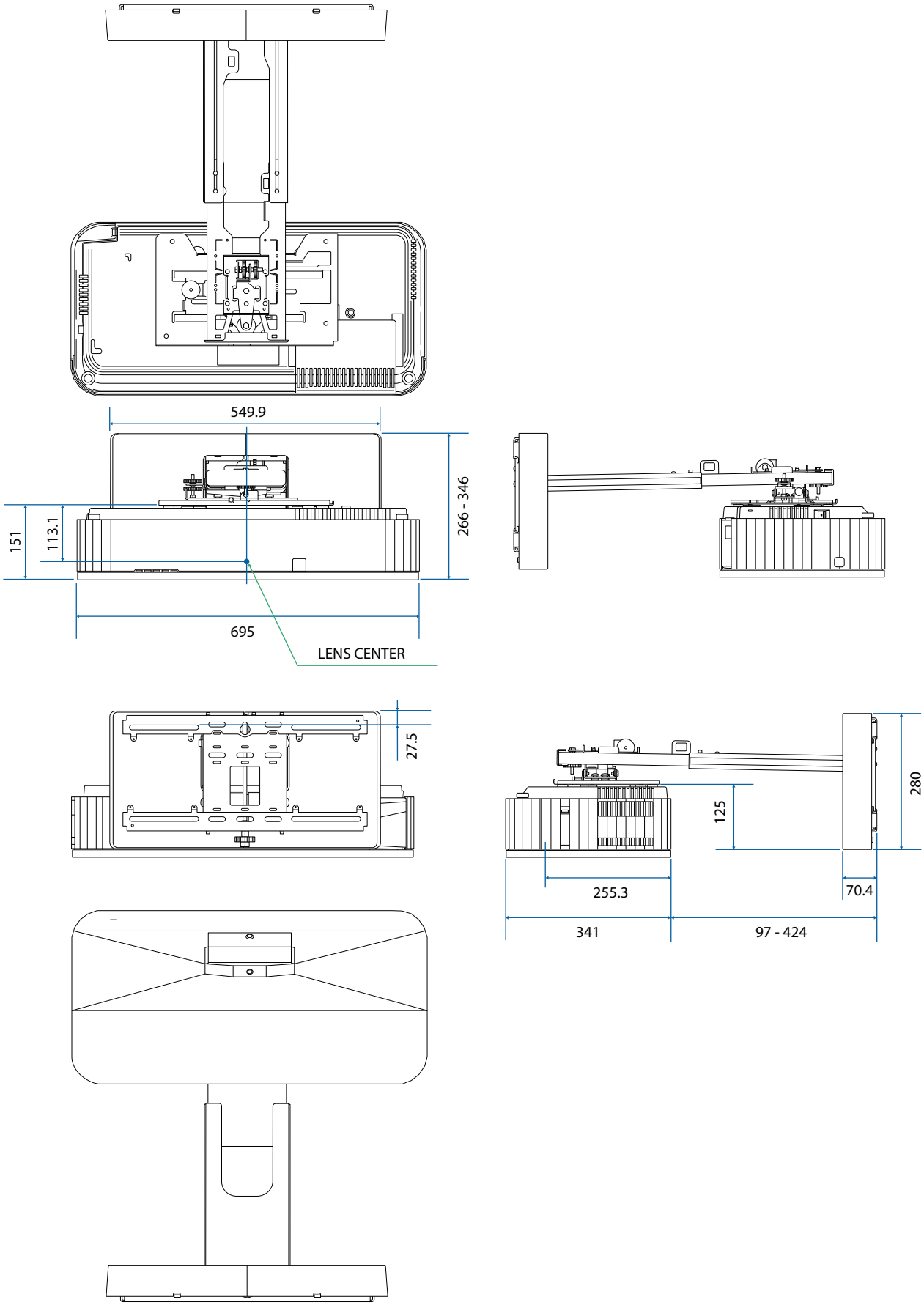

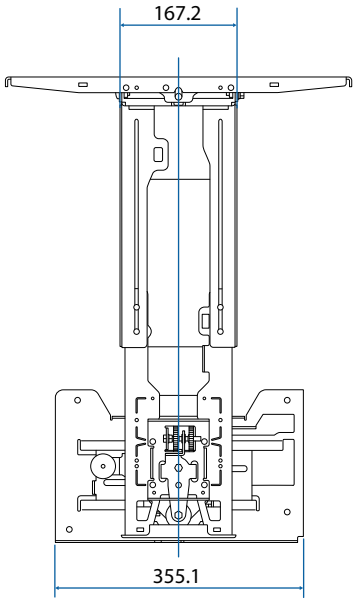
167.2
355.1

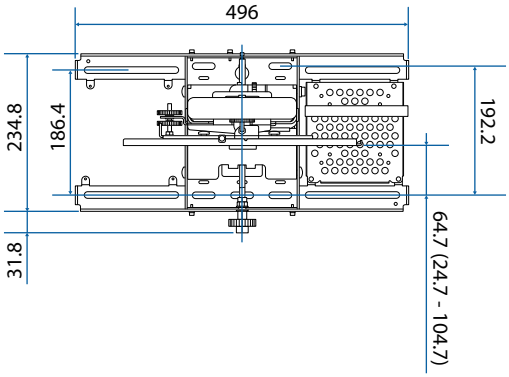
496
234.8
186.4
192.2
31.8
64.7 (24.7 - 104.7)

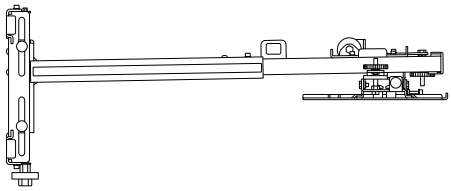

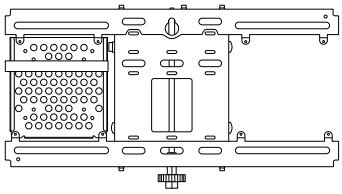

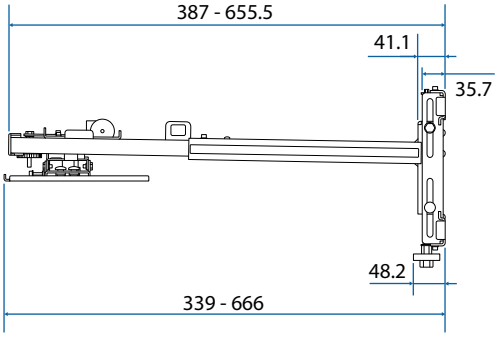
387 - 655.5
41.1
35.7
48.2
339 - 666

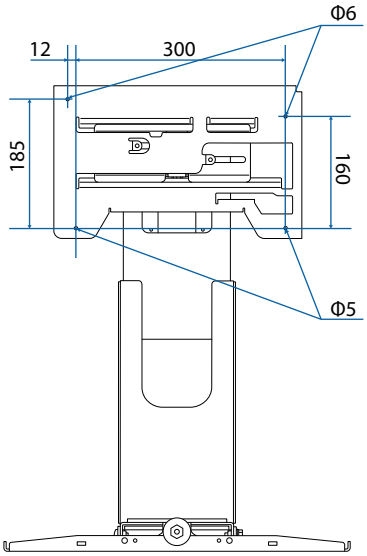
Φ6
12
300
185
160
Φ5

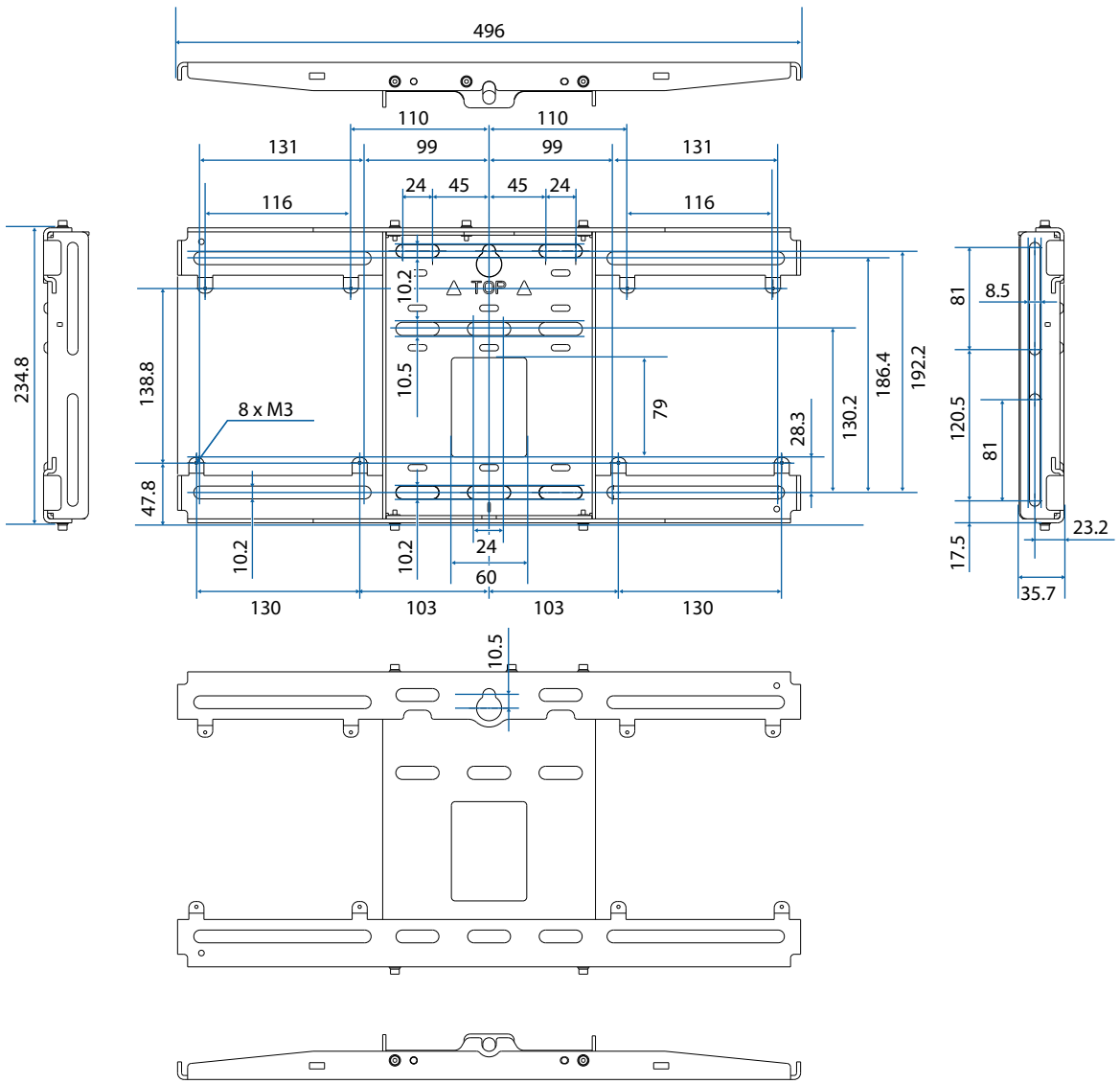

Območje prilagoditve

Navpična drsna prilagoditev

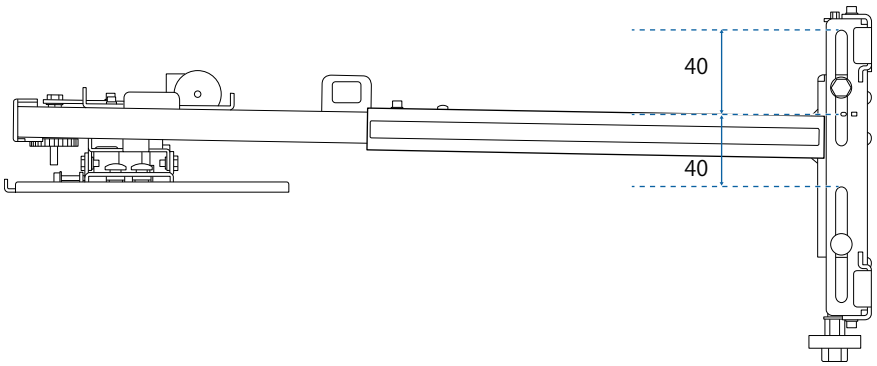

Vodoravna drsna prilagoditev

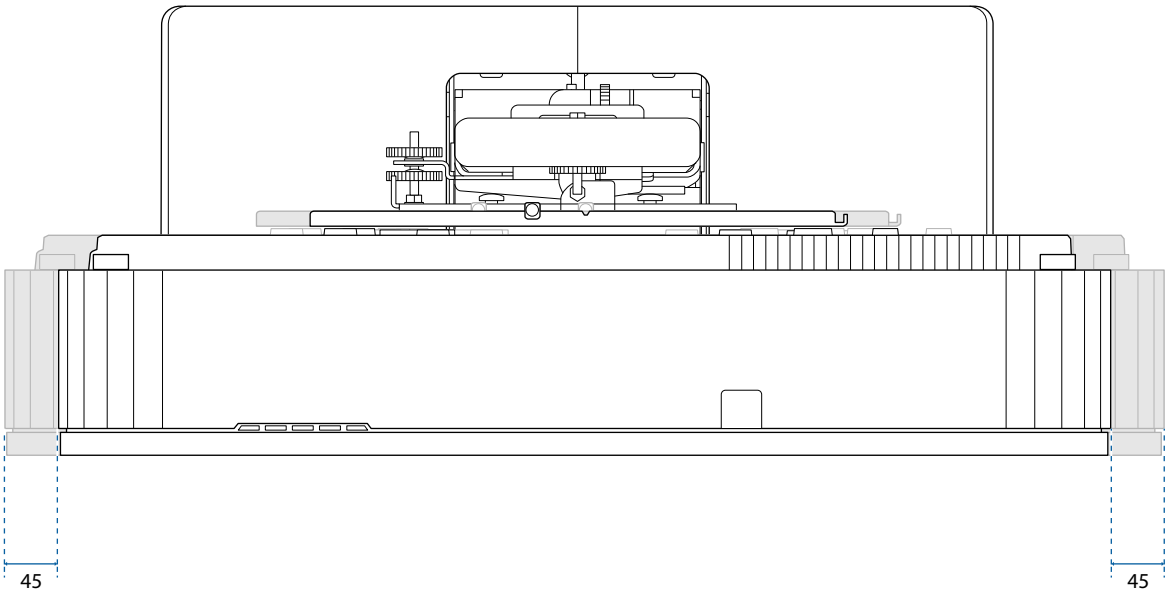

Drsna prilagoditev naprej/nazaj

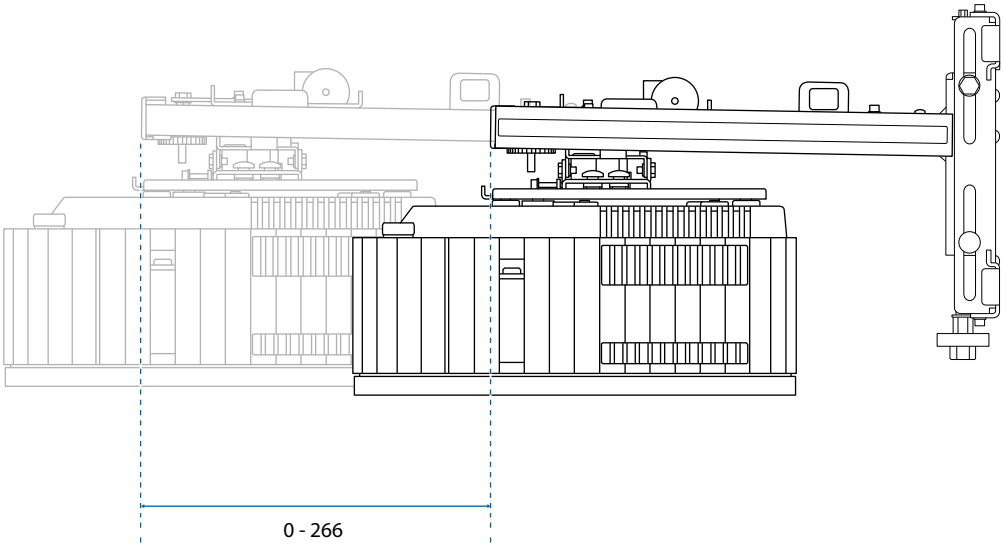

Namestitvena plošča za mini računalnik

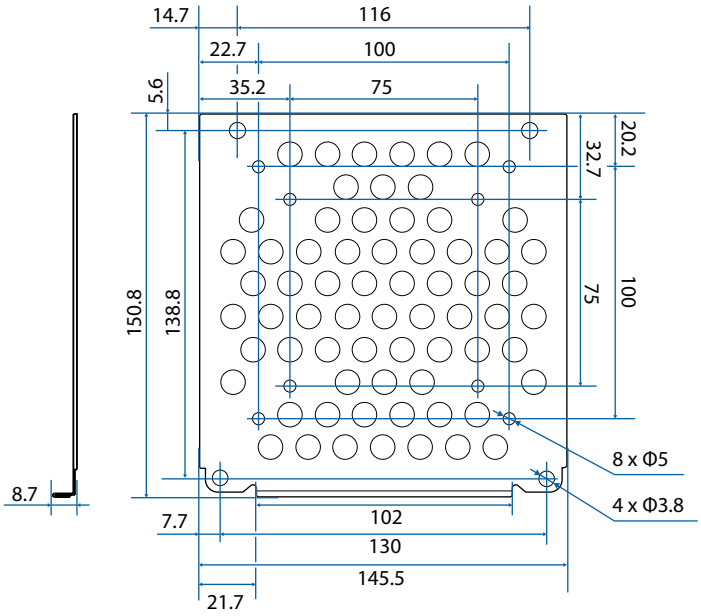

Predmet	Tehnični podatki
Vijačne luknje za namestitev računalnika (skladno z VESA)	75 mm x 75 mm 100 mm x 100 mm
Podprte velikosti računalnika	V območju 150 mm x 150 mm x 44 mm
Podprta teža računalnika	0,7 kg ali manj

Namestitev nastavitvene plošče

Za namestitev nastavitvene plošče sledite spodnjemu poteku.

Kable napeljite pred namestitvijo na steno v skladu z okoljem namestitve.

1. S projektorja odstranite nogice (skupaj na 3 mestih) in nato na sprednji del nogic pritrdite gumijaste pokrovčke.
2. Preverite tabelo projekcijske razdalje, da določite namestitveni položaj (☛ str.23)
3. Prilagoditveno enoto pritrdite na projektor (☛ str.35)
4. Stensko ploščo namestite na steno (☛ str.36)
5. Nastavite dolžino roke enote za roko in jo pritrdite na stensko ploščo (☛ str.38)
6. Pritrdite prilagoditveno enoto na enoto za roko ter nato priključite kable in zunanje naprave (☛ str.43)
7. Prilagodite položaj slike (☛ str.46)
8. Namestite pokrove (☛ str.57)

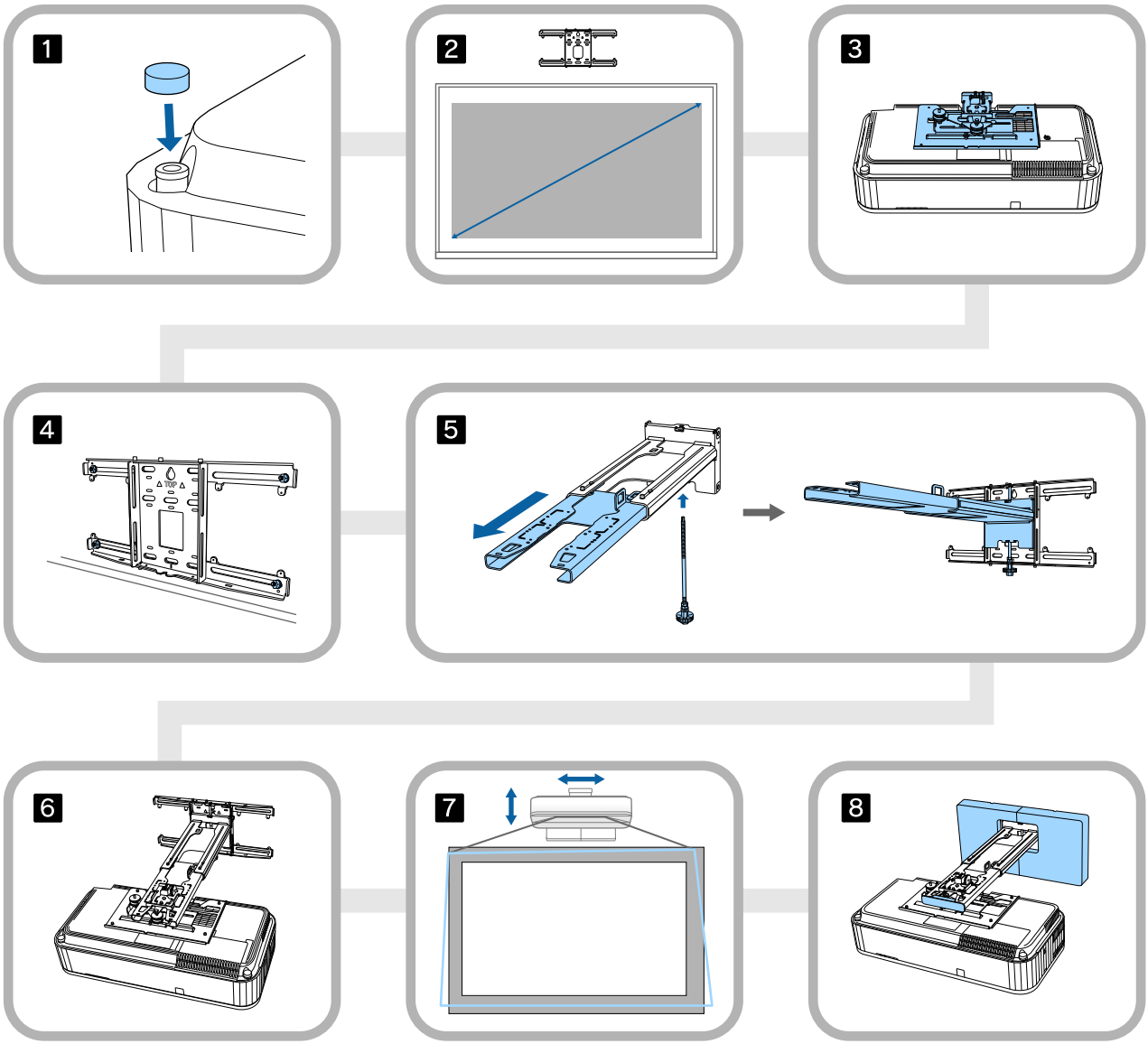

Namestitev nosilca

Določanje namestitvenega položaja (tabele projekcijskih razdalj)

Določite namestitveni položaj stenske plošče glede na velikost zaslona (S), na katerega želite projicirati. Za preverjanje vrednosti od a do d si oglejte naslednjo sliko. To je vrednost, če je enota za roko na sredini stenske plošče (glejte ☆ na spodnji sliki).

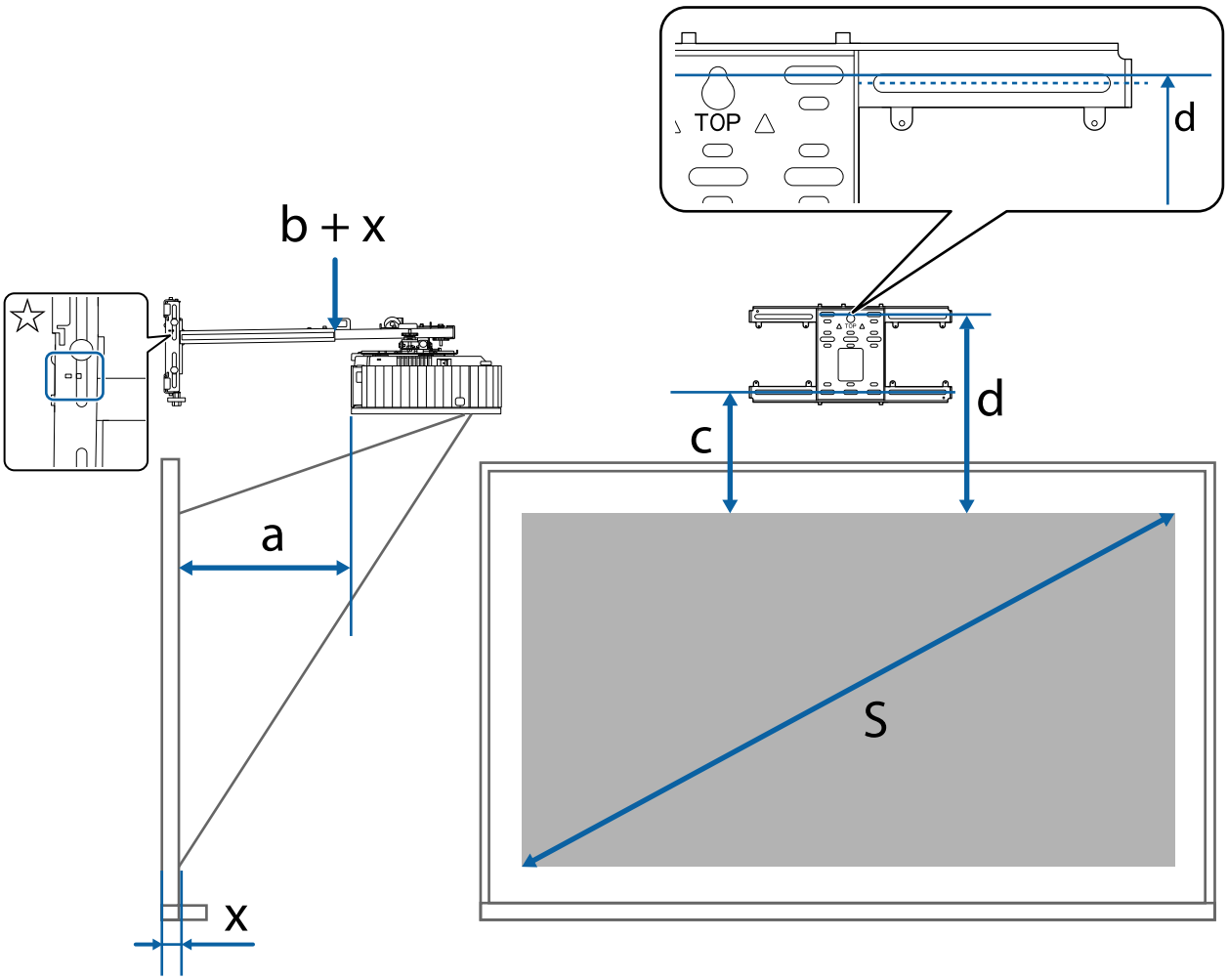

a:	najmanjša razdalja projekcije (širina)	c:	razdalja od zgornjega roba slike do vijačne luknje za namestitev stenske plošče na spodnjem delu
b + x:	številka na merilu drsnika roke na enoti za roko (največ 266 mm)	d:	razdalja od zgornjega roba slike do začasne vijačne luknje stenske plošče
x:	razdalja od stene do projekcijske površine	S:	Velikost projicirane slike

Pri projiciranju pri razmerju 16:6 ali 21:9 si oglejte naslednji razdelek z vrednostmi.

- c1/d1: če je **Položaj zaslona** na sredini
- c2/d2: če je **Položaj zaslona** zgoraj

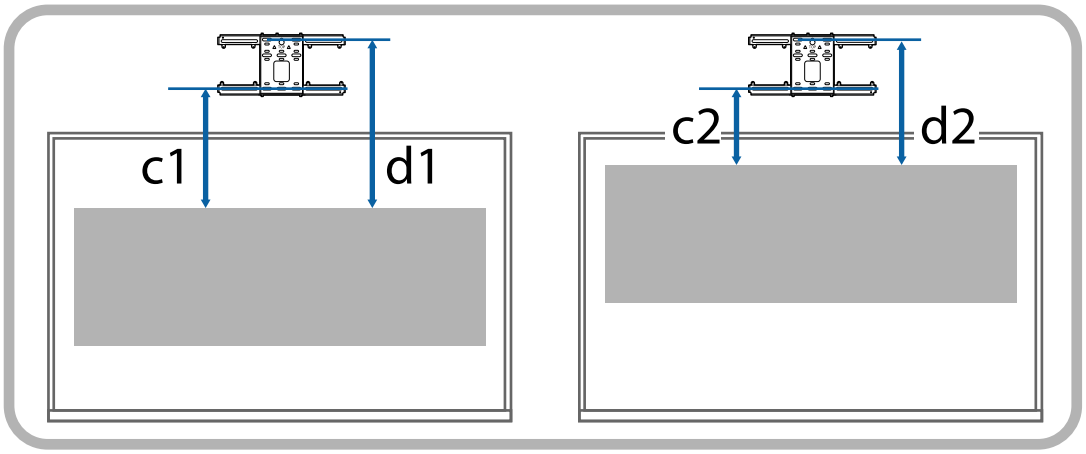

Projicirana slika 16:9

[Enote: mm]

S		a	b	c	d
100 "	221 × 125	97	1	251	443
101 "	224 × 126	101	5	253	445
102 "	226 × 127	105	9	255	447
103 "	228 × 128	109	13	257	449
104 "	230 × 130	112	16	259	451
105 "	232 × 131	116	20	262	454
106 "	235 × 132	120	24	264	456
107 "	237 × 133	124	28	266	458
108 "	239 × 134	127	31	268	460
109 "	241 × 136	131	35	270	462
110 "	244 × 137	135	39	273	465
111 "	246 × 138	139	43	275	467
112 "	248 × 139	142	46	277	469
113 "	250 × 141	146	50	279	471
114 "	252 × 142	150	54	281	473
115 "	255 × 143	154	58	284	476
116 "	257 × 144	157	61	286	478
117 "	259 × 146	161	3	269	461
118 "	261 × 147	165	7	271	463
119 "	263 × 148	169	11	273	465
120 "	266 × 149	172	14	275	467
121 "	268 × 151	176	18	277	469
122 "	270 × 152	180	22	279	471
123 "	272 × 153	184	26	281	473
124 "	275 × 154	187	29	283	475
125 "	277 × 156	191	33	285	477
126 "	279 × 157	195	37	287	479
127 "	281 × 158	199	41	289	481
128 "	283 × 159	202	44	291	483
129 "	286 × 161	206	48	293	485
130 "	288 × 162	210	52	295	487

S		a	b	c	d
131 "	290 × 163	214	56	297	489
132 "	292 × 164	217	59	299	491
133 "	294 × 166	221	63	301	493
134 "	297 × 167	225	67	303	495
135 "	299 × 168	229	71	305	497
136 "	301 × 169	232	74	307	499
137 "	303 × 171	236	78	309	501
138 "	306 × 172	240	82	311	503
139 "	308 × 173	243	85	314	506
140 "	310 × 174	247	89	316	508
141 "	312 × 176	251	93	318	510
142 "	314 × 177	255	97	320	512
143 "	317 × 178	258	100	322	514
144 "	319 × 179	262	104	324	516
145 "	321 × 181	266	108	326	518
146 "	323 × 182	270	112	328	520
147 "	325 × 183	273	115	330	522
148 "	328 × 184	277	119	332	524
149 "	330 × 186	281	123	334	526
150 "	332 × 187	285	127	336	528
151 "	334 × 188	288	130	338	530
152 "	336 × 189	292	134	340	532
153 "	339 × 191	296	138	342	534
154 "	341 × 192	300	142	344	536
155 "	343 × 193	303	145	346	538
156 "	345 × 194	307	149	348	540
157 "	348 × 196	311	153	350	542
158 "	350 × 197	315	157	352	544
158 "	352 × 198	318	160	354	546
160 "	354 × 199	322	164	356	548

Projicirana slika 16:10

[Enote: mm]

S		a	b	c	d
93 "	200 × 125	100	4	235	427
94 "	202 × 127	104	8	237	429
95 "	205 × 128	108	12	239	431
96 "	207 × 129	112	16	242	434
97 "	209 × 131	116	20	244	436
98 "	211 × 132	120	24	246	438
99 "	213 × 133	124	28	248	440
100 "	215 × 135	128	32	251	443
101 "	218 × 136	132	36	253	445
102 "	220 × 137	136	40	255	447
103 "	222 × 139	140	44	257	449
104 "	224 × 140	144	48	259	451
105 "	226 × 141	148	52	262	454
106 "	228 × 143	152	56	264	456
107 "	230 × 144	156	60	266	458
108 "	233 × 145	160	64	268	460
109 "	235 × 147	164	68	270	462
110 "	237 × 148	168	72	273	465
111 "	239 × 149	172	76	275	467
112 "	241 × 151	176	80	277	469
113 "	243 × 152	180	84	279	471
114 "	246 × 153	184	88	281	473
115 "	248 × 155	189	93	284	476
116 "	250 × 156	193	97	286	478
117 "	252 × 158	197	39	288	480
118 "	254 × 159	201	43	290	482
119 "	256 × 160	205	47	292	484
120 "	258 × 162	209	51	295	487
121 "	261 × 163	213	55	297	489
122 "	263 × 164	217	59	299	491

S		a	b	c	d
123 "	265 × 166	221	63	301	493
124 "	267 × 167	225	67	303	495
125 "	269 × 168	229	71	306	498
126 "	271 × 170	233	75	308	500
127 "	274 × 171	237	79	310	502
128 "	276 × 172	241	83	312	504
129 "	278 × 174	245	87	314	506
130 "	280 × 175	249	91	317	509
131 "	282 × 176	253	95	319	511
132 "	284 × 178	257	99	321	513
133 "	286 × 179	261	103	323	515
134 "	289 × 180	265	107	325	517
135 "	291 × 182	269	111	328	520
136 "	293 × 183	274	116	330	522
137 "	295 × 184	278	120	332	524
138 "	297 × 186	282	124	334	526
139 "	299 × 187	286	128	337	529
140 "	302 × 188	290	132	339	531
141 "	304 × 190	294	136	341	533
142 "	306 × 191	298	140	343	535
143 "	308 × 193	302	144	345	537
144 "	310 × 194	306	148	348	540
145 "	312 × 195	310	152	350	542
146 "	314 × 197	314	156	352	544
147 "	317 × 198	318	160	354	546
148 "	319 × 199	322	164	356	548

Projicirana slika 4:3

[Enote: mm]

S		a	b	c	d
82 "	167 × 125	99	3	235	427
83 "	169 × 126	103	7	237	429
84 "	171 × 128	108	12	240	432
85 "	173 × 130	113	17	242	434
86 "	175 × 131	117	21	245	437
87 "	177 × 133	122	26	247	439
88 "	179 × 134	126	30	250	442
89 "	181 × 136	131	35	252	444
90 "	183 × 137	135	39	255	447
91 "	185 × 139	140	44	257	449
92 "	187 × 140	145	49	260	452
93 "	189 × 142	149	53	262	454
94 "	191 × 143	154	58	265	457
95 "	193 × 145	158	62	267	459
96 "	195 × 146	163	67	270	462
97 "	197 × 148	168	72	272	464
98 "	199 × 149	172	76	275	467
99 "	201 × 151	177	81	277	469
100 "	203 × 152	181	85	280	472
101 "	205 × 154	186	90	282	474
102 "	207 × 155	190	94	285	477
103 "	209 × 157	195	99	287	479
104 "	211 × 158	200	104	290	482
105 "	213 × 160	204	108	292	484
106 "	215 × 162	209	113	295	487
107 "	217 × 163	213	117	297	489
108 "	219 × 165	218	122	300	492
109 "	221 × 166	223	127	302	494
110 "	224 × 168	227	131	305	497
111 "	226 × 169	232	136	307	499

S		a	b	c	d
112 "	228 × 171	236	140	310	502
113 "	230 × 172	241	145	312	504
114 "	232 × 174	245	149	315	507
115 "	234 × 175	250	154	317	509
116 "	236 × 177	255	159	320	512
117 "	238 × 178	259	101	322	514
118 "	240 × 180	264	106	325	517
119 "	242 × 181	268	110	327	519
120 "	244 × 183	273	115	330	522
121 "	246 × 184	278	120	332	524
122 "	248 × 186	282	124	335	527
123 "	250 × 187	287	129	337	529
124 "	252 × 189	291	133	340	532
125 "	254 × 191	296	138	342	534
126 "	256 × 192	300	142	345	537
127 "	258 × 194	305	147	347	539
128 "	260 × 195	310	152	350	542
129 "	262 × 197	314	156	352	544
130 "	264 × 198	319	161	355	547

Projicirana slika 16:6

[Enote: mm]

S		a	b	c1	d1	c2	d2
93 "	221 × 83	97	1	441	633	234	426
94 "	224 × 84	101	5	446	638	236	429
95 "	226 × 85	105	9	450	642	238	430
96 "	228 × 86	109	13	454	646	240	432
97 "	231 × 87	113	17	459	651	243	435
98 "	233 × 87	117	21	463	655	244	437
99 "	235 × 88	121	25	468	660	247	439
100 "	238 × 89	125	29	472	664	249	441
101 "	240 × 90	129	33	477	669	252	444
102 "	243 × 91	133	37	481	673	254	446
103 "	245 × 92	137	41	485	677	255	448
104 "	247 × 93	141	45	490	682	258	450
105 "	250 × 94	145	49	494	686	260	452
106 "	252 × 95	149	53	499	691	263	455
107 "	254 × 95	153	57	503	695	264	457
108 "	257 × 96	157	61	507	699	266	458
109 "	259 × 97	162	66	512	704	269	461
110 "	262 × 98	166	70	516	708	271	463
111 "	264 × 99	170	74	521	713	274	466
112 "	266 × 100	174	78	525	717	275	467
113 "	269 × 101	178	82	530	722	278	470
114 "	271 × 102	182	86	534	726	280	472
115 "	274 × 103	186	90	538	730	282	474
116 "	276 × 103	190	94	543	735	284	477
117 "	278 × 104	194	36	547	739	286	478
118 "	281 × 105	198	40	552	744	289	481
119 "	283 × 106	202	44	556	748	291	483
120 "	285 × 107	206	48	561	753	293	486
121 "	288 × 108	210	52	565	757	295	487
122 "	290 × 109	214	56	569	761	297	489

S		a	b	c1	d1	c2	d2
123 "	293 × 110	218	60	574	766	300	492
124 "	295 × 111	222	64	578	770	302	494
125 "	297 × 111	226	68	583	775	304	496
126 "	300 × 112	230	72	587	779	306	498
127 "	302 × 113	234	76	591	783	308	500
128 "	304 × 114	238	80	596	788	311	503
129 "	307 × 115	242	84	600	792	312	505
130 "	309 × 116	246	88	605	797	315	507
131 "	312 × 117	250	92	609	801	317	509
132 "	314 × 118	254	96	614	806	320	512
133 "	316 × 119	258	100	618	810	321	514
134 "	319 × 120	262	104	622	814	323	515
135 "	321 × 120	266	108	627	819	326	518
136 "	323 × 121	270	112	631	823	328	520
137 "	326 × 122	274	116	636	828	331	523
138 "	328 × 123	278	120	640	832	332	525
139 "	331 × 124	282	124	645	837	335	527
140 "	333 × 125	286	128	649	841	337	529
141 "	335 × 126	290	132	653	845	339	531
142 "	338 × 127	294	136	658	850	341	534
143 "	340 × 128	298	140	662	854	343	535
144 "	342 × 128	302	144	667	859	346	538
145 "	345 × 129	306	148	671	863	348	540
146 "	347 × 130	310	152	675	867	349	542
147 "	350 × 131	314	156	680	872	352	544
148 "	352 × 132	318	160	684	876	354	546

Projicirana slika 21:9

[Enote: mm]

S		a	b	c1	d1	c2	d2
95 "	222 × 95	98	2	383	575	234	427
96 "	224 × 96	102	6	387	579	237	429
97 "	226 × 97	106	10	390	582	238	431
98 "	229 × 98	110	14	394	586	241	433
99 "	231 × 99	114	18	398	590	243	435
100 "	233 × 100	118	22	401	593	245	437
101 "	236 × 101	122	26	405	597	247	439
102 "	238 × 102	126	30	409	601	250	442
103 "	240 × 103	130	34	413	605	252	444
104 "	243 × 104	134	38	416	608	253	446
105 "	245 × 105	138	42	420	612	256	448
106 "	247 × 106	142	46	424	616	258	450
107 "	250 × 107	146	50	427	619	260	452
108 "	252 × 108	150	54	431	623	262	454
109 "	254 × 109	153	57	435	627	265	457
110 "	257 × 110	157	61	439	631	267	459
111 "	259 × 111	161	65	442	634	268	461
112 "	261 × 112	165	69	446	638	271	463
113 "	264 × 113	169	73	450	642	273	466
114 "	266 × 114	173	77	453	645	275	467
115 "	268 × 115	177	81	457	649	277	469
116 "	271 × 116	181	85	461	653	280	472
117 "	273 × 117	185	27	465	657	282	474
118 "	275 × 118	189	31	468	660	284	476
119 "	278 × 119	193	35	472	664	286	478
120 "	280 × 120	197	39	476	668	288	481
121 "	282 × 121	201	43	479	671	290	482
122 "	285 × 122	205	47	483	675	292	484
123 "	287 × 123	209	51	487	679	295	487
124 "	289 × 124	213	55	491	683	297	489

S		a	b	c1	d1	c2	d2
125 "	292 × 125	217	59	494	686	299	491
126 "	294 × 126	221	63	498	690	301	493
127 "	296 × 127	225	67	502	694	303	496
128 "	299 × 128	228	70	505	697	305	497
129 "	301 × 129	232	74	509	701	307	500
130 "	304 × 130	236	78	513	705	310	502
131 "	306 × 131	240	82	517	709	312	504
132 "	308 × 132	244	86	520	712	314	506
133 "	311 × 133	248	90	524	716	316	508
134 "	313 × 134	252	94	528	720	319	511
135 "	315 × 135	256	98	531	723	320	512
136 "	318 × 136	260	102	535	727	322	515
137 "	320 × 137	264	106	539	731	325	517
138 "	322 × 138	268	110	543	735	327	519
139 "	325 × 139	272	114	546	738	329	521
140 "	327 × 140	276	118	550	742	331	523
141 "	329 × 141	280	122	554	746	334	526
142 "	332 × 142	284	126	557	749	335	527
143 "	334 × 143	288	130	561	753	337	530
144 "	336 × 144	292	134	565	757	340	532
145 "	339 × 145	296	138	569	761	342	535
146 "	341 × 146	300	142	572	764	344	536
147 "	343 × 147	303	145	576	768	346	538
148 "	346 × 148	307	149	580	772	349	541
149 "	348 × 149	311	153	583	775	350	542
150 "	350 × 150	315	157	587	779	352	545
151 "	353 × 151	319	161	591	783	355	547

Pritrditev prilagoditvene enote na projektor

1 Odvijte vijak z matico M4 na prilagoditveni enoti in nato poravnajte oznake za vsaki del

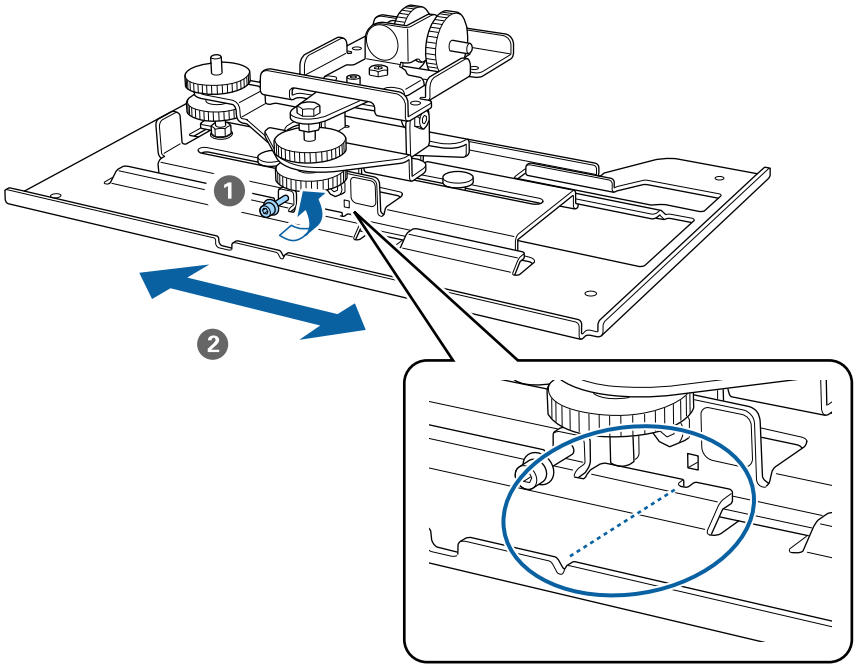

Ko je položaj pravilen, privijte vijak z matico M4.

2 Prilagoditveno enoto pritrdite na podnožje projektorja s priloženimi vijaki z matico M4 x 12 mm (x4)

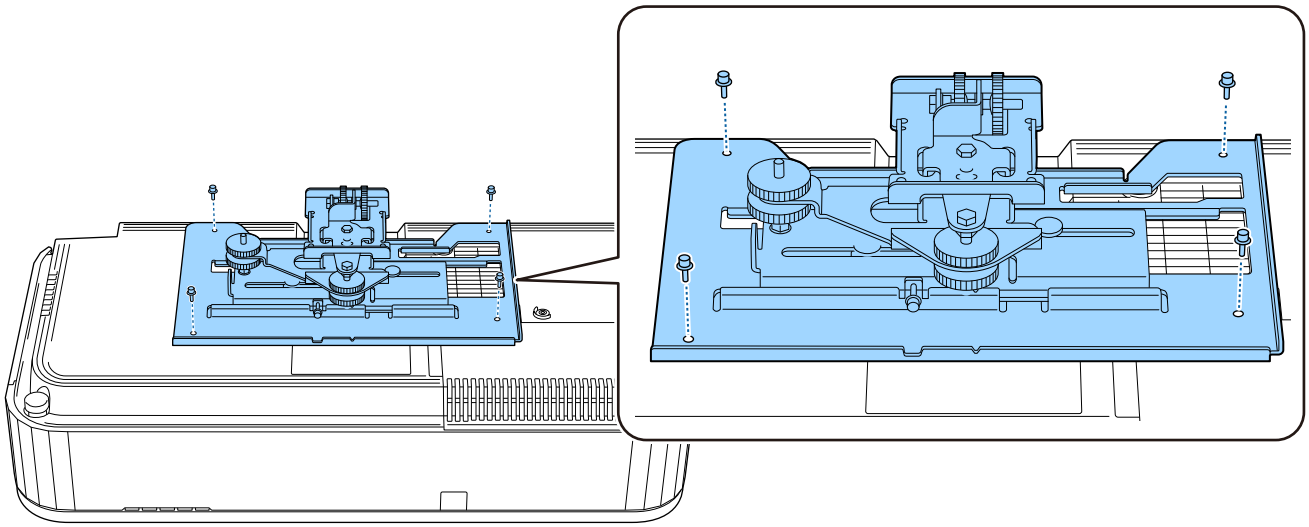

Namestite stensko ploščo na steno

1 Pritrdite list s predlogo na steno

List s predlogo pritrdite v skladu z namestitvenim položajem, ki ste ga potrdili s pomočjo tabele projekcijskih razdalj (str.23).

Poravnajte središčni položaj zaslona, ki ga projicirate s Image Center A na listu s predlogami.

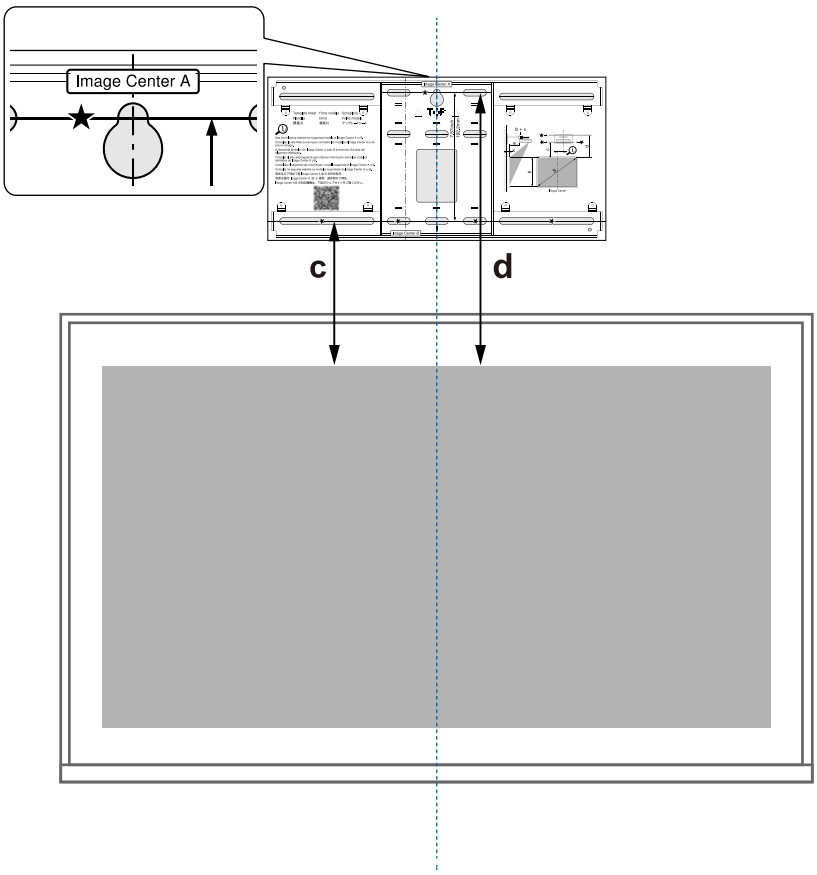

2 V položaj začasne odprtine za vijak na stenski plošči vstavite vijak M10, ki je na voljo na tržišču

Med steno in glavo vijaka naj ostane 6 mm ali več prostora.

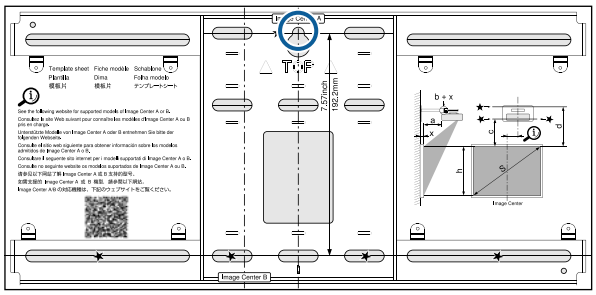

3 Določite položaje lukenj za namestitev za stensko ploščo

Od odprtin za vijake, ki so prikazane na spodnji sliki, zagotovite najmanj štiri točke na zgornji, spodnji, levi in desni strani za optimalno ravnotežje.

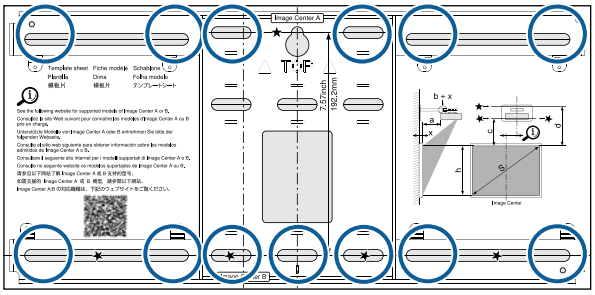

4 Izvrtajte luknje v steno

Premer vrtanja: 10,5 mm (M10) ali 10 mm (3/8 palca)

Globina prvotne luknje: 45 mm

Globina luknje za sidrišče: 40 mm

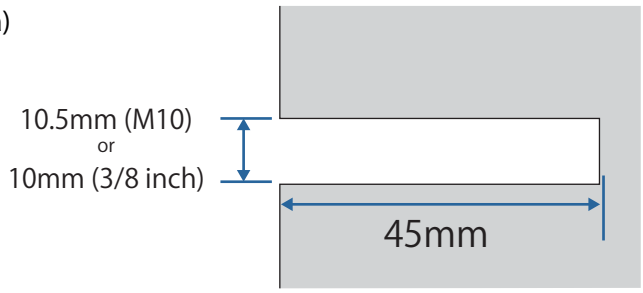

Pri napeljevanju kablov do projektorja skozi steno lahko na območju, prikazanem na spodnji sliki, izvrtate luknje in jih uporabite kot luknje za napeljavo kablov.

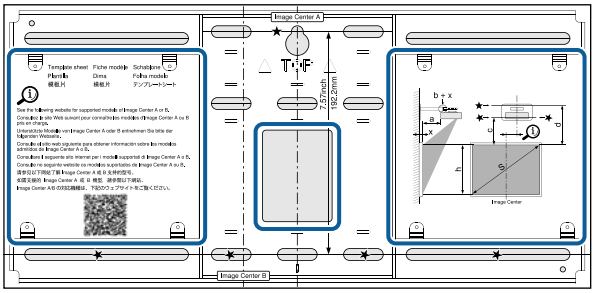

5 Odstranite list s predlogo

6 Stensko ploščo namestite na začasni vijak M10, ki ste ga namestili v 2. koraku

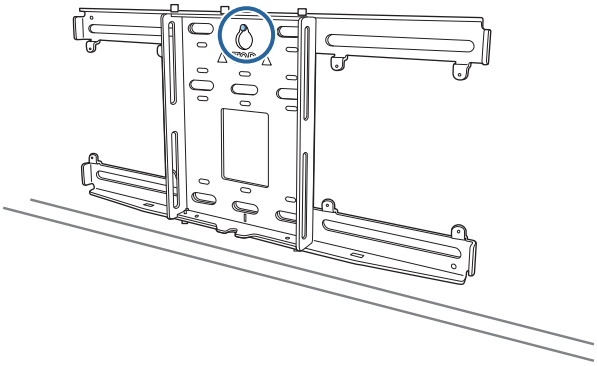

7 Za pritrditev stenske plošče na luknje, ki ste jih izvrtali v 4. koraku, uporabite sidrne vijake M10 ali 3/8-palcev x 60 mm, ki so na voljo na tržišču

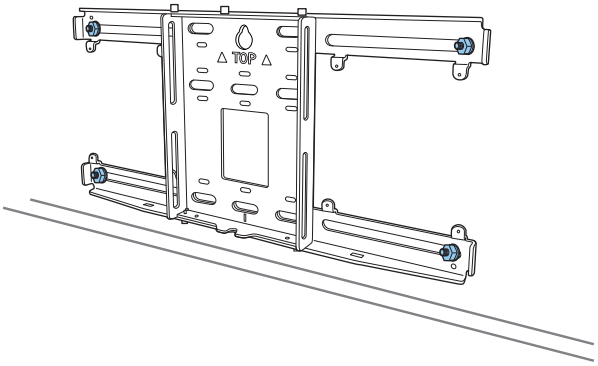

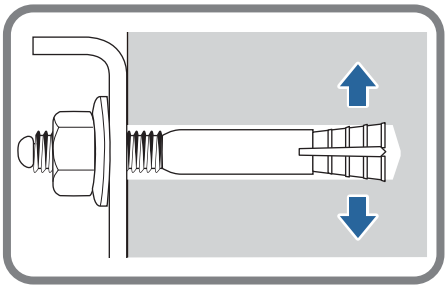

Namestitev enote za roko na stensko ploščo

1 Odvijte vijaka z matico M4 x 12 mm (x2) in razširite drsno ročico na enoti za roko

Skalo na drsniku prilagodite glede na skupno razdaljo vrednosti za (b), ki ste jo potrdili s pomočjo tabele projekcijskih razdalj (str.23) in debelino projekcijske površine (x).

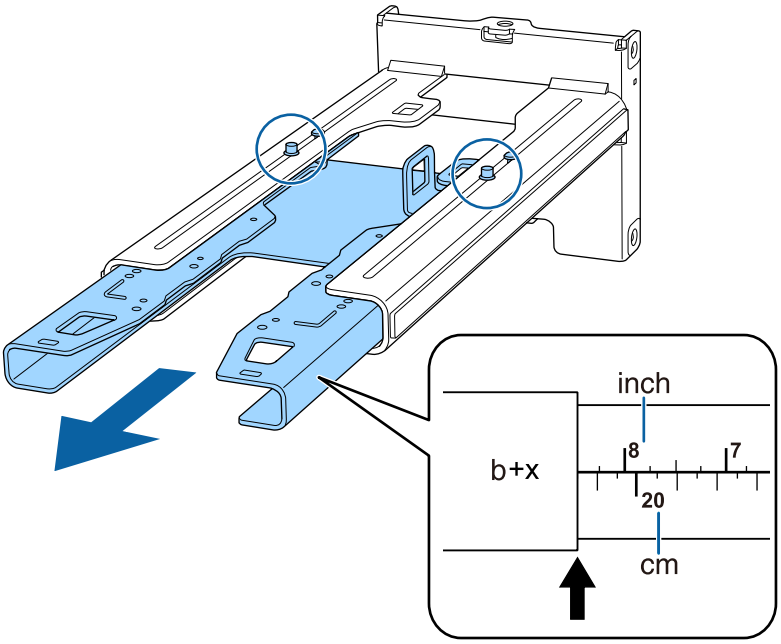

2 Vstavite šestrobo os v enoto za roko

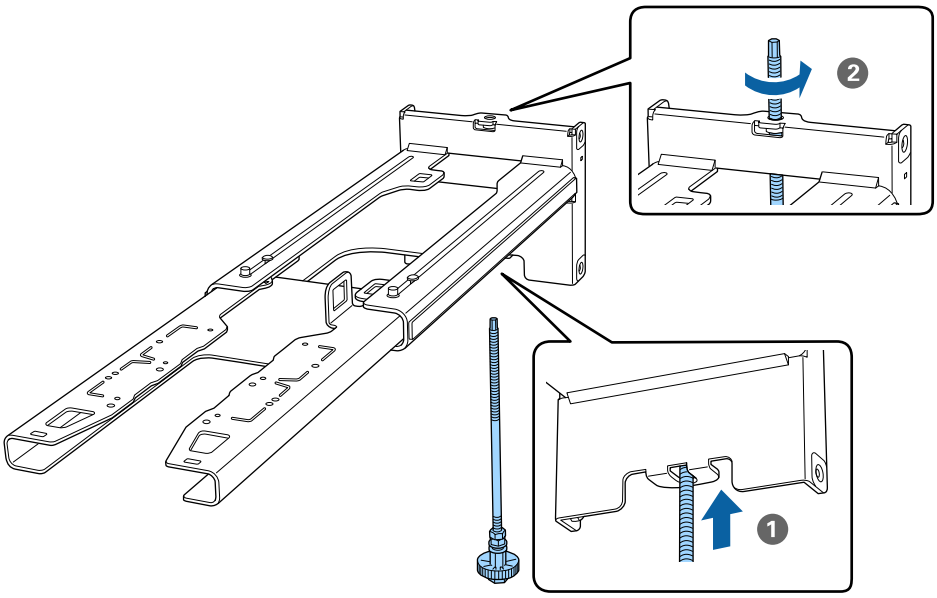

3 Napeljite vse potrebne kable skozi enoto za roko

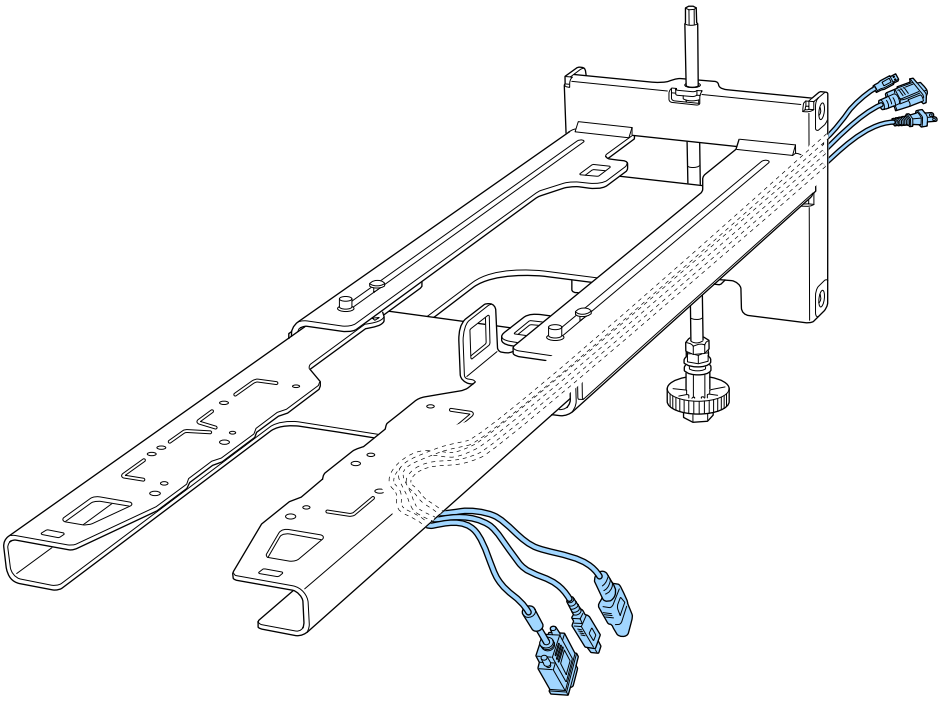

Opozorilo

Preostanka kabla ne obesite prek enote za roko. Lahko pade in povzroči nesrečo.

Prepričajte se, da so vrata kablov za priključitev zunanjih naprav, kot so mini računalniki, usmerjeni tako, da so speljani prek spodnjega dela enote za roko in ne skozi stene.

4 Enoto za roko pritrdite na stensko ploščo

Šestrobo os vstavite tako globoko, da konec rahlo sega iz vrha stenske plošče, drugi konec pa je povezan z dnom stenske plošče.

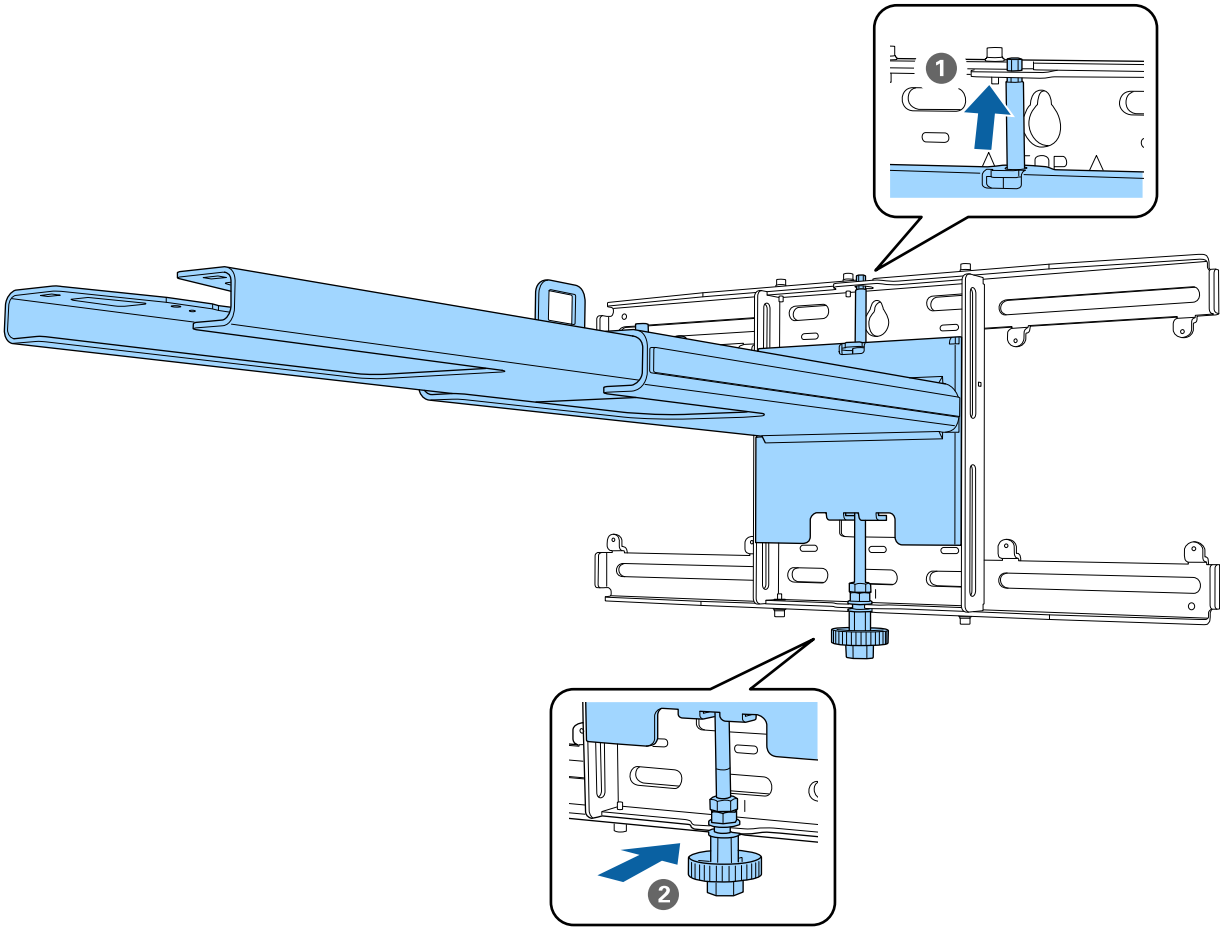

Previdno

Pazite, da ne boste ukleščili kablov med enoto za roko in stensko ploščo.

5 Začasno zavarujte enoto za roko

Tri točke pritrdite z dobavljenimi vijaki M6 (x3).

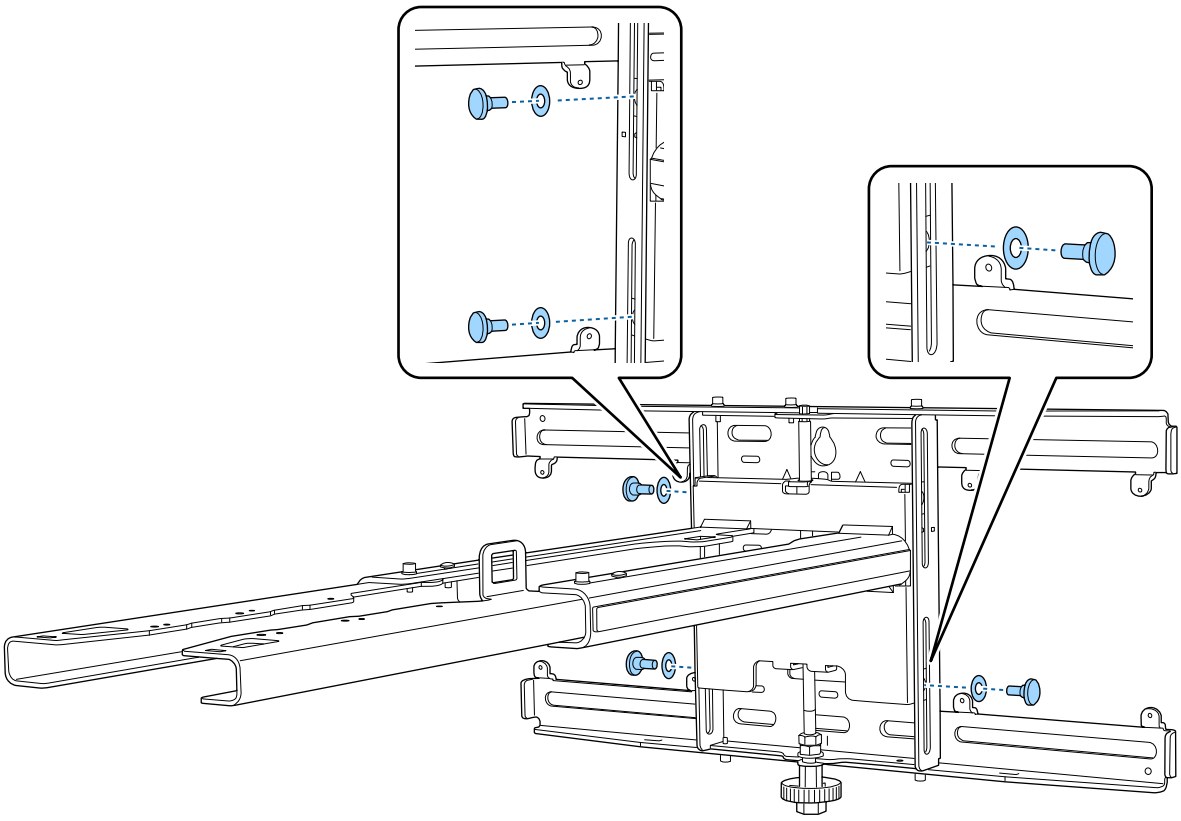

6 S ključem za vijake prilagodite navpično drsno prilagoditev tako, da poravnate oznake na stenski plošči in enoti za roko.

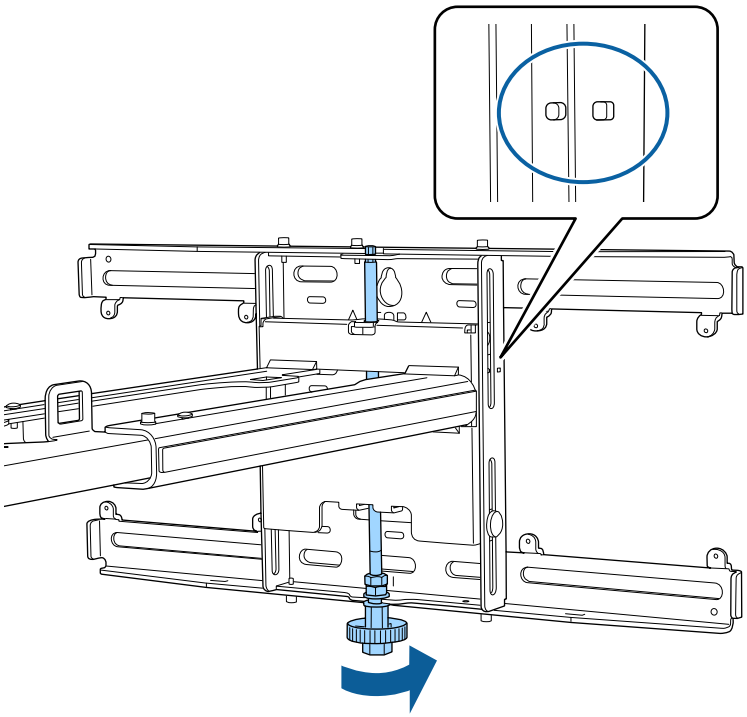

7 Privijte vijak z matico M6 (x1), da pritrdite enoto za roko na njeno mesto

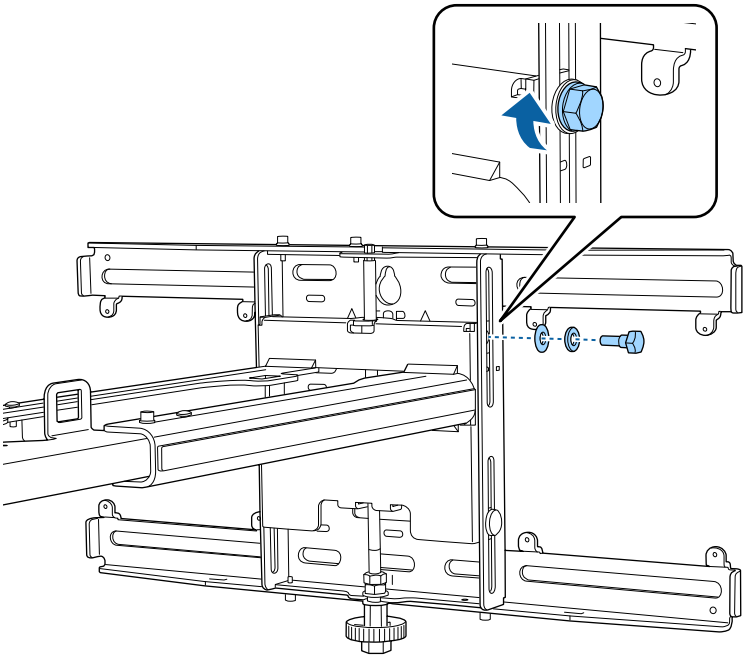

Prilagoditveno enoto pritrdite na enoto za roko

1 Preverite položaj za nameščanje prilagoditvene enote

Položaj za namestitev je označen na enoti za roko. Namestite v ustrezni položaj v skladu z velikostjo zaslona, na katerega želite projicirati.

- Ko je projicirana slika manjša od 117 palcev: enoto namestite pri oznaki ◯ .

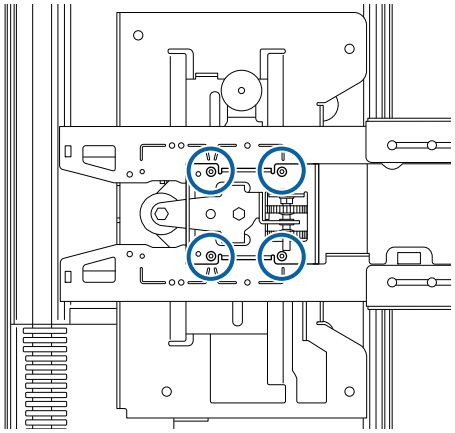

- Kadar je projicirana slika velika 117 palcev ali več: enoto namestite pri oznaki ◯ ◯ .

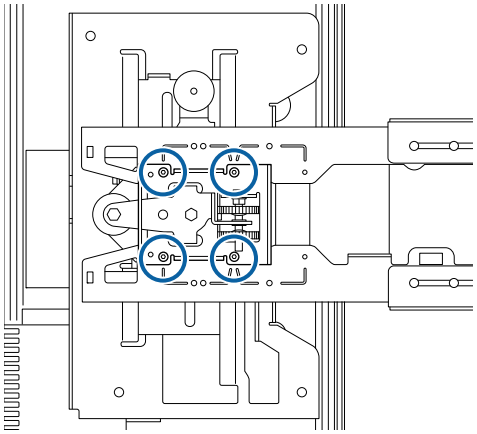

2 Prilagoditveno enoto pritrdite na enoto za roko s priloženimi vijaki z matico M4 x 12 mm (x4)

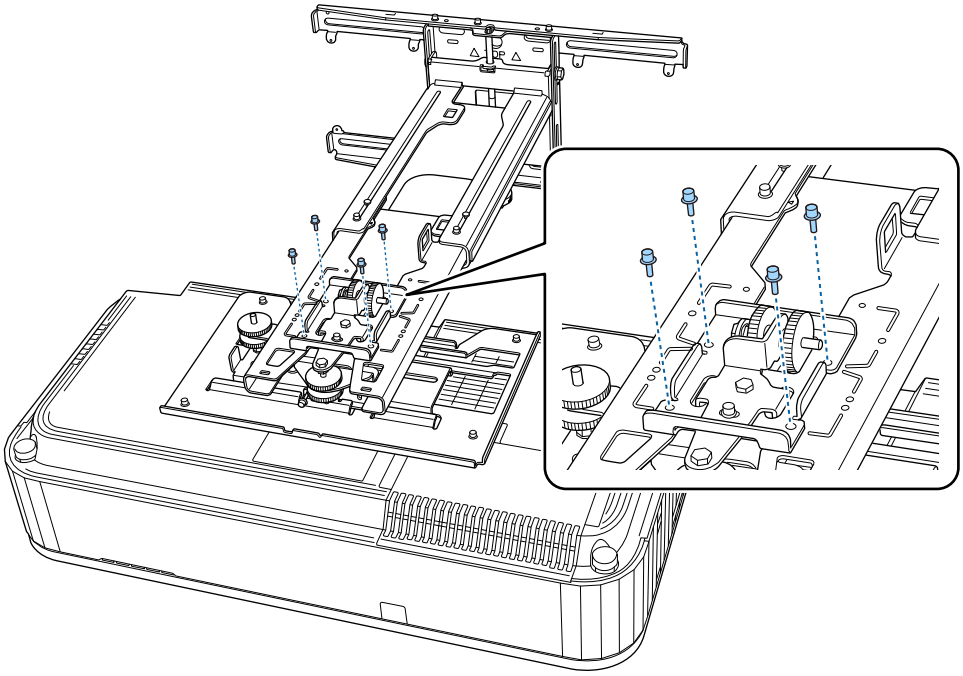

3 Priključite kable v projektor

Nazadnje priključite napajalni kabel.

Priključitev perifernih naprav

Mini računalnik ali računalnik na USB ključu na ploščo za mini računalnik in ga pritrdite na levo ali desno stran stenske plošče.

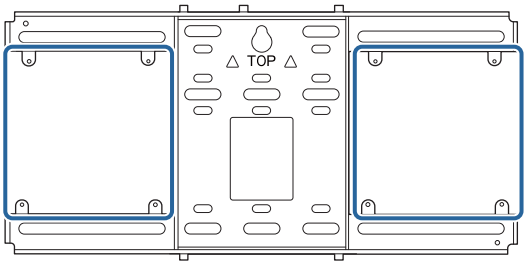

Priključite ga tako, da odprtine za zračenje računalnika niso zaprte.

Priporočamo vam, da računalnik namestite tako, da se odprtine za zračenje nahajajo na vrhu in odprtine za dovod zraka na dnu.

Pritrditev s trakom za mini računalnik

1 Trak ovijte okoli plošče za mini računalnik

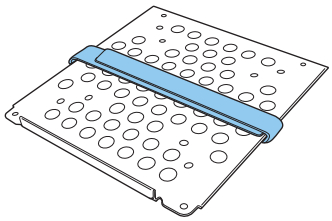

2 Ploščo za mini računalnik pritrdite na stensko ploščo s priloženimi vijaki M3 x 6 mm (x4).

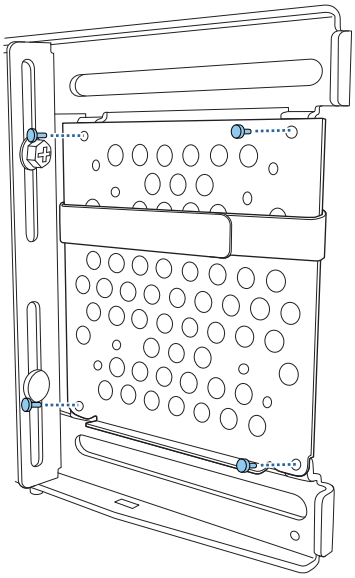

3 Računalnik namestite na spodnji rob plošče za mini računalnik in ga pritrdite s trakom

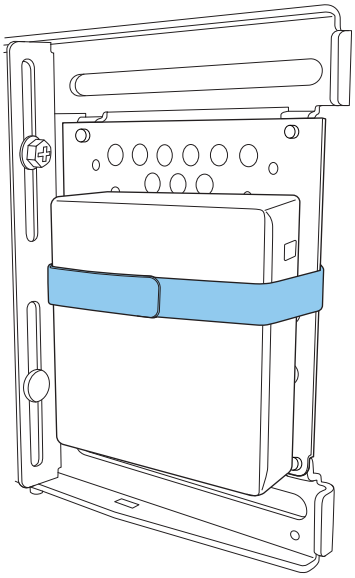

Pritrditev z vijaki

Vrstni red nameščanja delov se razlikuje glede na obliko mini računalnika in usmeritev odprtin za vijake. Navodila za namestitev preverite vnaprej.

Primer namestitve

- Ploščo za mini računalnik z nameščenim računalnikom pritrdite na stensko ploščo s priloženimi vijaki M3 x 6 mm (x4).

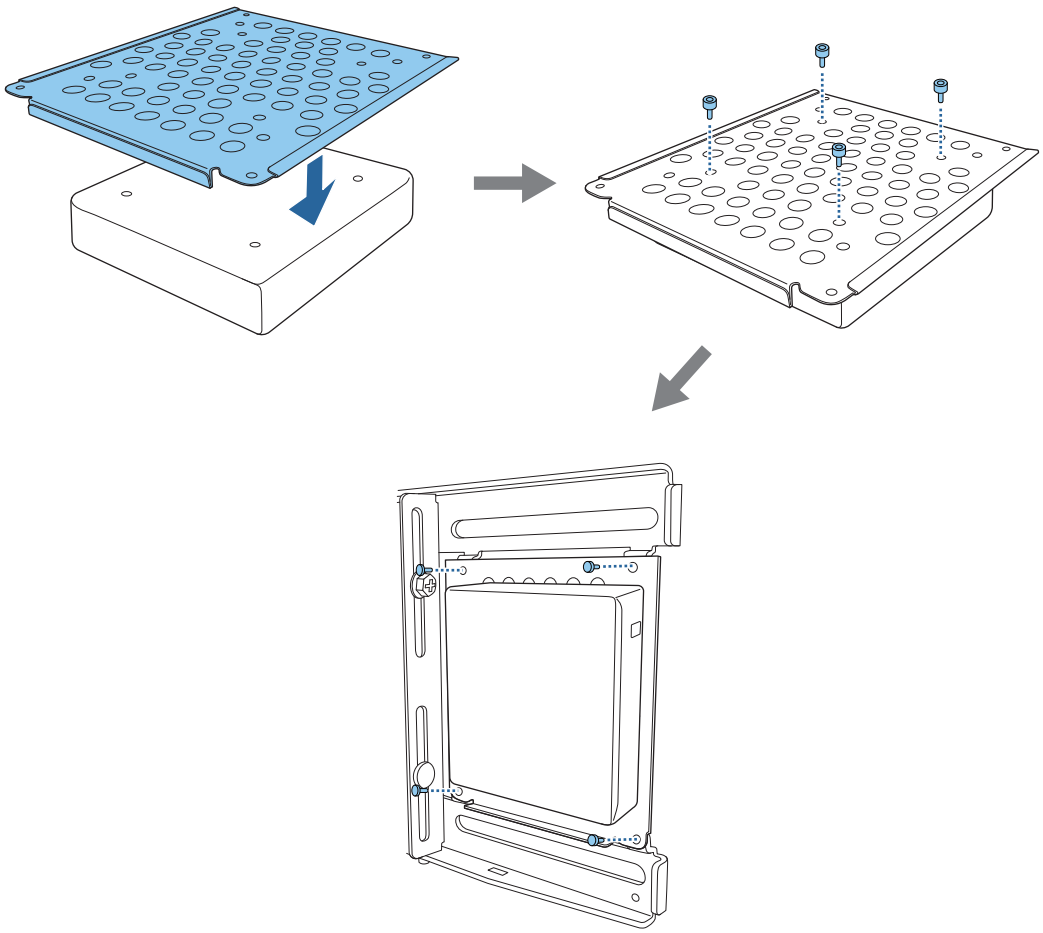

- Ploščo za mini računalnik pritrdite na stensko ploščo s priloženimi vijaki M3 x 6 mm (x4) in nato namestite računalnik.

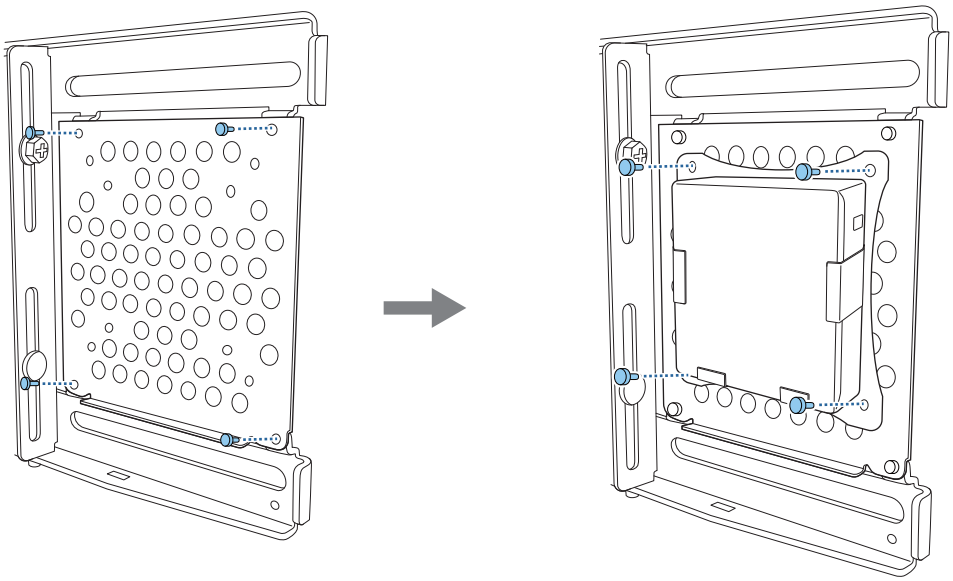

Prilagajanje položaja projicirane slike

Za prilagajanje položaja projicirane slike lahko uporabite katero koli od naslednjih metod.

Če v isti prostor nameščate več projektorjev, vam priporočamo, da nastavite Id-je projektorjev, s čimer boste preprečili motnje pri daljinskem upravljanju.

Vklopite projektor in nastavite identifikacijsko številko projektorja na zaslonu **Namestitev** > **ID projektorja**. Ko želite upravljati z določenim projektorjem, držite gumb [ID] na daljinskem upravljalniku in pritisnite gum z enako številko, kot ID projektorja.

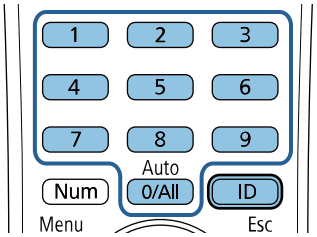

- Prilagoditev z uporabo Namestitvena plošča - vodnik za namestitev (str.48)

  Ročno prilagodite položaj nastavitvene plošče v skladu s prikazanim vodnikom na zaslonu. To je koristno, ko želite izvesti fine nastavitve položaja projekcije in ohraniti kakovost slike.

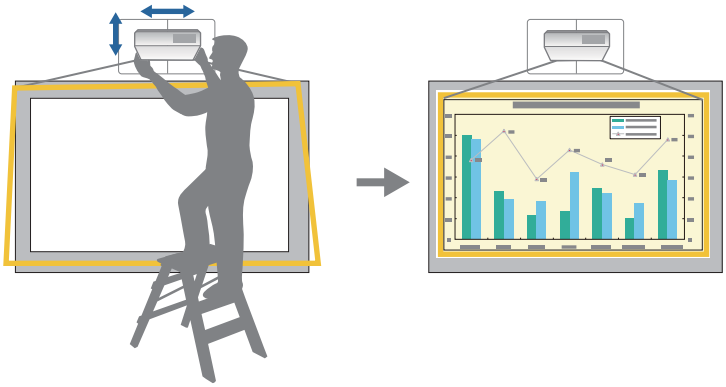

- Prilagajanje s čarovnikom za začetno nastavitev

  Položaj projekcije prilagodite s čarovnikom za začetno nastavitev, ki se prikaže ob prvem vklopu projektorja.
- Prilagajanje z uporabo menija projektorja (str.52)

  Izberite območje, ki ga želite prilagoditi in ročno popravite sliko. To je koristno, ko želite izvesti fine nastavitve položaja projekcije po mehanskem prilagajanju z uporabo vodnika na zaslonu.

Quick Corner

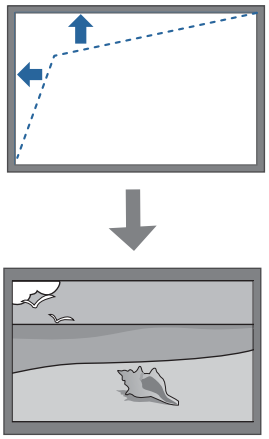

Popravljanje lokov

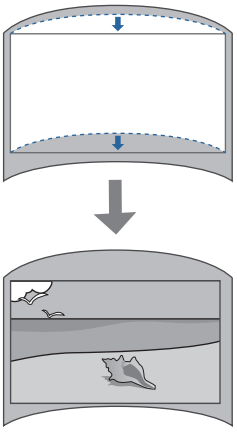

Popravljanje točk

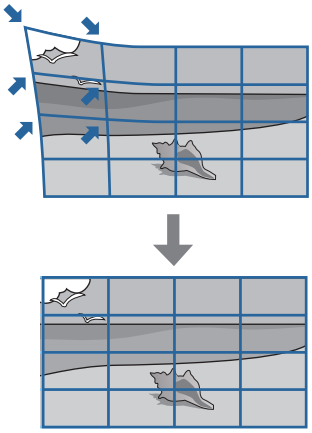

- Slika takoj po vklopu projektorja ni stabilna. Po začetku projekcije počakajte vsaj 30 minut, preden prilagodite sliko.
- Namestite in nastavite projektor pri sobni temperaturi, ki je blizu dejanskemu predvidenemu okolju uporabe. Če se temperatura spremeni, se lahko mesto slike premakne.
- Pri nastavljanju več projektorjev s funkcijo za paketno nastavitev izvedite ta postopek pred prilagajanjem projicirane slike.
- Ko želite ohraniti kakovost slike vam priporočamo, da za prilagajanje slike uporabite mehansko prilagoditev položaja nastavitvene plošče.

Priprave pred namestitvijo

Čarovnik za začetno nastavitev se prikaže ob prvem vklopu projektorja.

Z gumbi gor, dol, levo, desno in [Enter] nastavite možnosti **Projekcija**, **Jezik** ter **Datum in čas**. Po potrebi še naprej prilagajate obliko in položaj projicirane slike. Po potrebi lahko omogočite **Hitri zagon**, da pospešite zagon projektorja. Če omogočite to nastavitev, se poveča poraba energije v stanju pripravljenosti.

Izvajanje mehanske prilagoditve z uporabo Namestitvena plošča - vodnik za namestitev

Prilagodite položaj slike z uporabo vodnika na zaslonu.

1 Pritisnite gumb [Menu]

Na daljinskem upravljalniku

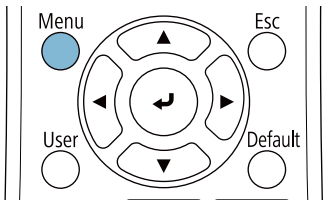

Na nadzorni plošči

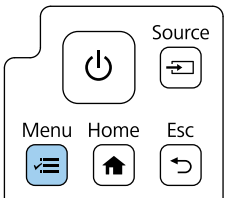

2 V meniju **Namestitev** izberite **Namestitvena plošča - vodnik za namestitev**

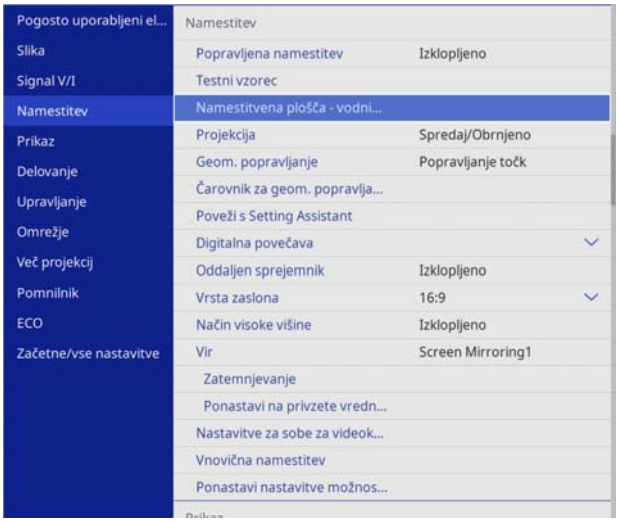

Prikaže se vodnik na zaslonu.

3 Obrnite okrogel prilagoditveni gumb ① v navodilih za namestitev, da prilagodite vodoravno drsenje

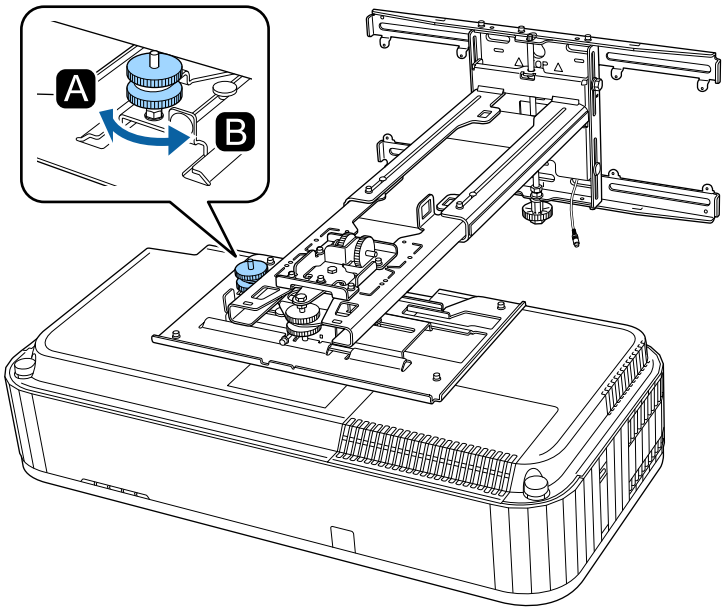

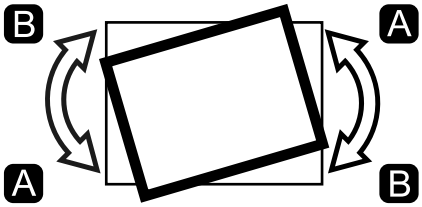

4 Odvijte vijak M4 in nato obrnite okrogel prilagoditveni gumb ② v navodilih za namestitev, da prilagodite vodoravno obračanje

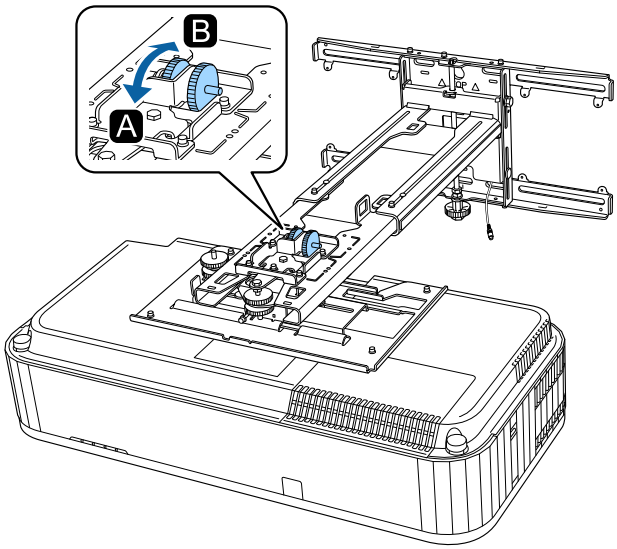

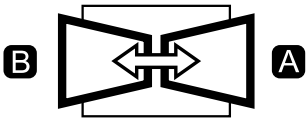

5 Obrnite okrogel prilagoditveni gumb 3 v navodilih za namestitev, da prilagodite navpični nagib

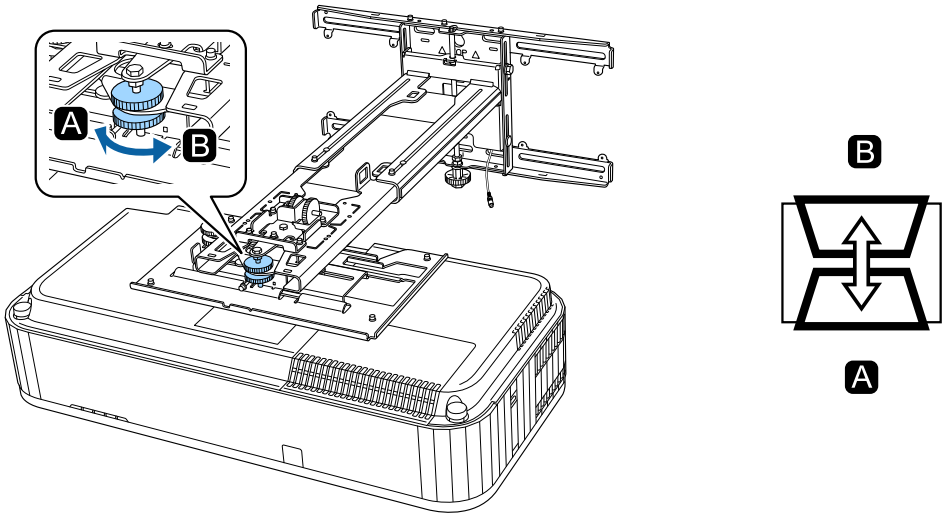

6 Odvijte vijak z matico M4 in nato prilagodite vodoravno drsno prilagoditev

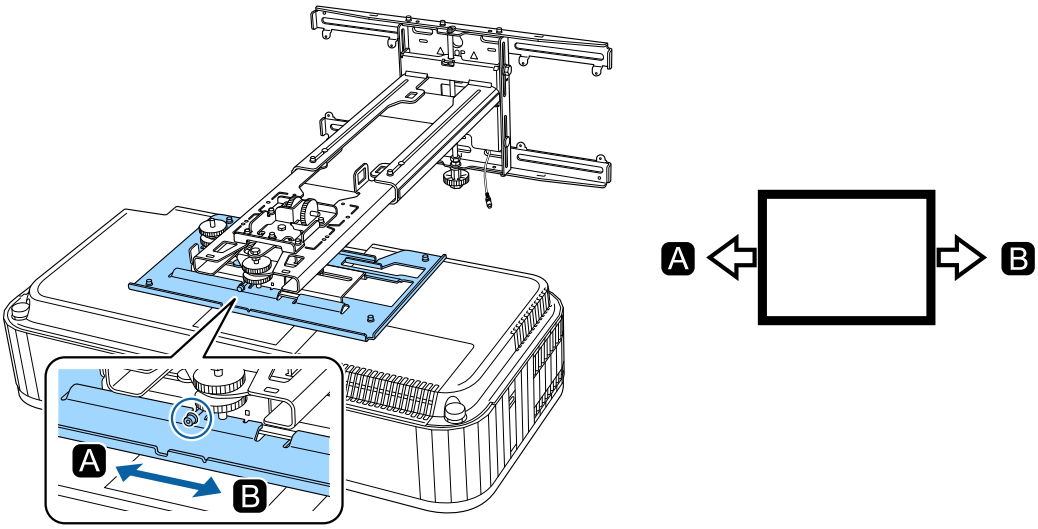

7 Odvijte vijaka z matico M4 (x2) in nato prilagodite drsno prilagoditev naprej/nazaj

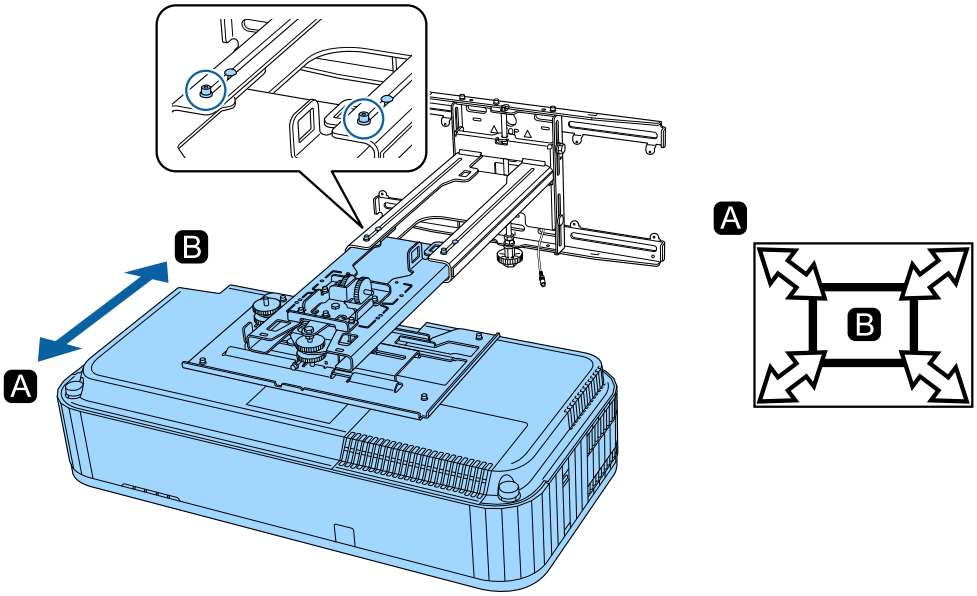

8 Odvijte vijak z matico M6 in nato prilagodite navpično drsno prilagoditev

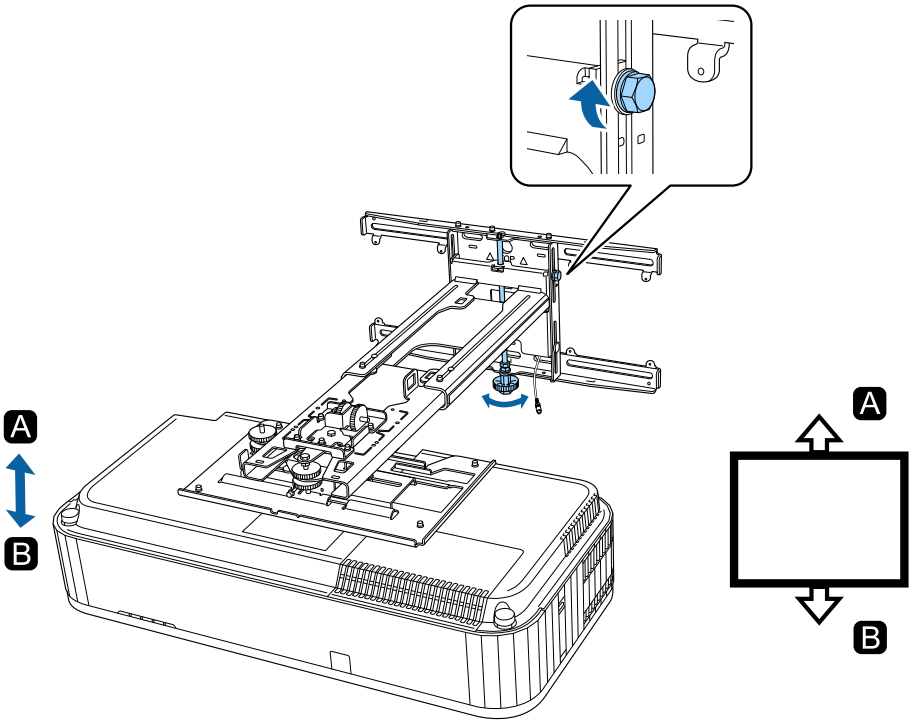

9 Ponovno privijte vijake in vijake z matico, ki ste jih odvili v korakih 3 do 8

Opozorilo

Vse vijake z matico in vijake čvrsto privijte. V nasprotnem primeru lahko izdelek pade in povzroči telesne poškodbe ali materialne poškodbe.

10 Prilagodite ostrino položaja A na naslednji sliki

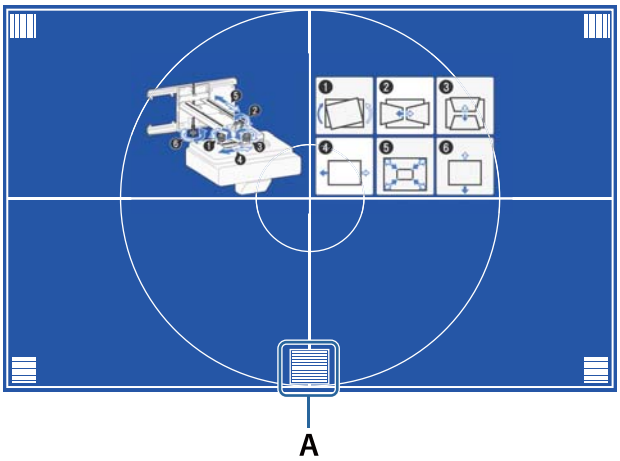

11 Ko zaključite s prilagajanjem, na daljinskem upravljalniku ali nadzorni plošči pritisnite gumb [Esc], da zaprete vodnik na zaslonu

Prilagajanje z uporabo menija projektorja

- Prilagojene vrednosti lahko shranite v **Pomnilnik** z uporabo menija **Geom. popravljanje**.
- Prede izvedete nastavitev, nastavite najprej možnosti Vrsta zaslona in Položaj zaslona. Če spremenite možnost Vrsta zaslona ali Položaj zaslona, potem ko ste izvedli popravke, bodo popravki ponastavljeni.

Popravljanje lokov

1 Pritisnite gumb [Menu]

Na daljinskem upravljalniku

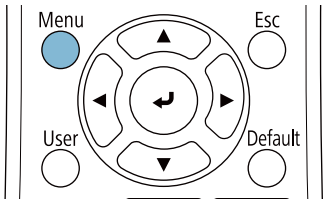

Na nadzorni plošči

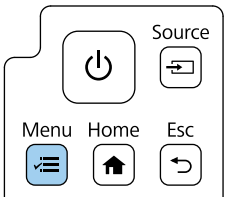

2 V meniju **Namestitev** izberite **Geom. popravljanje**

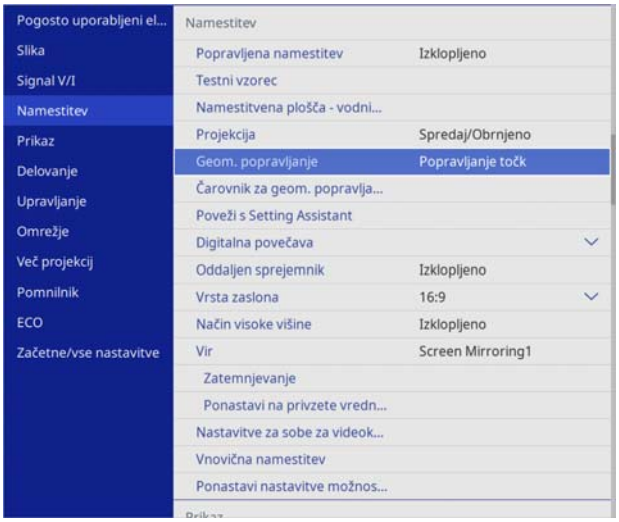

3 Izberite **Popravljanje lokov**

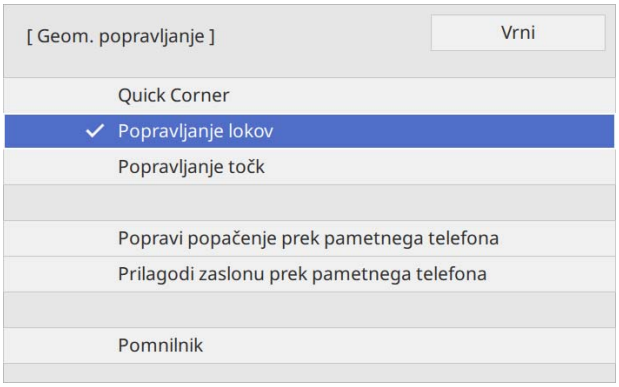

4 Izberite stran, ki jo želite popraviti, in izvedite prilagoditev.

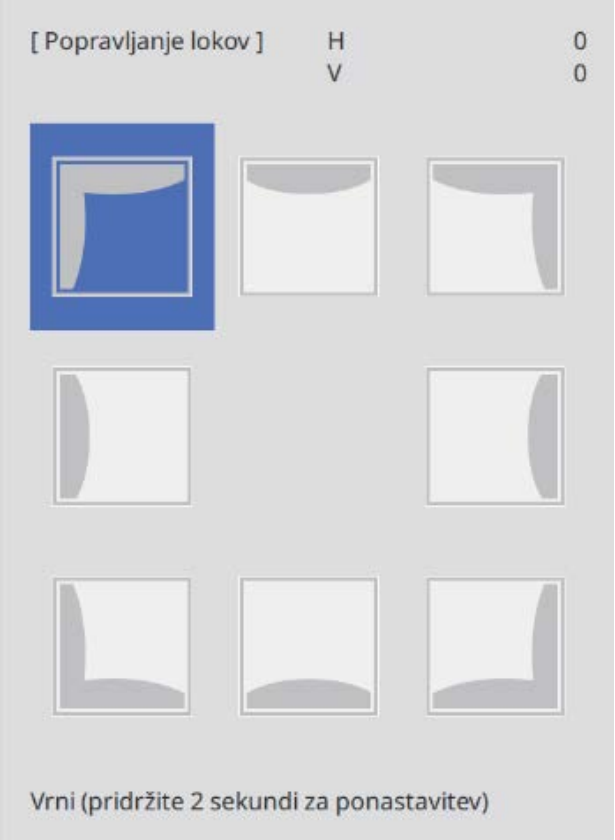

Ko pridete do območja, ki ga ni mogoče prilagoditi, se bo prikazalo sporočilo **Prestavljanje ni več mogoče.**

5 Ko zaključite s prilagajanjem, na daljinskem upravljalniku ali nadzorni plošči pritisnite gumb [Esc], da zaključite s prilagajanjem

Quick Corner

1 Pritisnite gumb [Menu]

Na daljinskem upravljalniku

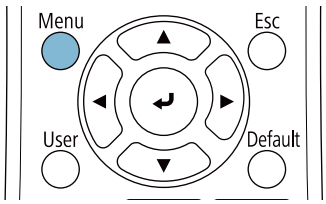

Na nadzorni plošči

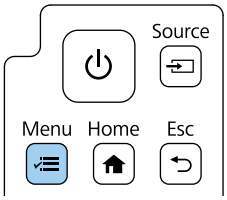

2 V meniju **Namestitev** izberite **Geom. popravljanje**

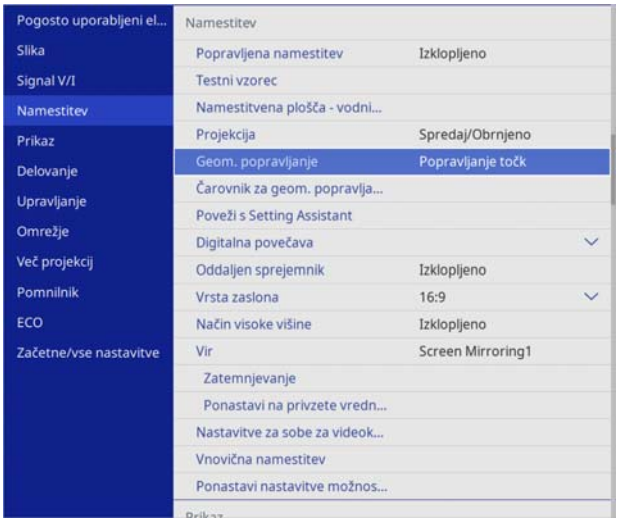

3 Izberite funkcijo **Quick Corner**

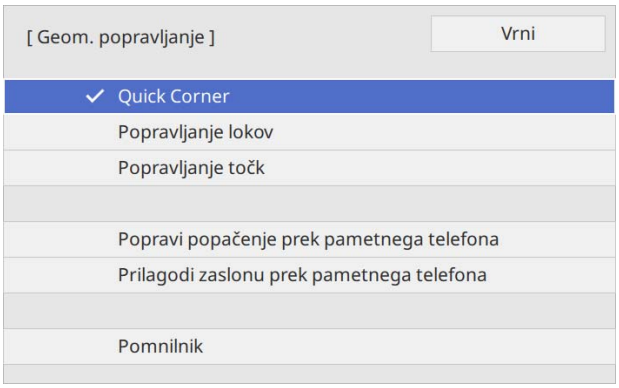

4 Izberite stran, ki jo želite popraviti, in izvedite prilagoditev.

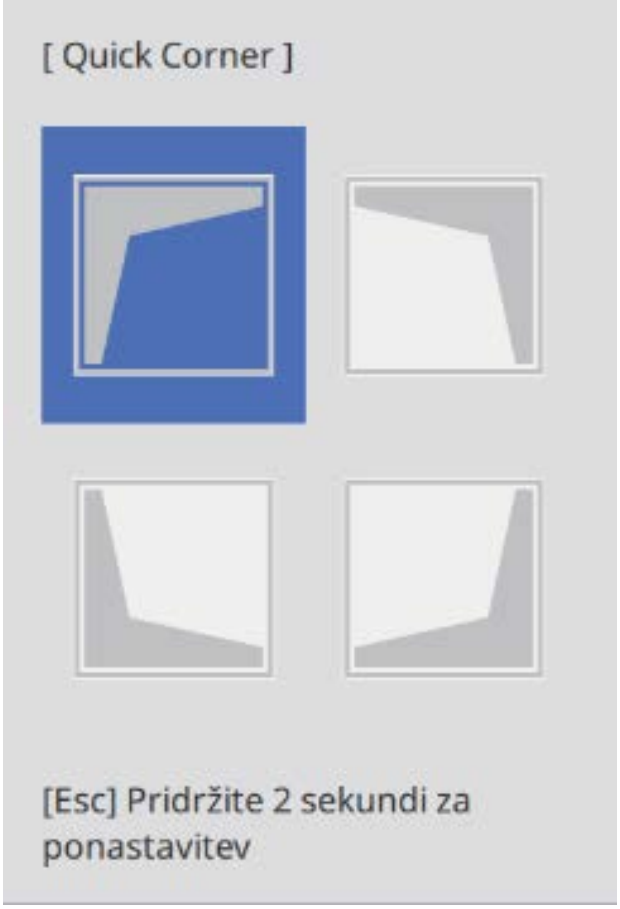

Ko pridete do območja, ki ga ni mogoče prilagoditi, se bo prikazalo sporočilo **Prestavljanje ni več mogoče.**

> Med prilagajanjem strani pritisnite gumbe [1], [3], [7] in [9] na daljinskem upravljalniku, da izberete stran, ki jo želite prilagoditi.

5 Ko zaključite s prilagajanjem, na daljinskem upravljalniku ali nadzorni plošči pritisnite gumb [Esc], da zaključite s prilagajanjem

Popravljanje točk

1 Pritisnite gumb [Menu]

Na daljinskem upravljalniku

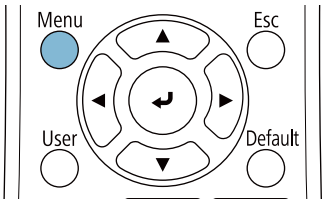

Na nadzorni plošči

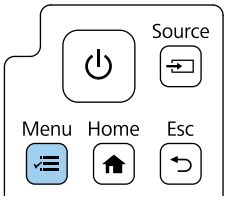

2 V meniju **Namestitev** izberite **Geom. popravljanje**

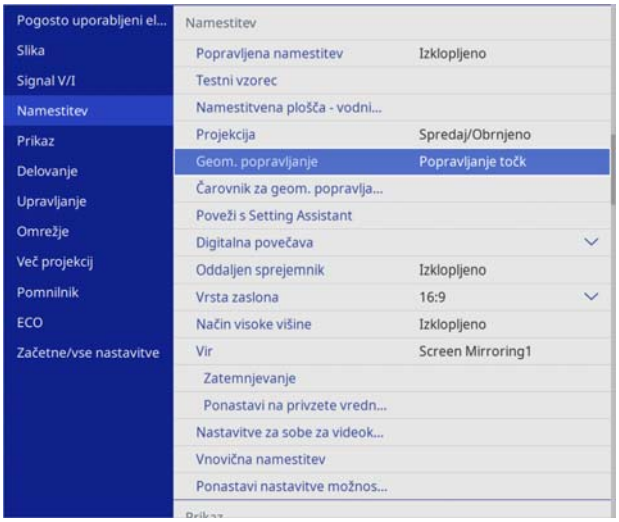

3 Izberite funkcijo **Popravljanje točk**

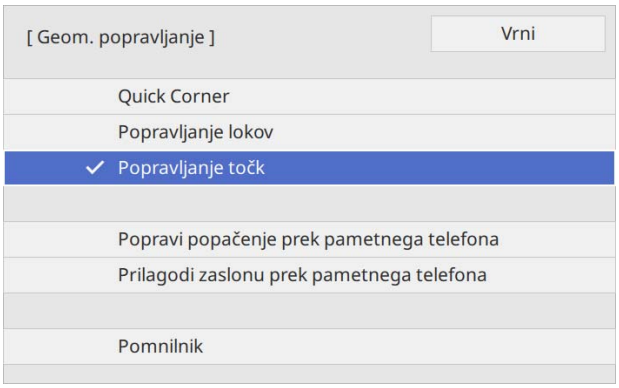

4 Izberite **Točke (navpično)** in **Točke (vodoravno)**, nato pa nastavite število mrež

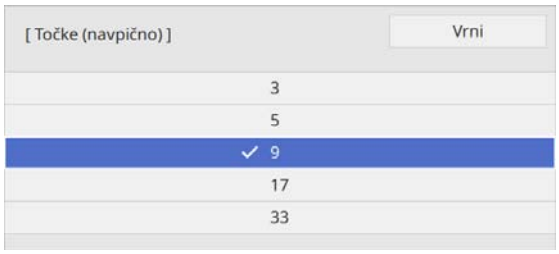

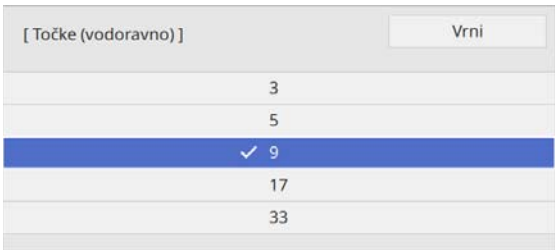

5 Izberite točke, ki jih želite popraviti in jih prilagodite

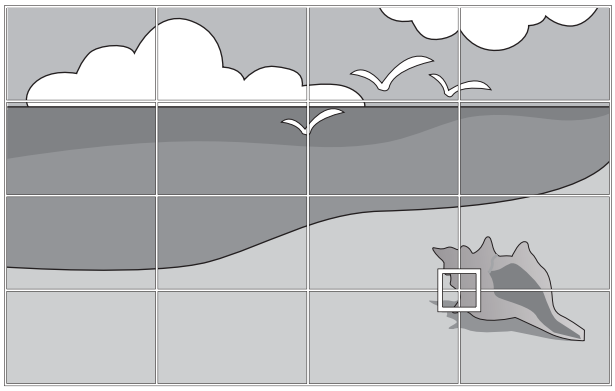

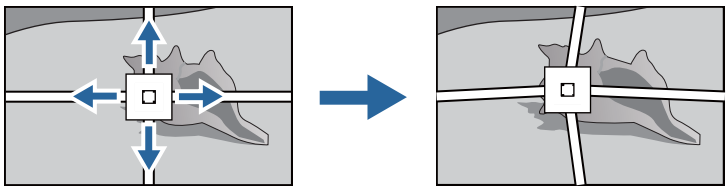

Če mrežo težko vidite, uporabite funkcijo **Barva vzorca**, da spremenite barvo mreže.

6 Ko zaključite s prilagajanjem, na daljinskem upravljalniku ali nadzorni plošči pritisnite gumb [Esc], da zaključite s prilagajanjem

Pritrditev pokrovov

1 Pritrdite levi pokrov stenske plošče

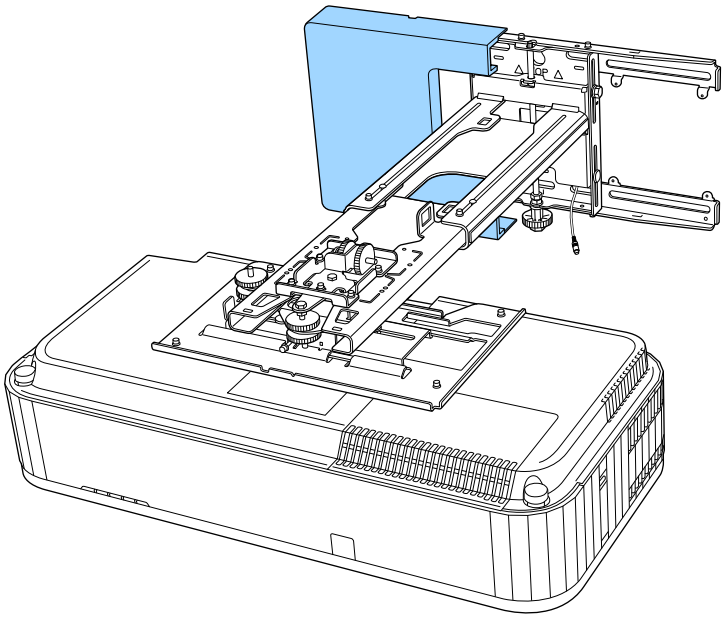

2 Pritrdite desni pokrov stenske plošče

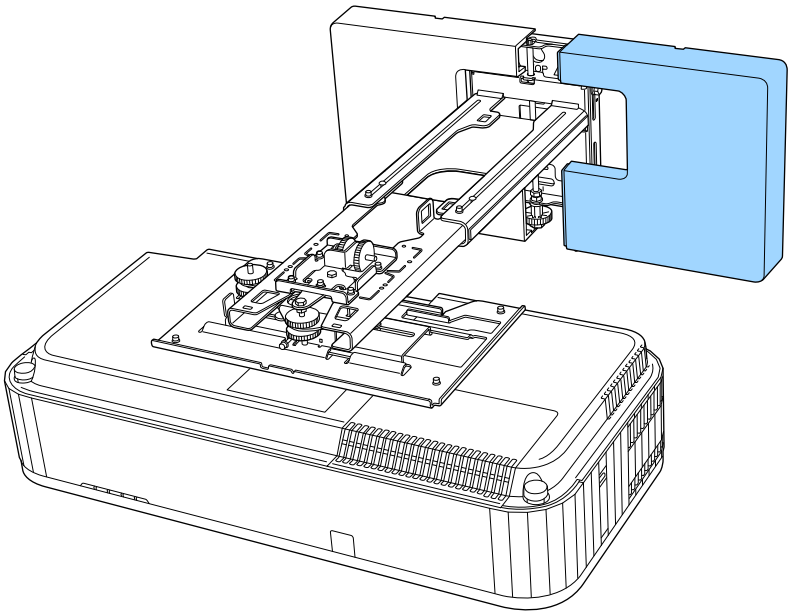

3 Namestite končni pokrovček na enoto za roko

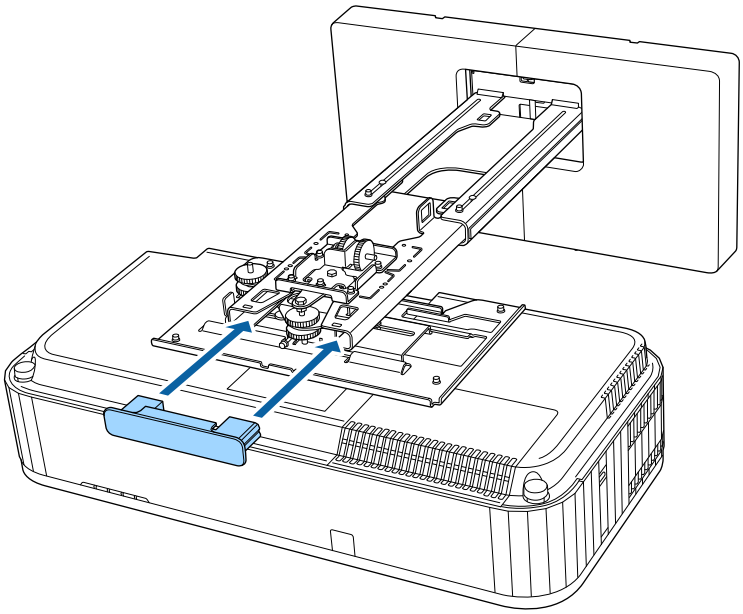

Če vas skrbi utor na ročici, prilepite priloženo prekrivno ploščico.

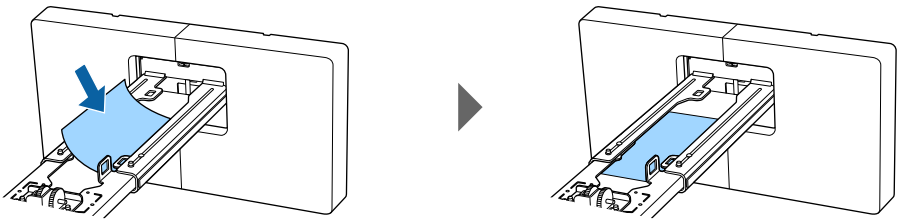

4 Namestite stranski pokrov na projektor

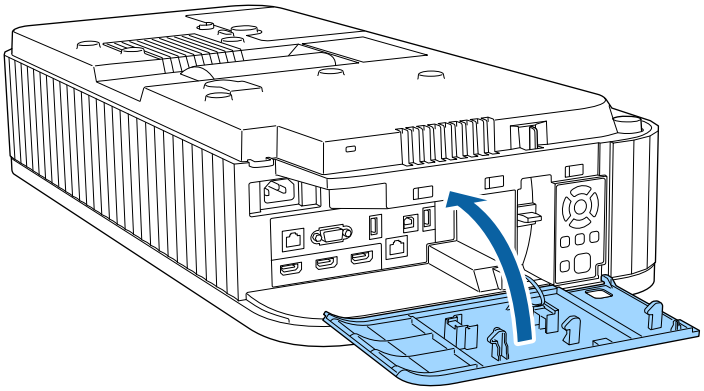

Pritrditev varnostnega kabla

Po potrebi kot varnostni ukrep pritrdite varnostni kabel.

- Žico pritrdite na mesto namestitve varnostnega kabla

  Odstranite pokrov točke za namestitev varnostnega kabla in nato pritrdite žični kabel na točko za namestitev varnostnega kabla na projektorju.

  Pokrov točke za namestitev varnostnega kabla lahko pritrdite na zadnjo stran stranskega pokrova, da se ne izgubi.

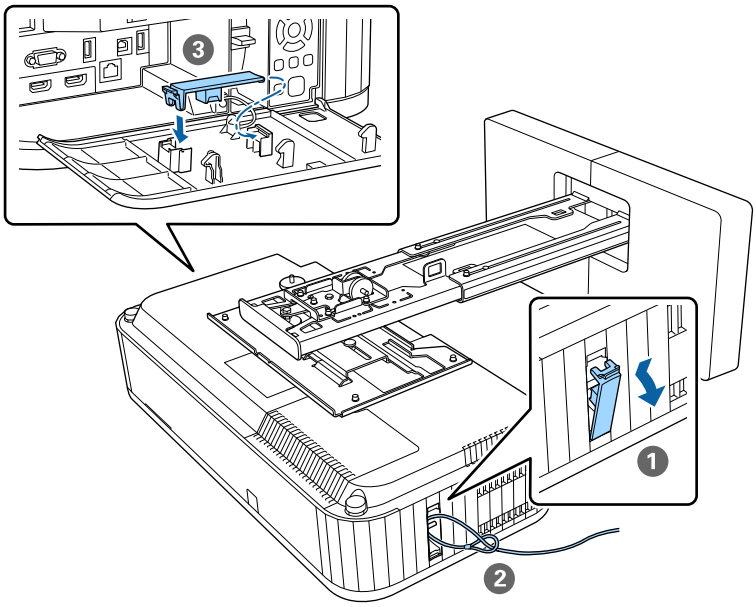

- Namestite varnostno žico podjetja Kensington

  Varnostna reža na izdelku je združljiva z varnostnim sistemom Microsaver Security System, ki ga izdeluje družba Kensington. Glejte naslednje za več informacij o varnostnem sistemu Microsaver.

  http://www.kensington.com/

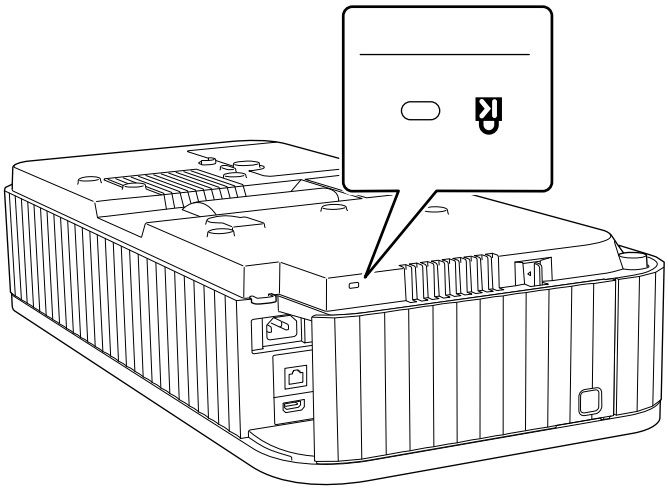

Pritrditev varnostne žice

1 Karabin in varnostno žico pritrdite na dno projektorja s pomočjo objemke

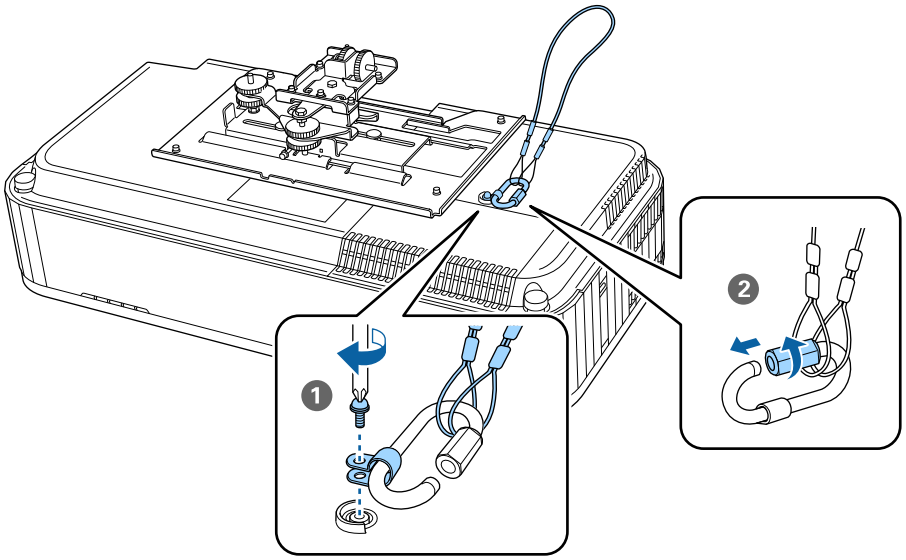

2 Namestite projektor v enoto za roko in zategnite vijake.

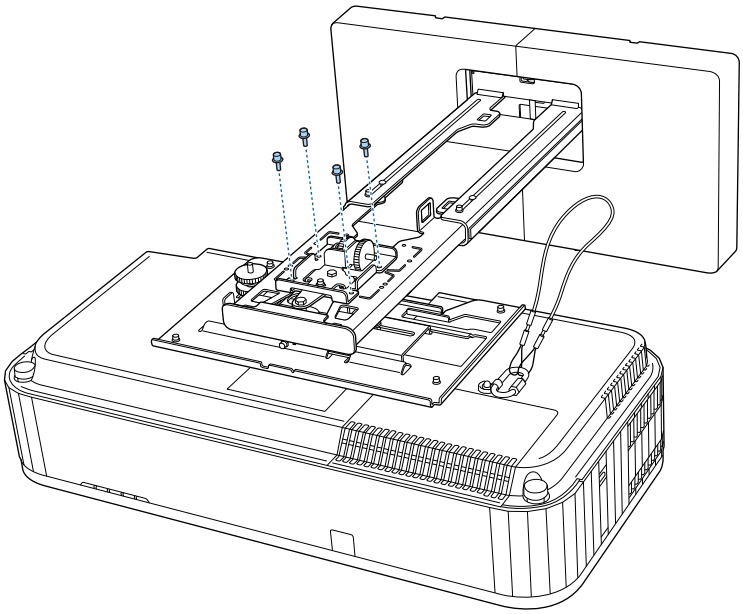

3 Na luknjo v predelu za roke na enoti za roko pritrdite karabin in skozenj napeljite varnostno žico.

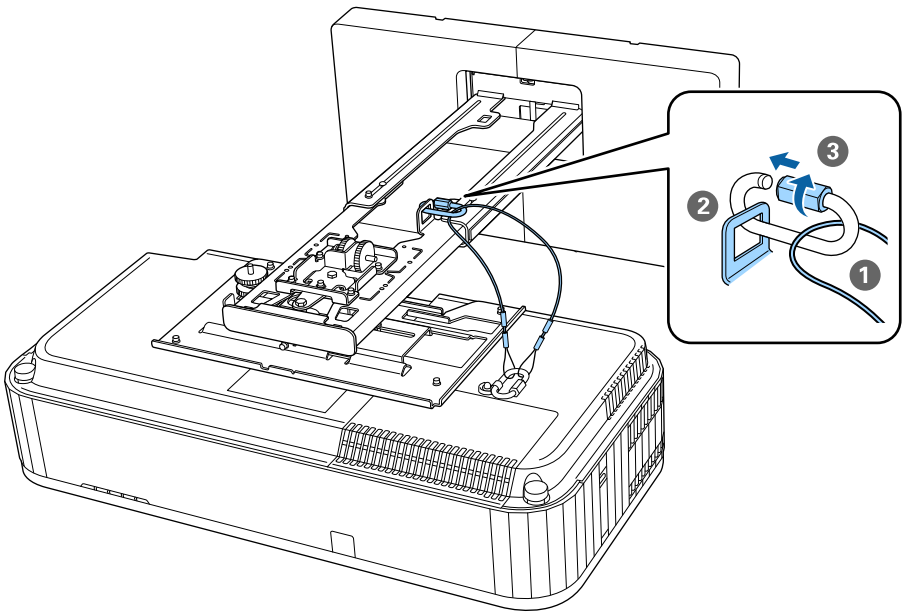

Funkcija za paketno nastavitev

Ko v meniju projektorja izberete nastavitve za en projektor, kopirajte nastavitve v druge projektorje (funkcija za paketno nastavitev). Funkcija za paketno nastavitev je samo za projektorje z isto številko modela.

Uporabite enega od naslednjih načinov.

- Nastavitev s pogonom USB.
- Nastavitev s povezavo računalnika in projektorja prek kabla USB.
- Nastavitve izvedite z uporabo programske opreme Epson Projector Management.

V tem priročniku sta opisana načina s pogonom USB in kablom USB.

Za podrobnosti glede nastavitev s pomočjo Upravljanja projektorja Epson, si oglejte *Navodila za uporabo programske opreme Epson Projector Management*.

- Če ne želite kopirati naslednjih nastavitev, možnost **Območje pak. nast.** nastavite na **Omejeno**.
  - **Zaščita z geslom**
  - **EDID** v meniju **Signal V/I**
  - Meni **Omrežje**
- Paketno nastavitev izvedite, preden prilagodite položaj projektorjev. Funkcija za paketno nastavitev kopira vrednosti prilagoditve za projicirano sliko, kot je Geom. popravljanje. Če paketno nastavitev izvedete po prilagajanju položaja projektorjev, se narejene prilagoditve lahko spremenijo.
- S funkcijo za paketno nastavitev je registriran uporabnikov logotip kopiran v druge projektorje. Zaupnih informacij ne registrirajte kot uporabnikov logotip.

Previdno

Za izvajanje paketne nastavitve je odgovorna stranka. Če paketna nastavitev ne uspe zaradi morebitnega izpada elektrike, komunikacijske napake, je stranka odgovorna za vse nastale stroške za popravila.

Nastavitev s pogonom USB

V tem razdelku je opisano, kako izvedete paketno nastavitev s pogonom USB.

- Uporabite pogon USB formata FAT.
- Funkcije za paketno nastavitev ne morejo uporabljati pogoni USB z varnostnimi funkcijami. Uporabljajte pogone USB brez varnostnih funkcij.
- Funkcije za paketno nastavitev ne morejo uporabljati bralniki kartic USB ali trdi diski USB.

Shranjevanje nastavitev v pogon USB

1. Izklopite napajalni kabel iz projektorja in preverite, ali so se vsi indikatorji na projektorju izključili

2 Priključite pogon USB v vrata USB-A na projektorju

- Priključite pogon USB neposredno v projektor. Če je pogon USB priključen v projektor prek zvezdišča USB, se nastavitve morda ne bodo pravilno shranile.
- Priključite prazen pogon USB. Če so na pogonu USB poleg datoteke za paketno nastavitev še drugi podatki, se nastavitve morda ne bodo pravilno shranile.
- Ime datoteke za datoteko za paketno nastavitev je PJCONFDATA.bin. Če morate spremeniti ime datoteke, dodajte besedilo za PJCONFDATA. Če spremenite del PJCONFDATA imena datoteke, projektor datoteke morda ne bo mogel prepoznati.
- Za ime datoteke lahko uporabite samo enobitne znake.

3 Medtem ko držite gumb [Esc] na daljinskem upravljalniku ali nadzorni plošči, priklopite napajalni kabel v projektor

Indikator Power in indikator Status postaneta modra, indikator Laser in indikator Temp pa oranžna.

Ko se vklopijo vsi indikatorji na projektorju, spustite gumb [Esc].

Ko vsi indikatorji začnejo utripati, poteka postopek zapisa na datoteko za paketno nastavitev.

Previdno

- Medtem ko poteka postopek zapisa na datoteko, napajalnega kabla ne izključite iz projektorja. Če boste napajalni kabel izklopili, se projektor morda ne bo zagnal pravilno.
- Medtem ko poteka postopek zapisa na datoteko, pogona USB ne izključite iz projektorja. Če boste pogon USB izklopili, se projektor morda ne bo zagnal pravilno.

Če se zapisovanje normalno zaključi, se projektor izklopi, le indikator Power sveti modro.

Ko se napajanje izključi, odstranite pogon USB.

Kopiranje shranjenih nastavitev v druge projektorje

1 Izklopite napajalni kabel iz projektorja in preverite, ali so se vsi indikatorji na projektorju izključili

2 Priključite pogon USB, na katerem je shranjena datoteka za paketno nastavitev, v vrata USB-A na projektorju

Na pogon USB ne shranjujte nobenih drugih podatkov, razen datoteke za paketno nastavitev. Če so na pogonu USB poleg datoteke za paketno nastavitev še drugi podatki, nastavitve morda ne bodo pravilno kopirane.

3 Medtem ko držite gumb [Menu] na daljinskem upravljalniku ali nadzorni plošči, priklopite napajalni kabel v projektor

Indikator Power in indikator Status postaneta modra, indikator Laser in indikator Temp pa oranžna.

Ko se vklopijo vsi indikatorji na projektorju, spustite gumb [Menu]. Indikatorji se vklopijo za približno 75 sekund.

Ko vsi indikatorji začnejo utripati, poteka postopek zapisa nastavitev.

Previdno

- Medtem ko poteka postopek zapisa nastavitev, napajalnega kabla ne izključite iz projektorja. Če boste napajalni kabel izklopili, se projektor morda ne bo zagnal pravilno.
- Medtem ko poteka postopek zapisa nastavitev, pogona USB ne izključite iz projektorja. Če boste pogon USB izklopili, se projektor morda ne bo zagnal pravilno.

Če se zapisovanje normalno zaključi, se projektor izklopi, le indikator Power sveti modro.

Ko se napajanje izključi, odstranite pogon USB.

Nastavitev s povezavo računalnika in projektorja prek kabla USB

Naslednji operacijski sistemi podpirajo funkcijo za paketno nastavitev.

- Windows10 in novejši
- macOS 10.13.x in novejši

Shranjevanje nastavitev v računalnik

1 Izklopite napajalni kabel iz projektorja in preverite, ali so se vsi indikatorji na projektorju izključili

2 Povežite vrata USB na računalniku z vrati USB-B na projektorju s kablom USB

3 Medtem ko držite gumb [Esc] na daljinskem upravljalniku ali nadzorni plošči, priklopite napajalni kabel v projektor

Indikator Power in indikator Status postaneta modra, indikator Laser in indikator Temp pa oranžna.

Ko se vklopijo vsi indikatorji na projektorju, spustite gumb [Esc].

Računalnik projektor prepozna kot izmenljivi disk.

4 Odprite izmenljivi disk in shranite datoteko za paketno nastavitev (PJCONFDATA.bin) v računalnik

> Če morate spremeniti ime datoteke za paketno nastavitev, dodajte besedilo za PJCONFDATA. Če spremenite del PJCONFDATA imena datoteke, projektor datoteke morda ne bo mogel prepoznati. Za ime datoteke lahko uporabite samo enobitne znake.

5 Izvedite »Odstrani napravo USB« v računalniku in nato odklopite kabel USB

> Če uporabljate računalnik Mac, izvedite »Odstrani EPSON_PJ«.

Projektor se izklopi, le indikator Power sveti modro.

Kopiranje shranjenih nastavitev v druge projektorje

1 Izklopite napajalni kabel iz projektorja in preverite, ali so se vsi indikatorji na projektorju izključili

2 Povežite vrata USB na računalniku z vrati USB-B na projektorju s kablom USB

3 Medtem ko držite gumb [Menu] na daljinskem upravljalniku ali nadzorni plošči, priklopite napajalni kabel v projektor

Indikator Power in indikator Status postaneta modra, indikator Laser in indikator Temp pa oranžna.

Ko se vklopijo vsi indikatorji na projektorju, spustite gumb [Menu].

Računalnik projektor prepozna kot izmenljivi disk.

4 Datoteko za paketno nastavitev (PJCONFDATA.bin), ki ste jo shranili v svoj računalnik, kopirajte v mapo najvišje ravni na izmenljivem disku

> Na izmenljivi disk ne kopirajte nobenih drugih datotek ali map, razen datoteke za paketno nastavitev.

5 Izvedite »Odstrani napravo USB« v računalniku in nato odklopite kabel USB

Če uporabljate računalnik Mac, izvedite »Odstrani EPSON_PJ«.

Ko vsi indikatorji začnejo utripati, poteka postopek zapisa nastavitev.

Previdno

Medtem ko poteka postopek zapisa nastavitev, napajalnega kabla ne izključite iz projektorja. Če boste napajalni kabel izklopili, se projektor morda ne bo zagnal pravilno.

Če se zapisovanje normalno zaključi, se projektor izklopi, le indikator Power sveti modro.

Če nastavitev ne uspe

Preverite	Rešitev
Ali indikatorja Laser in Temp hitro utripata v oranžni barvi?? 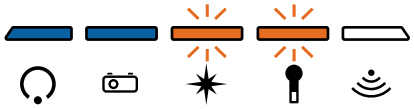	Datoteka za paketno namestitev je morda poškodovana ali pa je pogon USB oz. kabel USB morda nepravilno priključen. Odklopite pogon USB oz. kabel USB, odklopite napajalni kabel projektorja in ga spet vklopite, nato pa poskusite znova.
Ali sta indikatorja Power in Status modre barve, indikatorja Laser in Temp pa hitro utripata v oranžni barvi? 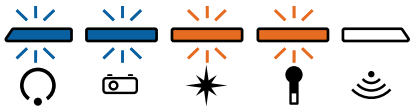	Zapisovanje nastavitev morda ni uspelo in lahko je prišlo do napake v vdelani programski opremi projektorja. Prenehajte uporabljati projektor, izključite napajalni kabel iz električne vtičnice in se za pomoč obrnite na družbo Epson.

Namestitev več projektorjev enega poleg drugega

Isto sliko lahko projicirate z več projektorji.

Več projektorjev lahko povežete na dva načina: verižno ali z uporabo razdelilne povezave. V verižno povezavo lahko povežete do štiri projektorje.

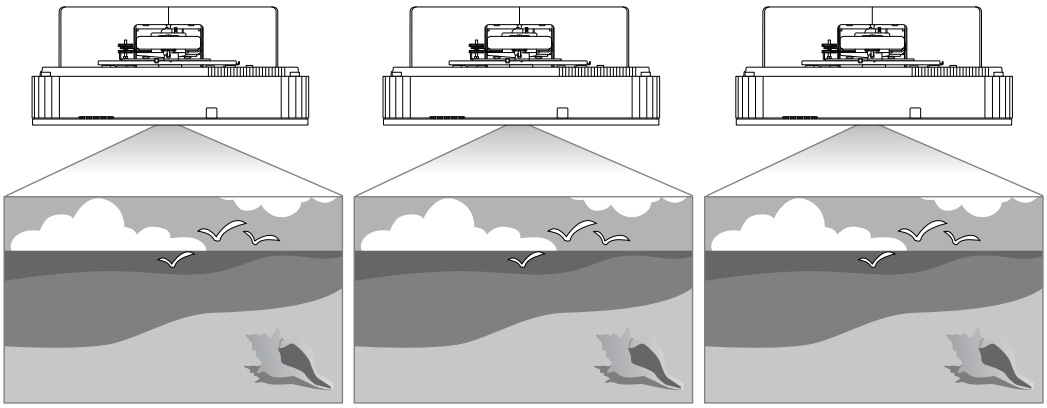

Povezave in potrebne nastavitve izvajajte v tem vrstnem redu.

1. Povezovanje kablov (☛ str.9)
2. Nastavitev ID-ja projektorja (☛ str.67)
3. Nastavitve Povezava HDMI (☛ str.69)

Nastavljanje ID-ja projektorja

1 Vklopite projektor in nato pritisnite gumb [Menu]

Na daljinskem upravljalniku

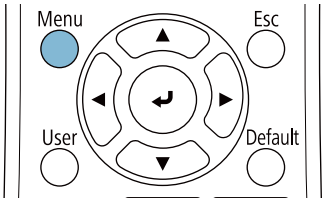

Na nadzorni plošči

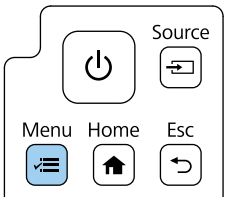

2 V meniju **Več projekcij** izberite **ID projektorja**

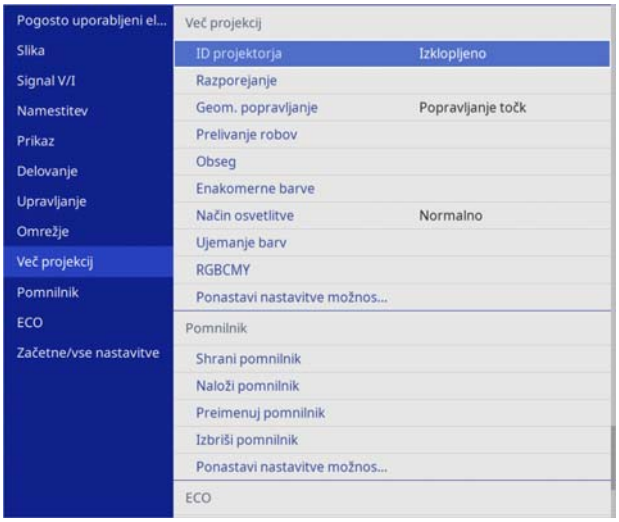

3 Za projektor izberite številko ID

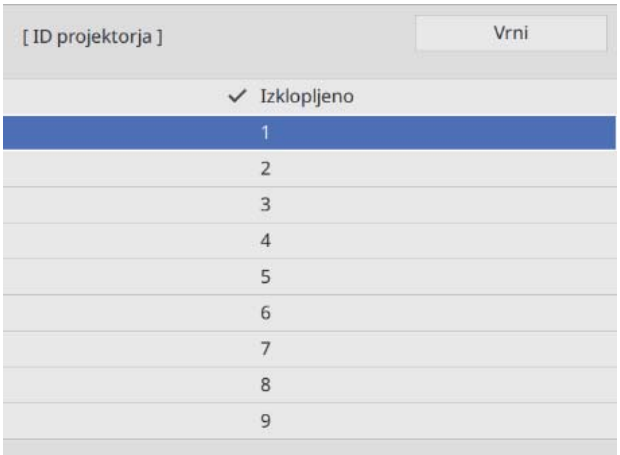

4 Pritisnite gumb [Esc], da zaprete meni

Ponovite korake od 1 do 4 za preostale projektorje.

5 Daljinski upravljalnik usmerite proti projektorju, ki ga želite upravljati, in pritisnite gumb [ID]

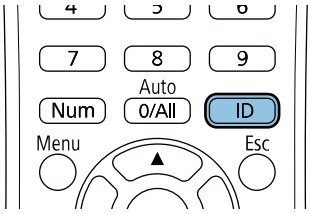

Na projekcijskem zaslonu je prikazana trenutna številka ID.

6 Ko držite gumb [ID], pritisnite gumb s številko, ki se ujema z ID-jem projektorja, ki ga želite upravljati

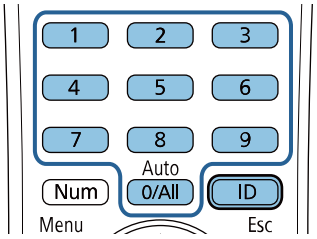

S tem omogočite postopke z daljinskim upravljalnikom za projektor z izbranim ID-jem.

- Če je možnost **ID projektorja** nastavljena na **Izklopljeno**, lahko upravljate projektor z daljinskim upravljalnikom ne glede na nastavljeni ID, ki ste ga izbrali z daljinskim upravljalnikom.
- Če je ID daljinskega upravljalnika nastavljen na 0, lahko upravljate vse projektorje ne glede na nastavljeni ID projektorja.
- Upravljanje z več daljinskimi upravljalniki hkrati lahko povzroči naključno delovanje zaradi infrardečih motenj.

Nastavitve Povezava HDMI

Uporabite možnost Povezava HDMI za povezavo funkcije vklopa/izklopa v več projektorjih.

1 Pritisnite gumb [Menu]

Na daljinskem upravljalniku

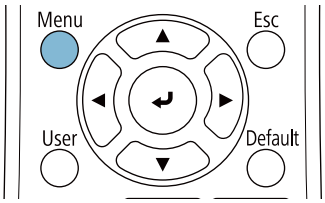

Na nadzorni plošči

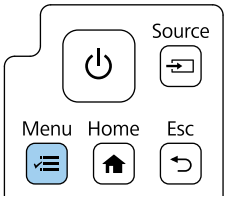

2 V meniju **Signal V/I** izberite **Povezava HDMI**

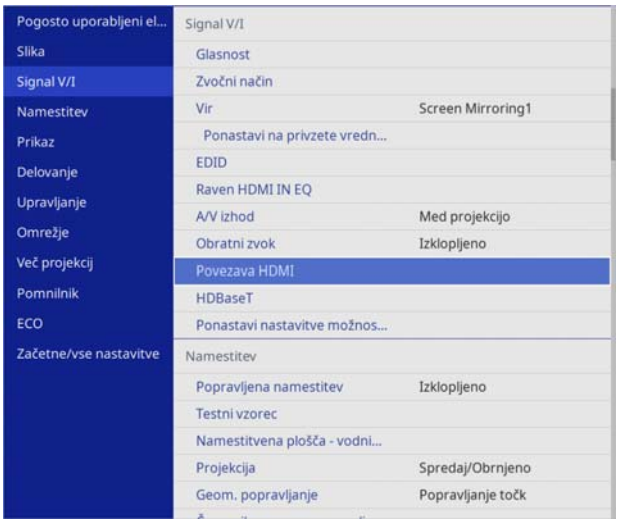

3 Možnost **Povezava HDMI** nastavite, kot je prikazano spodaj.

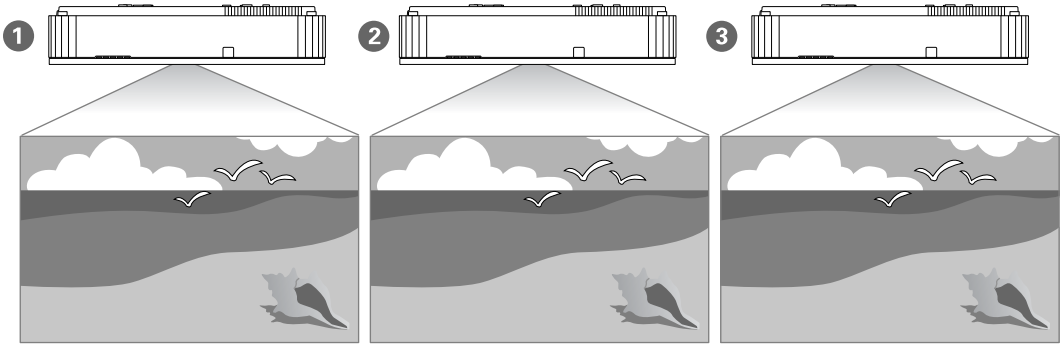

Nastavitev	1	2	3
	Prvi projektor za priključitev na napravo	Sredinski projektor	Končni projektor
HDMI Out Power Link	Vklop	Vklop	Vklop
HDMI Out End	Izklop	Izklop	Vklop

To morda ne bo delovalo pravilno, če je v verigi pet ali več projektorjev ali če so nastavitve napačne.

Seznam varnostnih simbolov

V spodnji tabeli je naveden pomen varnostnih simbolov, ki so prikazani na opremi.

Oznaka simbola	Odobreni standardi	Pomen
	IEC60417 Št. 5007	Vklop Označuje priključitev na električno omrežje.
	IEC60417 Št. 5008	Izklop Označuje izključitev iz električnega omrežja.
	IEC60417 Št. 5009	Stanje pripravljenosti Označuje stikalo ali položaj stikala, in sicer tako, da označuje, kateri del opreme je treba vklopiti, da opreme preklopite v stanje pripravljenosti.
	ISO7000 Št. 0434B IEC3864-B3.1	Previdno Označuje splošno opozorilo pri uporabi izdelka.
	IEC60417 Št. 5041	Pozor, vroča površina Označuje, da je označeni del lahko vroč, zato morate biti previdni pri dotikanju tega dela.
	IEC60417 Št. 6042 ISO3864-B3.6	Pozor, nevarnost električnega udara Označuje opremo, ki predstavlja tveganje pred električnim udarom.
	IEC60417 Št. 5957	Primerno samo za uporabo v notranjih prostorih Označuje električno opremo, ki je v glavnem namenjena samo uporabi v notranjih prostorih.
	IEC60417 Št. 5926	Polarnost napajalnega priključka z enosmernim tokom Označuje pozitivni in negativni priključek (polarnost) na delu opreme, na katerega je mogoče priključiti napajanje z enosmernim tokom.

	IEC60417 Št. 5001B	Baterija, splošno Na opremi, ki se napaja iz baterije. Označuje napravo, na primer pokrov prostora za baterije, ali terminale priključka.
	IEC60417 Št. 5002	Pozicioniranje baterije Označuje sam nosilec za baterije in položaj baterij v nosilcu za baterije.

	IEC60417 Št. 5019	Ozemljitveni vodnik Označuje morebitni priključek, ki je namenjen priključitvi na zunanji vodnik za zaščito pred električnim udarom v primeru okvare, ali priključek ozemljitve elektrode.
	IEC60417 Št. 5017	Ozemljitev Označuje ozemljitveni priključek v primerih, kjer ⏚ ni izrecno zahtevan.

Oznaka simbola	Odobreni standardi	Pomen
	IEC60417 Št. 5032	Izmenični tok Označuje, da je oprema primerna samo za izmenični tok, in za označevanje ustreznih priključkov.
	IEC60417 Št. 5031	Enosmerni tok Označuje, da je oprema primerna samo za enosmerni tok, in za označevanje ustreznih priključkov.
	IEC60417 Št. 5172	Oprema razreda II Označuje opremo, ki izpolnjuje varnostne zahteve, določene za opremo razreda II v skladu s standardom IEC 61140.
	ISO 3864	Splošna prepoved Označuje prepovedana dejanja ali postopke.
	ISO 3864	Prepoved dotika Označuje poškodbo, do katere lahko pride zaradi dotika določenega dela opreme.
	---	Ko je projektor vklopljen, nikoli ne glejte v projekcijski objektiv.
	---	Označuje, da na projektor nikoli ne smete odložiti nobenega predmeta.
	ISO3864 IEC60825-1	Pozor, lasersko sevanje Označuje opremo, ki vsebuje del, ki oddaja lasersko sevanje.
	ISO 3864	Prepoved razstavljanja Označuje nevarnost poškodbe, kot je električni udar, v primeru razstavljanja opreme.
	IEC60417 Št. 5266	Stanje pripravljenosti, delno stanje pripravljenosti Označuje, da je del opreme v pripravljenem stanju.
	ISO3864 IEC60417 Št. 5057	Pozor, premični deli Označuje, da se ne smete približevati premičnim delom v skladu z varnostnimi standardi.
	IEC 60417-6056	Pozor, lopatice premikajočega se ventilatorja Označuje, da se ne smete približevati lopaticam premikajočega se ventilatorja v skladu z varnostnimi standardi.
	IEC 60417-6043	Pozor, ostri vogali Označuje, da se ne smete približevati ostrim vogalom izdelka v skladu z varnostnimi standardi.
	--	Ko je projektor vklopljen, nikoli ne glejte v projekcijski objektiv.
	ISO7010 Št. W027 ISO 3864	Opozorilo, oddajanje svetlobe (UV, vidna svetloba, IR itd.) Označuje, da morate biti previdni, da ne pride do poškodb oči ali kože, ko se približate delom, ki oddajajo svetlobo.
	IEC60417 Št. 5109	Ne uporabljajte v stanovanjskih prostorih Označuje, da električna oprema/naprava ni primerna za uporabo v stanovanjskem prostoru.

Indication of the manufacturer and the importer in accordance with requirements of directive 2011/65/EU (RoHS)

Manufacturer: SEIKO EPSON CORPORATION Address: 3-5, Owa 3-chome, Suwa-shi, Nagano-ken 392-8502 Japan Telephone: 81-266-52-3131 http://www.epson.com/

Importer: SEIKO EUROPE B.V. Address: Azië building, Atlas ArenA, Hoogoorddreef 5, 1101 BA Amsterdam Zuidoost The Netherlands Telephone: 31-20-314-5000 http://www.epson.eu/

Splošno obvestilo

Mac in OS X sta blagovni znamki družbe Apple Inc.

Microsoft in Windows so blagovne znamke ali registrirane blagovne znamke družbe Microsoft Corporation v ZDA in/ali v drugih državah.

HDMI, logotip HDMI in vmesnik High-Definition Multimedia Interface so blagovne znamke ali registrirane blagovne znamke družbe HDMI Licensing Administrator, Inc.

© 2023 Seiko Epson Corporation